T3-PH2X

使用手冊

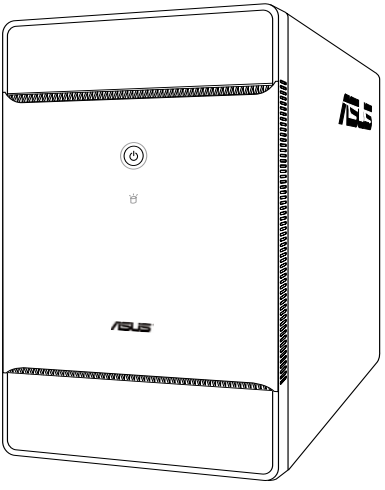

給使用者的說明

本產品的所有部分，包括配件與軟體等，其所有權歸華碩電腦公司（以下簡稱華碩）所有，未經華碩公司許可，不得任意地仿製、拷貝、謄抄或轉譯。本使用手冊沒有任何型式的擔保、立場表達或其它暗示。若有任何因本使用手冊或其所提到之產品的所有資訊，所引起直接或間接的資料流失、利益損失或事業終止，華碩及其所屬員工恕不為其擔負任何責任。除此之外，本使用手冊所提到的產品規格及資訊僅供參考，內容亦會隨時更新，恕不另行通知。本使用手冊的所有部分，包括硬體及軟體，若有任何錯誤，華碩沒有義務為其擔負任何責任。

當下列兩種情況發生時，本產品將不再受到華碩公司之保固及服務：

（1）該產品曾經非華碩授權之維修、規格更改、零件替換。

（2）產品序號模糊不清或喪失。

使用手冊中所談論到的產品名稱僅做識別之用，而這些名稱可能是屬於其他公司的註冊商標或是版權。

產品規格或驅動程式改變，使用手冊都會隨之更新。更新的詳細說明，請您到華碩的全球資訊網瀏覽或是直接與華碩公司聯絡。（聯絡資料請見下一頁）

版權所有．不得翻印 ©2007 華碩電腦

產品名稱: 華碩桌上型個人電腦 T3-PH2X
手冊版本: V1.0 T3447
發表日期: 2007 年 10 月

華碩的聯絡資訊

華碩電腦公司 ASUSTeK COMPUTER INC.（亞太地區）

市場訊息

地址	：台灣臺北市北投區立德路15號
電話	：886-2-2894-3447

技術支援

免費服務電話	：0800-093-456
傳真	：886-2-2890-7698
全球資訊網	：http://tw.asus.com

ASUS COMPUTER INTERNATIONAL（美國）

市場訊息

地址	：44370 Nobel Drive, Fremont, CA 94538, USA
電話	：+1-502-995-0883
傳真	：+1-502-933-8713
電子郵件	：tmdl@asus.com

技術支援

電話	：+1-502-995-0883
傳真	：+1-502-933-8713
線上聯絡	：http://vip.asus.com/eservice/techserv.aspx
全球資訊網	：http://www.asus.com

ASUS COMPUTER GmbH（德國/奧地利）

市場訊息

地址	：Harkortstr. 25, 40880 Ratingen, BRD, Germany
傳真	：49-2102-9599-31
電子郵件	：sales@asuscom.de（僅回答市場相關事務的問題）

技術支援

電話	：49-2102-9599-0 ... 主機板/其他產品
	：49-2102-9599-10 .. 筆記型電腦
傳真	：49-2102-9599-11
線上支援	：http://www.asuscom.de/support
全球資訊網	：http://www.asuscom.de

目錄

給使用者的說明.....2
華碩的聯絡資訊.....3
關於本使用手冊.....5
使用注意事項.....7

第一章：系統導覽

1.1 產品包裝內容.....1-3
1.2 主機前端面板功能.....1-4
1.3 後面板.....1-5
1.4 內部組件.....1-7

第二章：硬體安裝

2.1 安裝前準備.....2-3
2.2 開始安裝前.....2-3
2.3 打開機殼.....2-4
2.4 打開電源供應器支架.....2-5
2.5 安裝中央處理器（CPU）.....2-6
2.5.1 安裝中央處理器.....2-6
2.5.2 安裝處理器散熱器.....2-8
2.6 系統記憶體.....2-9
2.6.1 概觀.....2-9
2.6.2 記憶體設定.....2-9
安裝系統記憶體.....2-12
2.7 安裝擴充卡.....2-13
2.7.1 介面卡插槽.....2-13
2.7.2 裝入擴充卡.....2-14
2.8 安裝光碟機.....2-15
2.9 安裝 SATA 硬碟機.....2-16
2.10 裝回電源供應器支架.....2-17
2.11 電壓的選擇.....2-17
2.12 裝回機殼.....2-18

關於本使用手冊

本使用手冊的內容結構如下：

1. 第一章：系統導覽

本章以清楚的圖示直接帶您認識本產品的功能及特色。

2. 第二章：硬體安裝

本章以步驟解說的方式，指導您如何安裝系統所需的各項組件。

提示符號

以下為本手冊所使用到的各式符號說明：

警告：禁止不當行為及操作，提醒您在進行某一項操作時要注意您個人身體的安全。

小心：提醒您在進行某一項操作時要特別小心，否則可能會因此使產品發生損壞。

重要：重點提示，您必須遵照手冊所描述的方式來操作。

說明：小祕訣，名詞解釋，或是進一步的資訊說明。

安全性須知

電氣方面的安全性

- 為避免可能的電擊造成嚴重損害，在搬動電腦主機之前，請先將電腦電源線暫時從電源插座中拔掉。
- 當您要加入硬體裝置到系統中或者要移除系統中的硬體裝置時，請務必先連接該裝置的訊號線，然後再連接電源線。可能的話，在安裝硬體裝置之前先拔掉電腦的電源供應器電源線。
- 當您要從主機板連接或拔除任何的訊號線之前，請確定所有的電源線已事先拔掉。
- 在使用介面卡或擴充卡之前，我們建議您可以先尋求專業人士的協助。這些裝置有可能會干擾接地的迴路。
- 請確定電源供應器的電壓設定已調整到本國/本區域所使用的電壓標準值。若您不確定您所屬區域的供應電壓值為何，那麼請就近詢問當地的電力公司人員。
- 如果電源供應器已損壞，請不要嘗試自行修復。請將之交給專業技術服務人員或經銷商來處理。

操作方面的安全性

- 在您安裝主機板以及加入硬體裝置之前，請務必詳加閱讀本手冊所提供的相關資訊。
- 在使用產品之前，請確定所有的排線、電源線都已正確地連接好。若您發現有任何重大的瑕疵，請儘速聯絡您的經銷商。
- 為避免發生電氣短路情形，請務必將所有沒用到的螺絲、迴紋針及其他零件收好，不要遺留在主機板上或電腦主機中。
- 灰塵、濕氣以及劇烈的溫度變化都會影響主機板的使用壽命，因此請盡量避免放置在這些地方。
- 請勿將電腦主機放置在容易搖晃的地方。
- 若在本產品的使用上有任何的技術性問題，請和經過檢定或有經驗的技術人員聯絡。

使用注意事項

在您開始操作本系統之前，請務必詳閱以下注意事項，以避免因人為的疏失造成系統損傷甚至人體本身的安全。

- 使用前，請檢查產品各部分組件是否正常，以及電源線是否有任何破損，或是連接不正確的情形發生。如有任何破損情形，請儘速與您的授權經銷商聯絡，更換良好的線路。
- 電腦放置的位置請遠離灰塵過多，溫度過高，太陽直射的地方。
- 保持機器在乾燥的環境下使用，雨水、溼氣、液體等含有礦物質將會腐蝕電子線路。
- 使用電腦時，務必保持周遭散熱空間，以利散熱。
- 使用前，請檢查各項周邊設備是否都已經連接妥當再開機。
- 避免邊吃東西邊使用電腦，以免污染機件造成故障。
- 請避免讓紙張碎片、螺絲及線頭等小東西靠近電腦之連接器、插槽、孔位等處，避免短路及接觸不良等情況發生。
- 請勿將任何物品塞入電腦機件內，以避免引起機件短路或電路損毀。
- 電腦開機一段時間之後，散熱片及部份IC表面可能會發熱、發燙，請勿用手觸摸，並請檢查系統是否散熱不良。
- 在安裝或是移除周邊產品時請先關閉電源。
- 電源供應器若發生損壞，切勿自行修理，請交由授權經銷商處理。
- 電腦的機殼、鐵片大部分都經過防割傷處理，但是您仍必須注意避免被某些細部鐵片尖端及邊緣割傷，拆裝機殼時最好能夠戴上手套。
- 當你有一陣子不使用電腦時，休假或是颱風天，請關閉電源之後將電源線拔掉。
- 主機板上之 RTC 電池如果更換不正確會有爆炸的危險，請依照製造商說明書處理用過的電池。

第一章

系統導覽

1

在本章中，我們將以清楚的圖示直接帶您認識本產品的功能及特色，其中，包括系統的前、後面板以及內部功能的總體介紹。

章節提綱

1.1 產品包裝內容 1-3
1.2 主機前端面板功能 1-4
1.3 後面板 1-5
1.4 內部組件 1-7

1.1 產品包裝內容

以下列出標準產品包裝內含的組件，請逐一清點：

標準組件

- 華碩個人電腦主機一台
- 滑鼠一組
- 鍵盤一組
- 電源線
- 驅動及公用程式光碟
- 本使用手冊
- 華碩保固服務卡

出廠前選購配件

- 光碟機
- 系統復原光碟
- 防毒軟體

（實際規格以出貨配備為準）

1. 選購項目並不包含在您所購買的產品當中。
2. 若您發現產品包裝內的組件有任何損壞，請立即與您的經銷商連絡。

1.2 主機前端面板功能

本系統是由以下的組件所構成的：華碩主機板、電源供應器、前置 I/O 面板等，並安裝在華碩特別設計的機殼中。以下為向您簡單介紹主機前端面板所提供的擴充/連接埠。

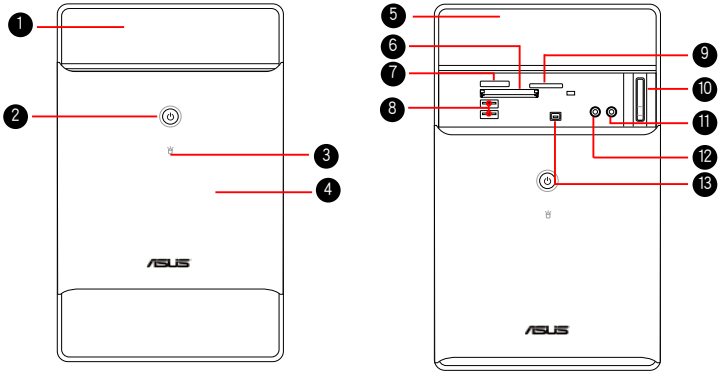

1. 光碟機外蓋：開啟這個外蓋以開啟光碟機來放入光碟片使用。
2. 電源按鈕 ⏻：按下這個按鈕來開啟系統電源以開機。
3. 硬碟指示燈 ：當這個指示燈亮著時，即表示資料正在從硬碟中讀取或寫入硬碟中。
4. 前面板輸出/入外蓋：推下這個外蓋後。面板會掀開並露出裡面相關供連接周邊裝置使用的輸出/輸入連接埠。
5. 光碟機（選購）：此槽為提供擴充光碟機使用。
6. CompactFlash™/Microdrive™ 記憶卡插槽 ：此為提供插入 CF（CompactFlash） 或 Microdrive 記憶卡使用的讀卡機。
7. Memory Stick™/Memory Stick Pro™ 記憶卡插槽：此為提供插入 Memory Stick/Memory Stick Pro 記憶卡使用的讀卡機。
8. USB 2.0 埠 **2.0**：這組通用序列 2.0（USB 2.0）埠為提供您連接 USB 1.1/ 2.0 如滑鼠、印表機、掃描器、攝影機與其他支援此連接埠規格的周邊裝置。
9. Security Digital/Multimedia 記憶卡插槽 ：此為提供插入 Security Digital/Multimedia 記憶卡使用的讀卡機。
10. 光碟機退出鈕：按下此按鈕以退出光碟機托盤。
11. 麥克風插孔 ：此（粉紅色埠）為連接麥克風的連接埠。

12 耳機插孔 ：此為連接耳機使用的連接埠。

13 4-pin IEEE 1394a 埠 *1394*：此為提供高速傳輸能力的 IEE1394a 埠，提供您連接支援此埠的周邊裝置，如音效/視聽裝置、儲存裝置與其他 PC 周邊裝置。

1.3 後面板

系統後面板包含電源插座與數個 I/O（輸出/輸入）連接埠，提供您連接不同的周邊裝置。

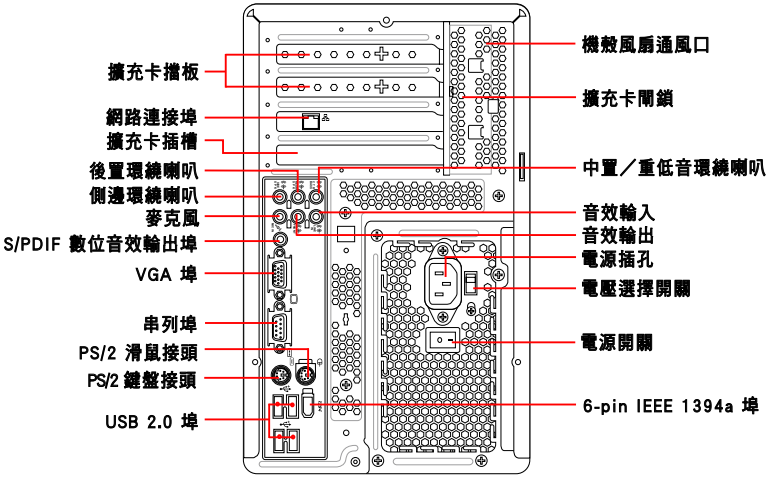

- 擴充卡擋板：當要從機殼內安插擴充卡時，請先移除這個擴充卡插槽擋板。
- 網路連接埠：這個插槽提供您連接 RJ-45 網路線時使用。
- 擴充卡插槽：這些插槽提供您安裝擴充卡時使用。
- 後置環繞喇叭：這個連接埠提供您連接 6 聲道高傳真音效時使用。
- 側邊環繞喇叭：這個連接埠提供您連接 6 聲道高傳真音效時使用。
- 麥克風（粉紅色）：提供您連接麥克風使用。當在 4/6 聲道環境模式時，這個連接埠則變成重低音輸出/中央聲道音效輸出的用途。
- S/PDIF 數位音效輸入埠：這組連接埠為提供您連接來輸出 5.1 聲道音效，並強化 3D 音效輸出。
- VGA 埠：此連接埠提供連接顯示器輸出使用。
- 串列埠：這個連接埠為提供連接滑鼠、數據機或其他支援此埠的周邊裝置來連接使用。
- PS/2 滑鼠：這組綠色 6-pin 連接埠為提供連接 PS/2 滑鼠使用。
- PS/2 鍵盤：這組紫色的 6-pin 連接埠為提供您連接鍵盤使用。
- USB 2.0 埠 **2.0**：這組通用序列 2.0（USB 2.0）埠為提供您連接 USB 1.1/ 2.0 如滑鼠、印表機、掃描器、攝影機與其他支援此連接埠規格的周邊裝置。

- 機殼風扇通風孔：這個設計為提供安裝於機殼內部的風扇通風使用。
- 擴充卡夾閘鎖：當您安裝擴充卡時，這個裝置為提供固定擴充卡使用。請參考第 2 章的介紹。
- 中置/重低音環繞喇叭：這個連接埠為連接中置/重低音喇叭輸出使用。
- 音效輸入：這個連接埠（淺藍色）為提供卡式錄音機或其他音效輸出裝置將聲音輸入的連接埠。而當在 6 聲道模式下，則變成為環繞音效的輸出功能。
- 音效輸出：這個連接埠（草綠色）為提供連接耳機會喇叭輸出聲音。若在 4/6 聲道環境中，則為前置環繞音效輸出功能。
- 電源插孔：提供您連接電源線至家裡的市電插座上。
- 電壓選擇開關：這個開關提供您切換至適合您環境使用的市電。
- 電源開關：這個開關提供您關閉或開啟主機的電源。
- 6-pin IEEE 1394a 埠 ***1394***：此為提供高速傳輸能力的 IEE1394a 埠，提供您連接支援此埠的周邊裝置，如音效/視聽裝置、儲存裝置與其他 PC 周邊裝置。

本主機所使用的 RJ-45 網路埠，為透過安裝 PCI 介面 10/100Mbps 網路卡提供，請依照實際出廠時的搭配為主。

1.4 內部組件

當您開啟機殼的外部蓋板後，就可以看到如以下圖所示之內部組件狀態。圖中顯示相關的組件以供您作為參考。請參閱「第二章 硬體安裝」以了解關於這些主要組件的安裝。

這張圖示為當您將機殼左蓋板掀開 90 度角後所示的狀態。

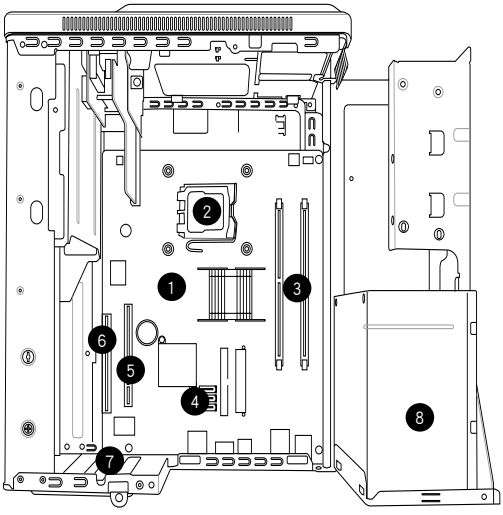

1. 華碩主機板。
2. LGA775 處理器插座，並具備保護蓋。
3. 記憶體模組插槽。
4. Serial ATA 排線插座。
5. PCI Express x16 顯示卡插槽。
6. PCI 介面卡插槽（其中一個插槽已安裝 10/100Mbps 網路卡）。
7. 擴充卡插槽。
8. 電源供應器。

第二章

硬體安裝

2

本章節主要介紹系統的拆裝技巧以及主要零組件及周邊裝置的安裝方式，讓您能夠迅速地掌握各項操作技巧。

章節提綱

2.1 安裝前準備.....2-3
2.2 開始安裝前.....2-3
2.3 打開機殼.....2-4
2.4 打開電源供應器支架.....2-5
2.5 安裝中央處理器（CPU）.....2-6
2.5.1 安裝中央處理器.....2-6
2.5.2 安裝處理器散熱器.....2-8
2.6 系統記憶體.....2-9
2.6.1 概觀.....2-9
2.6.2 記憶體設定.....2-9
安裝系統記憶體.....2-12
2.7 安裝擴充卡.....2-13
2.7.1 介面卡插槽.....2-13
2.7.2 裝入擴充卡.....2-14
2.8 安裝光碟機.....2-15
2.9 安裝 SATA 硬碟機.....2-16
2.10 裝回電源供應器支架.....2-17
2.11 電壓的選擇.....2-17
2.12 裝回機殼.....2-18

2.1 安裝前準備

當您要開始組裝電腦之前，請事先準備好所有必備的組件及工具（如螺絲起子），以減少組裝過程中的中斷與不便，以下為基本所需的組件：

安裝所需的基本組件

1. 中央處理器（CPU）
2. DDR2 記憶體模組
3. 擴充卡
4. 硬碟機
5. 光碟機

組裝用工具

十字螺絲起子

2.2 開始安裝前

當您要開始進行安裝這些組件之前，請注意以下事先措施。

- 為避免產生靜電，在拿取何電腦元件時，除了可以使用防靜電手環之外，您也可以觸摸一個有接地的物品或金屬物品像電源供應器等。
- 拿取積體電路元件時，盡量不要觸碰到元件上的晶片。
- 在您移除任何一個積體電路元件後，請將該元件放置在絕緣墊上以隔離靜電，或直接放回該元件的絕緣包裝袋中保存。

當主機板上內建的電力指示燈（SB_PWR）亮著時，表示目前系統示處於正常運作、省電模式或軟關機的狀態中，並非完全斷電。這個警示燈可以用來提醒您在置入或移除任何的硬體裝置之前，都必須先移除電源，等待警示燈熄滅後才可進行。請參考下圖所示。

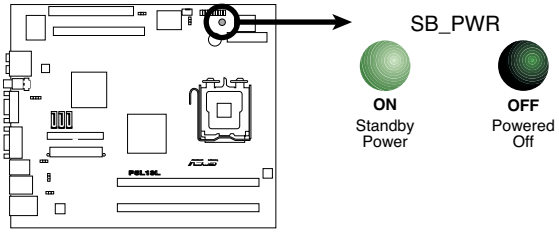

P5L13L Onboard LED

2.3 打開機殼

請依照以下的步驟，來打開機殼外蓋板：

1. 請先找到位在主機後端的三顆機殼螺絲。

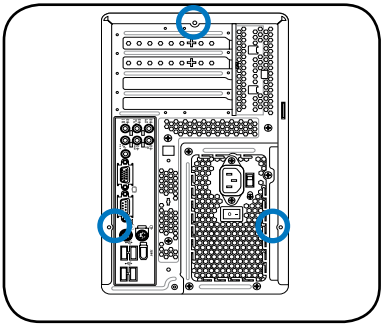

2. 然後使用十字螺絲起子，將這三顆螺絲鬆開，並放置在一旁。

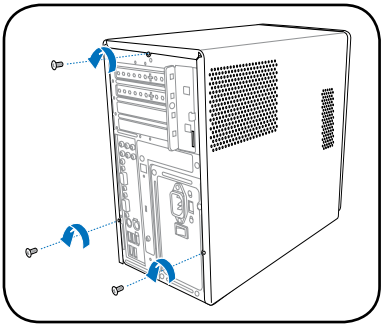

3. 接著如右圖，將外蓋板向後抽離機殼主體，並向上完全將外蓋板取出。
4. 然後請將此外蓋板先放置於一旁。

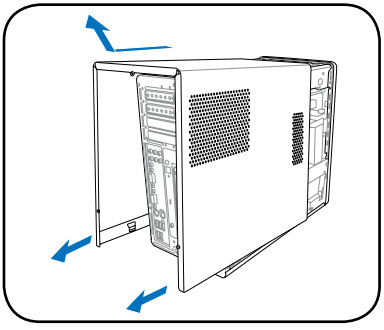

2.4 打開電源供應器支架

當您要安裝中央處理器與其他系統組件前，您必須要先將電源供應器支架移開（但不需要卸除電源供應器）。

請依照以下的步驟，來移除電源模組支架：

1. 請將機殼橫躺並放置在平坦的桌面上。
2. 移除固定電源供應器模組支架的二顆螺絲。
3. 將電源模組支架小心地向外打開約 90 度角（如右圖所示，不需卸除電源供應器），以方便組裝內部組件。

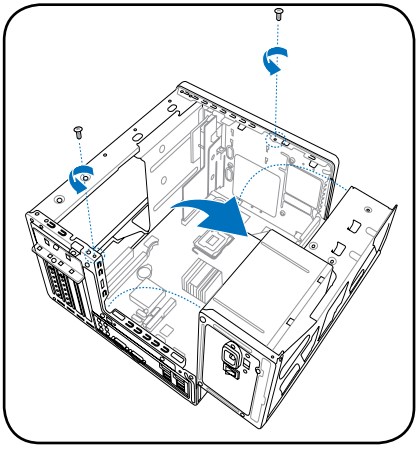

重要！打開電源模組支架時請小心地用手扶好，以免撞到其他電腦設備或組件，造成損壞。

2.5 安裝中央處理器（CPU）

- 您所購買的盒裝 Intel® Pemtium® 4 LGA775 封裝之處理器，應該會提供關於處理器、風扇、散熱片套件的安裝說明書。若該文件的敘述與本章節的敘述有所出入，請以該文件的安裝步驟為主。
- 在您購買本產品之後，請確認在主機板上的 LGA775 插座上附有一個隨插即用的保護蓋，並且插座接點沒有彎曲變形。若是保護蓋已經毀損或是沒有保護蓋，或者是插座接點已經彎曲，請立即與您的經銷商連絡。
- 在安裝完華碩主機板之後，請將隨插即用的保護蓋保留下來。只有 LGA775 插槽上附有隨插即用保護蓋的主機板符合 Return Merchandise Authorization（RMA）的要求，華碩電腦才能為您處理產品的維修與保固。
- 本保固不包括處理器插座因遺失、錯誤的安裝或不正確的移除隨插即用保護蓋所造成的毀損。

2.5.1 安裝中央處理器

請依照以下說明安裝 CPU：

1. 找到位於主機板上的處理器插座。

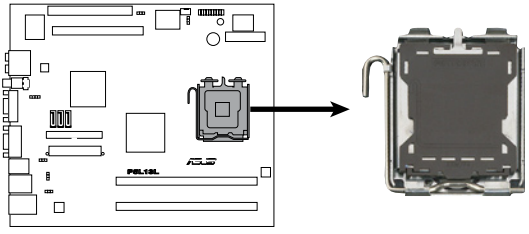

P5L13L CPU Socket 775

在安裝處理器之前，請先將主機板上的處理器插槽面向您，並且確認插槽的固定扳手位在您的左邊。

2. 以手指壓下固定扳手並將其稍向左側推（A），這麼做可使扳手脫離固定扣並鬆開 CPU 輔助安裝盒（B）。

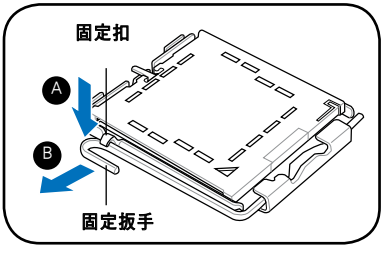

CPU 安裝盒上的保護蓋是用以保護插槽上的接腳之用，因此只有當要安裝 CPU 時，才可將其移除。

3. 順著圖中虛線箭頭所標示的方向將固定扳手鬆開（約 135 度角）。
4. 將 CPU 安裝盒的上蓋向上掀開(4A)，並取下保護蓋(4B)。

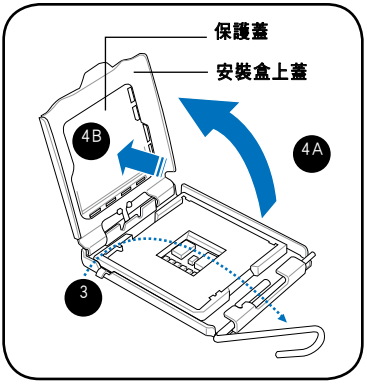

5. 請確認 CPU 的金色三角形標示是位在左下角的位置，接著把 CPU 順著這個方向安裝到主機板的插座上，並確認 CPU 左上方的缺口與插座上對應的校準點是相吻合的。

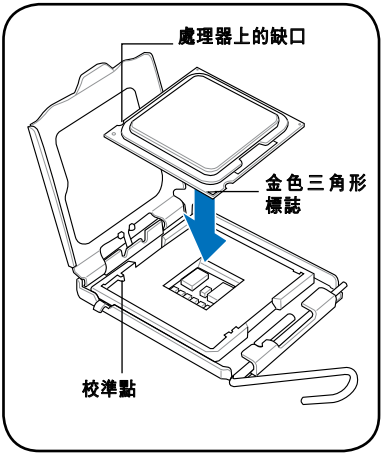

6. 將上蓋重新蓋上(A)，接著請將固定扳手朝原方向推回(B)，並扣於固定扣之上。

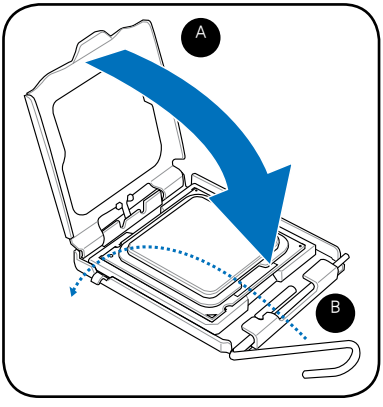

2.5.2 安裝處理器散熱器

Intel Pentium D、Core2 Duo、Pentium 4、Celeron D 之 LGA775 處理器需要搭配安裝經過特殊設計的散熱片與風扇，方能得到最佳的散熱效能，以下提供安裝方式之參考。

- 若您所購買的是盒裝 Intel Pentium D、Core2 Duo、Pentium 4、Celeron D 之 LGA775 處理器，則產品包裝中即已內含有一組專用的散熱片與風扇；若您所購買的是散裝的處理器，請確認您所使用的 CPU 散熱器已通過 Intel® 的相關認證，並具備有 4-pin 電源接頭。
- 盒裝 Intel Pentium D、Core2 Duo、Pentium 4、Celeron D 之 LGA775 處理器包裝中的散熱器與風扇，採用下推式固定扣具，因此無須使用任何工具進行安裝。請參考盒內的使用說明進行安裝。

當您要裝上處理器專用的散熱器前，請確認風扇散熱片上的金屬銅片或者是 CPU 上面有確實塗上散熱膏。

1. 將散熱器放置在已安裝好的 CPU 上方，並確認主機板上的四個孔位與散熱器的四個扣具位置相吻合。
2. 將散熱器上的四個固定扣具，依對角的二組二組同時向下推，使散熱器扣合在主機板上。然後將每個扣具上的旋扭以順時鐘方向旋轉，使散熱器穩固地固定於主機板上。

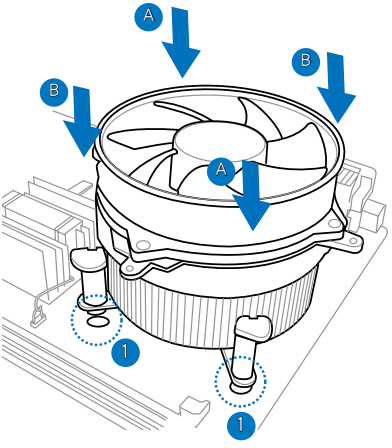

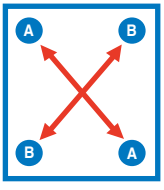

3. 當風扇、散熱片以及支撐機構都已安裝完畢，接著請將風扇的電源線插到主機板上標示有「CPU_FAN」的電源插槽。

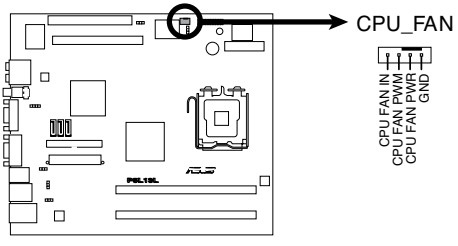

P5L13L CPU Fan Connector

若您未連接 CPU_FAN 的電源插槽，可能將會導致開機時 CPU 溫度過熱並出現「Hardware monitoring errors」的訊息。

2.6 系統記憶體

2.6.1 概觀

本主機板配置有二組 240-pin DDR2 DIMM（Double Data Rate 2，雙倍資料傳輸率）記憶體模組插槽。

下圖所示為 DDR2 DIMM 記憶體模組插槽在主機板上之位置。

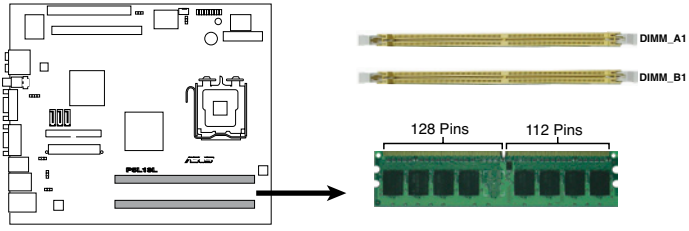

P5L13L 240-pin DDR2 DIMM Sockets

2.6.2 記憶體設定

您可以任意選擇使用 256MB、512MB、1GB 的 DDR2 記憶體模組至本主機板的 DDR2 DIMM 插槽上。詳細安裝方式請參考本節中所提到的記憶體配置方式進行安裝。

記憶體安裝注意事項

- 在雙通道模式的安裝配置中，請使用相同規格與容量的 DDR2 記憶體模組，並將其成對安裝於各通道記憶體模組插槽上（DIMM_A1 與 DIMM_B1）。
- 在本主機板請使用相同 CL（CAS-Latency 行位址控制器延遲時間）值記憶體模組。建議您使用同一廠商所生產的相同容量型號之記憶體。請參考記憶體合格商供應列表。
- 由於南橋晶片資源配置的關係，當兩個記憶體插槽都已安裝 1GB 的記憶體模組（總共 2GB），則主機板所偵測到的記憶體容量將會是 2GB 以上（略小於 2GB）。
- 本主機板不支援 128Mb 或雙面 x16 個晶片的堆疊式記憶體。

建議的記憶體安裝方式

模式	插槽	
	DIMM_A1	DIMM_B1
單通道	安裝	-
	-	安裝
雙通道（1）	安裝	安裝

記憶體合格供應商列表(QVL)

相容於 DDR2-533 MHz

容量	供應商	記憶體晶片型號	廠牌	Side(s)	組件	記憶體插槽支援 A*	記憶體插槽支援 B*
256MB	KINGSTON	E5116AF-5C-E	ELPIDA	SS	KVR533D2N4/256	V	V
512MB	KINGSTON	HYB18T512800AF37	N/A	SS	KVR533D2N4/512	V	V
1024MB	KINGSTON	5YDIID9GCT	MICRON	DS	KVR533D2N4/1G	V	V
512MB	Qimonda	HYB18T512800BF37	N/A	SS	HYS64T64000HU-3.7-B	V	V
1024MB	Qimonda	HYB18T512800BF37	N/A	DS	HYS64T128020HU-3.7-B	V	V
256MB	SAMSUNG	K4T51163QC-ZCD5	SAMSUNG	SS	M378T3354CZ3-CD5		V
512MB	SAMSUNG	ZCD5K4T51083QC	SEC	SS	M378T6553CZ3-CD5	V	V
1024MB	SAMSUNG	ZCD5K4T51083QC	SEC	DS	M378T2953CZ3-CD5		V
256MB	Hynix	HY5PS121621CFP-C4	Hynix	SS	HYMP532U64CP6-C4	V	V
1024MB	Hynix	HY5PS12821CFP-C4	Hynix	DS	HYMP512U64CP8-C4	V	V
256MB	CORSAIR	32M16CEDG	CORSAIR	SS	VS256MB533D2	V	V
512MB	CORSAIR	MI110052432M8CEC	CORSAIR	DS	VS512MB533D2	V	V
1024MB	CORSAIR	64M8CEDG	CORSAIR	DS	VS1GB533D2	V	V
512MB	ELPIDA	E5108AB-5C-E(ECC)	ELPIDA	SS	EBE51ED8ABFA-5C-E		
512MB	ELPIDA	E5108AB-5C-E	ELPIDA	SS	EBE51UD8ABFA-5C	V	V
512MB	ELPIDA	E5108AB-5C-E	ELPIDA	SS	EBE51UD8ABFA-5C-E	V	V
1024MB	ELPIDA	E5108AB-5C-E	ELPIDA	DS	EBE11UD8ABFA-5C-E	V	V
512MB	KINGMAX	E5108AE-5C-E	ELPIDA	SS	KLBC28F-A8EB4	V	V
1024MB	KINGMAX	E5108AE-5C-E	ELPIDA	DS	KLBD48F-A8EB4	V	V
512MB	KINGMAX	KKEA88E4AAK-37	KINGMAX	SS	KLBC28F-A8KE4	V	
1024MB	KINGMAX	5MB22D9DCN	MICRON	DS	KLBD48F-A8ME4	V	
512MB	Apacer	AM4B5708GQJS5D	N/A	SS	AU512E533C4KBGC	V	
1024MB	Apacer	AM4B5708GQJS5D	N/A	DS	AU01GE533C4KBGC	V	V
512MB	Super Talent	Heat-Sink Package	N/A	SS	T5UA512C4	V	V
1024MB	Super Talent	Heat-Sink Package	N/A	DS	T5UB1G8C4	V	V

相容於 DDR2-667 MHz

容量	供應商	記憶體晶片型號	廠牌	Side(s)	組件	記憶體插槽支援 A*	記憶體插槽支援 B*
512MB	KINGSTON	D6408TEBGGL3U	KINGSTON	SS	KVR667D2N5/512	V	V
1024MB	KINGSTON	D6408TEBGGL3U	KINGSTON	DS	KVR667D2N5/1G	V	
256MB	KINGSTON	HYB18T256800AF3S	N/A	SS	KVR667D2N5/256	V	V
256MB	KINGSTON	6SBI2D9DCG	MICRON	SS	KVR667D2N5/256	V	V
512MB	Qimonda	HYB18T512800BF3S(ECC)	N/A	SS	HYS72T64000HU-3S-B		
1024MB	Qimonda	HYB18T512800BF3S(ECC)	N/A	DS	HYS72T128020HU-3S-B		
256MB	Qimonda	HYB18T512160BF-3S	INFINEON	SS	HYS64T32000HU-3S-B	V	V
512MB	Qimonda	HYB18T512800BF3S	N/A	SS	HYS64T64000HU-3S-B	V	V
1024MB	Qimonda	HYB18T512800BF3S	N/A	DS	HYS64T128020HU-3S-B	V	V
256MB	SAMSUNG	K4T51163QC-ZCE6	SAMSUNG	SS	M378T3354CZ0-CE6	V	V
512MB	SAMSUNG	ZCE6K4T51083QC	SEC	SS	M378T6553CZ0-CE6		V
1024MB	SAMSUNG	ZCE6K4T51083QC	SEC	DS	M378T2953CZ0-CE6		
256MB	SAMSUNG	K4T51163QC-ZCE6	SAMSUNG	SS	M378T3354CZ3-CE6	V	V
512MB	SAMSUNG	K4T51083QC	SEC	SS	M378T6553CZ3-CE6	V	V
1024MB	SAMSUNG	ZCE6K4T51083QC	SEC	DS	M378T2953CZ3-CE6	V	V
256MB	Hynix	HY5PS121621CFP-Y5	Hynix	SS	HYMP532U64CP6-Y5	V	V
1024MB	Hynix	HY5PS12821CFP-Y5	Hynix	DS	HYMP512U64CP8-Y5	V	V
256MB	CORSAIR	MIII00605	N/A	SS	VS256MB667D2	V	V
512MB	CORSAIR	64M8CFEG	N/A	SS	VS512MB667D2	V	
1024MB	CORSAIR	64M8CFEG	N/A	DS	VS1GB667D2		
256MB	ELPIDA	E2508AB-6E-E	ELPIDA	SS	EBE25UC8ABFA-6E-E	V	V
512MB	ELPIDA	E5108AE-6E-E	ELPIDA	SS	EBE51UD8AEFA-6E-E	V	V
512MB	A-DATA	AD29608A8A-3EG	A-DATA	SS	M2OAD5G3H3166I1C52		V
1024MB	A-DATA	AD29608A8A-3EG	A-DATA	DS	M2OAD5G3I4176I1C52	V	V
2048MB	A-DATA	NT5TU128M8BJ-3C	N/A	DS	M2ONY5H3J4170I1C5Z	V	
512MB	crucial	Heat-Sink Package	N/A	SS	BL6464AA663.8FD	V	V
1024MB	crucial	Heat-Sink Package	N/A	DS	BL12864AA663.16FD	V	V
1024MB	crucial	Heat-Sink Package	N/A	DS	BL12864AL664.16FD	V	
1024MB	crucial	Heat-Sink Package	N/A	DS	BL12864AA663.16FD2		V
512MB	Apacer	AM4B5708GQJS7E0628F	APACER	SS	AU512E667C5KBGC	V	V
1024MB	Apacer	AM4B5708GQJS7E	APACER	DS	AU01GE667C5KBGC	V	V
256MB	Kingmax	N2TU51216AG-3C	NANYA	SS	KLCB68F-36KH5	V	V
512MB	Kingmax	KKEA88B4LAUG-29DX	KINGMAX	SS	KLCC28F-A8KB5	V	
1024MB	Kingmax	KKEA88B4LAUG-29DX	KINGMAX	DS	KLCD48F-A8KB5	V	V
512MB	Transcend	E5108AE-6E-E	ELPIDA	SS	TS64MLQ64V6J	V	
1024MB	Transcend	E5108AE-6E-E	ELPIDA	DS	TS128MLQ64V6J	V	V
512MB	Transcend	J12Q3AB-6	JetRam	SS	JM367Q643A-6	V	V
1024MB	Transcend	J12Q3AB-6	JetRam	DS	JM388Q643A-6	V	V
512MB	Super Talent	Heat-Sink Package	N/A	SS	T6UA512C5	V	
1024MB	Super Talent	Heat-Sink Package	N/A	DS	T6UB1GC5	V	
512MB	SMART	G64M8XB3ITIX4TUE	SMART	SS	TB3D2667C58S	V	V
512MB	SMART	G64M8XB3ITIX4TUE	SMART	DS	TB4D2667C58D		V

Side(s)：SS - 單面記憶體　DS - 雙面記憶體

記憶體插槽：

A - 在單通道模式中，支援將記憶體模組安裝在任一插槽。

B - 在雙通道記憶體設定中，支援將二組記憶體模組安裝在 Channel A 或 Channel B 插槽上。

請造訪華碩網站（tw.asus.com），來查看最新的 DDR2-533/677 記憶體合格供應商列表。

安裝系統記憶體

1. 扳開記憶體兩端的白色固定卡榫。

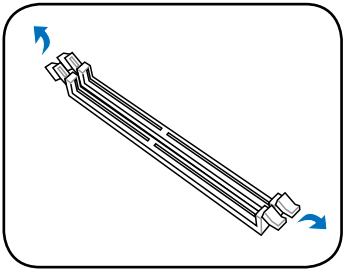

2. 將記憶體模組的金手指對齊插槽的溝槽，注意金手指的凹孔要對上插槽的凸起點。

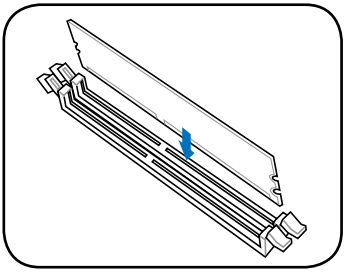

3. 緩緩地將記憶體模組插入插槽中，若無錯誤，插槽兩端的白色卡榫會自動扣上。

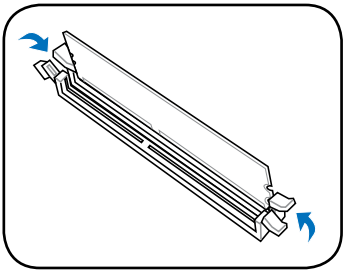

注意：由於 DDR DIMM 記憶體模組金手指部份均有凹槽的設計，因此只能以一個固定方向安裝到記憶體模組插槽中。安裝時僅需對照金手指與插槽中的溝槽，再輕輕置入記憶體模組。因此請勿強制插入以免損及記憶體模組。

2.7 安裝擴充卡

主機板上備有一個 PCI 插槽及一個 PCI Express x16 擴充插槽，本系統採用方便的固定設計，提供您安裝選購的擴充介面卡。請依照以下步驟來安裝擴充卡：

安裝/移除任何擴充卡之前，請暫時將電腦的電源線拔除，如此可免除因電氣殘留於電腦中而發生的意外狀況。

2.7.1 介面卡插槽

PCI 介面卡插槽

本主機板配置 32-bit 的 PCI 介面卡擴充插槽，舉凡網路卡、SCSI 卡、音效卡、USB 卡等符合 PCI 介面規格者，都可以使用在 PCI 介面卡擴充插槽。這一張圖示展示 PCI 介面卡安裝在 PCI 介面卡擴充插槽的情形。

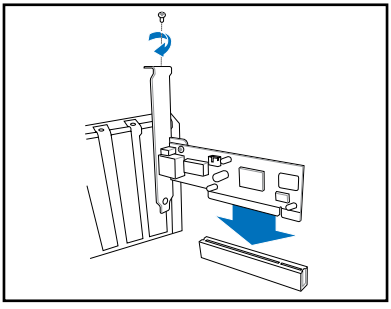

PCI Express x16 介面卡插槽

本主機板支援 x16 規格的 PCI Express 介面卡插槽，可提供您安裝 PCI Express x16 標準的顯示卡。這一張圖示展示 PCI Express x16 顯示卡安裝在此擴充插槽的情形。

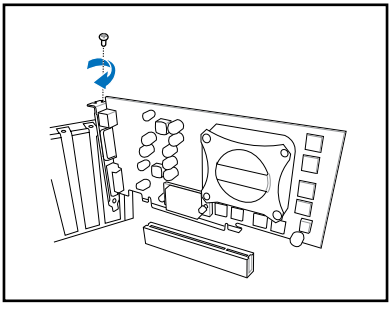

本主機所支援的 PCI Express x16 介面卡尺寸大小為 192mm x 19mm 或是比這設計更小的介面卡。

2.7.2 裝入擴充卡

請依照以下步驟來裝入一張擴充卡：

在安裝該介面卡前，請先閱讀該介面卡的說明以注意是否有相關的事項須配合設定，並依照介面卡說明書來調整好介面卡上的設定（如需調整跳線帽等）。

1. 鬆開主機後端擋板閘鎖的固定螺絲。
2. 移除擋板閘鎖。
3. 插入擴充卡並再次確認已完全插入插槽內。
4. 鎖上一顆螺絲以固定住擴充卡。
5. 裝回擋板閘鎖並鎖上螺絲。

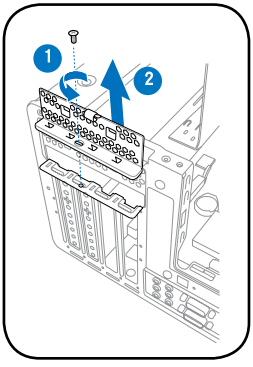

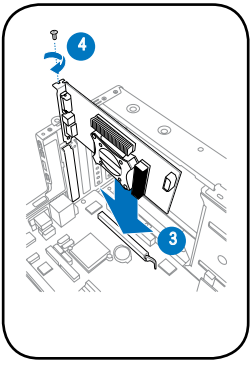

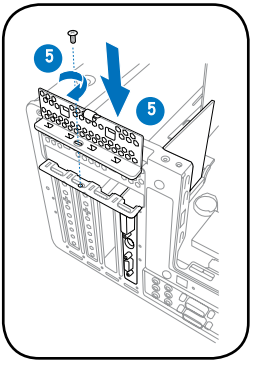

標準中斷要求使用一覽表

IRQ		指定功能
0		系統計時器
1		鍵盤控制器
2		可設定之岔斷控制卡
4*		通訊連接埠（COM1）
6		標準軟式磁碟機控制卡
7*		印表機埠（LPT1）
8		系統 CMOS/即時時鐘
9*		當使用時為 ACPI 模式
10*		預留給 PCI 裝置使用
11*		預留給 PCI 裝置使用
12*		PS/2 相容滑鼠連接埠
13		數值資料處理器
14		第一組 IDE 通道

*：這些通常是留給 ISA 或 PCI 介面卡使用

本主機板使用的中斷要求一覽表

	A	B	C	D	E	F	G	H
PCI 插槽	分享	分享	分享	分享	-	-	-	-
PCIE x16 插槽	分享	-	-	-	-	-	-	-
內建 USB 控制器 1	-	-	-	-	分享	-	-	-
內建 USB 控制器 2	-	分享	-	-	-	-	-	-
內建 USB 控制器 3	-	-	分享	-	-	-	-	-
內建 USB 控制器 4	-	-	-	分享	-	-	-	-
內建 USB 2.0 控制器	-	-	-	-	分享	-	-	-
內建 IDE 插槽	-	-	分享	-	-	-	-	-
內建 AC'97 音效	分享	-	-	-	-	-	-	-
內建網路	分享	-	-	-	-	-	-	-
內建 1394	-	-	-	-	分享	-	-	-

當您將 PCI 介面卡插在可以共享的擴充插槽時，請注意該介面卡的驅動程式是否支援 IRQ 分享或者該介面卡並不需要指派 IRQ。否則會容易因 IRQ 指派不當產生衝突，導致系統不穩定且該介面卡的功能也無法使用。

2.8 安裝光碟機

本準系統主機提供一個 5.25 吋裝置擴充槽，以提供使用者安裝光碟機。請依照以下的步驟，來安裝光碟機：

1. 將主機直立平放在桌面上。
2. 將光碟機置入機殼上方的光碟機插槽，直到光碟機二側的螺絲孔對準插槽上的螺絲孔位。

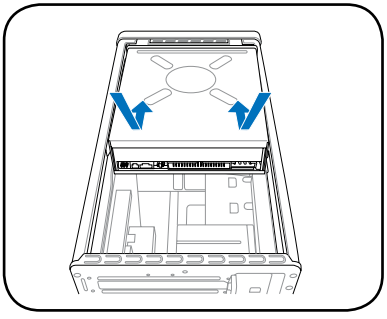

3. 在光碟機二側各鎖上二顆螺絲，以固定住光碟機。
4. 將 IDE 排線及電源線連接至光碟機後端的接頭。

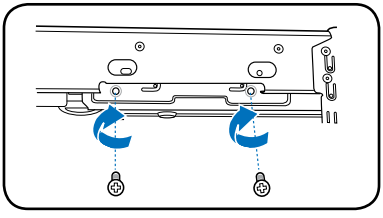

2.9 安裝 SATA 硬碟機

1. 連接 SATA 電源線至電源供應器的電源接頭。
2. 連接 SATA 訊號線及電源線至硬碟後端接頭。
3. 找到硬碟插槽位置（位於電源供應器旁）。

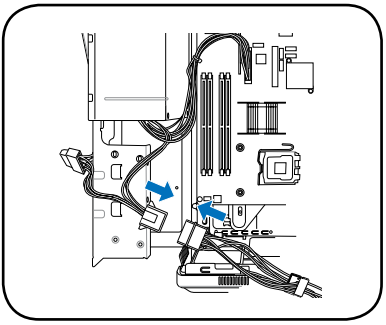

4. 將硬碟置入硬碟插槽中(注意硬碟的標籤面須朝向機殼的外側)並以四顆螺絲固定好。

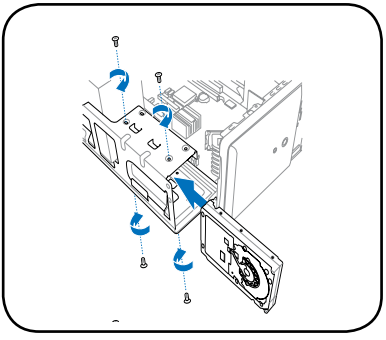

5. 連接 SATA 排線至主機板上的 SATA 插槽，並將機殼內的所有連接排線用束線帶整理好。

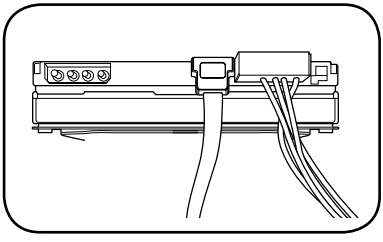

2.10 裝回電源供應器支架

當您安裝好所需的零組件之後，即可裝回電源供應器支架。
請依照以下的步驟將電源供應器支架裝回機殼中：

1. 如下圖所示，電源供應器已在呈 90 度角狀態的電源供應器支架中。
2. 連接 4-pin 12V 電源插頭至主機板上的 ATX12V 插座中。
3. 連接 24-pin 12V 電源插頭至主機板上的 ATXPWR 插座中。
4. 然後將電源供應器往左旋置回機殼上。
5. 使用螺絲起子將固定電源供應器支架的兩顆螺絲鎖上固定。

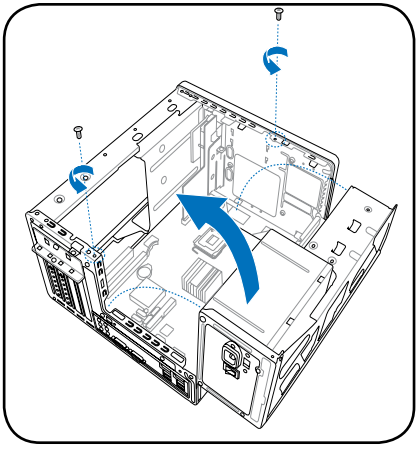

在裝回支架前，請再次確定電源供應器不會妨礙到內部的處理器與/或機殼風扇等相關電源線。

2.11 電壓的選擇

本系統所附的電源，在電源插座旁有一個電壓選擇開關，你可以利用這個開關，切換到適合您所在區域所使用的電壓值。

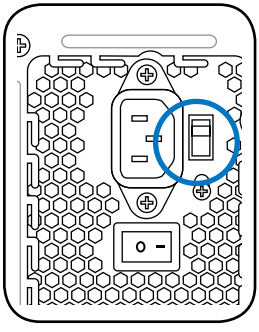

說明：電壓選擇開關的預設值為 230 V。

若您所在區域提供電壓為 100-127V，請切換到 115V。若您所在區域提供電壓為 200-240V，請切換到 230V。

警告！若您在 230V 的電壓環境使用 115V 電壓將會造成嚴重的系統損害。

2.12 裝回機殼

1. 將橫躺的機殼立起來，如圖所示。
2. 將先前取下的機殼依箭頭方向裝回主機上，並將機殼內側的卡榫 (A) 對準機身相對應的卡榫 (B)，然後再將機殼完全地卡入主機上。

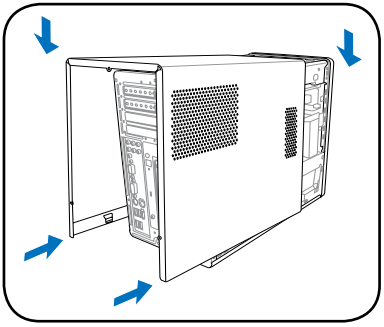
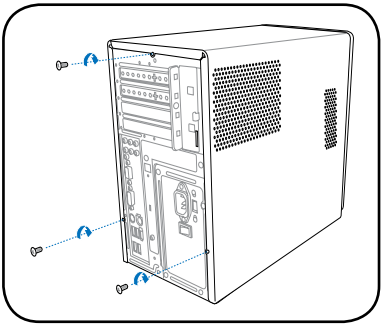
3. 將先前取下的三顆機殼螺絲鎖回主機後方，完成安裝。