Inspiring Innovation • Persistent Perfection

All-in-one PC

Käyttöopas

Suomi

ET2410 / ET2210 Series

FI6665

Ensimmäinen painos V1
Kesäkuu 2011

Suomi

Copyright © 2011 ASUSTeK COMPUTER INC. Kaikki oikeudet pidätetään.

Tämän ohjekirjan mitään osaa, mukaan lukien siinä kuvatut tuotteet ja ohjelmistot, ei saa kopioida, siirtää, kirjata, varastoida hakujärjestelmään tai kääntää millekään kielelle missään muodossa tai millään keinoin, lukuun ottamatta ostajan varmuuskopiona säilyttämää asiakirjaa, ilman erillistä kirjallista lupaa ASUSTeK COMPUTER INC:ltä (“ASUS”).

Tuote- ja yritysnimet, jotka tässä käsikirjassa on mainittu, voivat olla vastaavien yritysten rekisteröityjä tavaramerkkejä tai tekijänoikeuksia, ja niitä käytetään vain tunnistustarkoituksiin. Kaikki tavaramerkit ovat omistajiensa omaisuutta.

Olemme tehneet parhaamme, jotta tämän käsikirjan tiedot olisivat oikeita ja ajan tasalla. Valmistaja ei kuitenkaan takaa käsikirjan sisällön tarkkuutta ja pidättää oikeuden tehdä muutoksia ilman ennakkoilmoitusta.

Sisältö

Sisältö 3
Tiedoksiantoja 5
FCC-lausunto 5
Kanadan viestintäviraston lausunto 6
IC-säteilyaltistumislausunto Kanadaa varten 6
(R&TTE-direktiivi 1999/5/EC) 6
CE-merkkivaroitus 7
Langaton käyttökanava eri alueilla 7
Ranskan rajoitetut langattoman taajuuskaistat 8
REACH 9
Global Environmental Regulation Compliance and Declaration 10
ASUS-kierrätys/Palautuspalvelut 10
Tärkeimmät turvallisuusohjeet 10
ENERGY STAR –yhteensopiva tuote 11
Huomautuksia tähän käsikirjaan 11
Turvallisuustietoja 12
Järjestelmän asentaminen 12
Hoito käytön aikana 12
Äänenpainevaroitus 13
Television kanavanvalitsin (tietyissä malleissa) 13
Adapteri 13
DC-tuuletinvaroitus 13
Tervetuloa 14
Pakkauksen sisältö 14
Näin opit tuntemaan All-in-one PC -laitteesi 15
Kuva edestä 15
Taustanäkymä 17
Sivunäkymä 19
Kosketusnäytön käyttäminen 21
Kosketusosoittimen näyttäminen 21
Kosketusnäytön puhdistaminen 22

Suomi

All-in-one PC:n sijoittaminen 23
Sijoittaminen työpöydälle 23
Kiinnitys seinään 24
All-in-one PC:n asentaminen 26
Langallisen näppäimistön ja hiiren yhdistäminen 26
Langattoman näppäimistön ja hiiren yhdistäminen 26
Järjestelmän virrankytkeminen 27
Sammuttaminen 27
Langattoman yhteyden konfiguroiminen 28
Langallisen yhteyden konfigurointi 29
Staattisen IP-osoitteen käyttö: 29
Dynaamisen IP-osoitteen käyttö (PPPoE) 31
Yhteyden muodostaminen ulkoisiin äänilaitteisiin 34
Äänilähdön asetusten konfigurointi 34
Järjestelmän palautus 36
Piilotetun osion käyttäminen 36
Käyttöjärjestelmän palauttaminen tehdasasetusosioksi (F9 Recovery) 36
Tehdasasetusympäristön tietojen varmuuskopiointi USB-asemalle (F9 Backup (F9 Varmuuskopiointi)) 36
USB-tallennusvälineen käyttö (USB:n palautus) 37

Suomi

Tiedoksiantoja

FCC-lausunto

Tämä laite täyttää FCC sääntöjen kohdan 15. Käyttö täyttää seuraavat kaksi ehtoa:

- Tämä laite ei saa aiheuttaa haitallista häiriötä, ja
- Tämän laitteen tulee hyväksyä kaikki vastaanotettu häiriö, mukaan lukien häiriö, joka voi aiheuttaa ei-toivottuja toimintoja.

Tämä laite on testattu ja sen on havaittu toimivan digitaalilaitteiden luokan B rajoissa, jotka on määritelty FCC:n sääntöjen kohdassa 15. Nämä rajoitukset on suunniteltu antamaan kohtuullisen suojan vahingollisia sivuvaikutuksia vastaan kotikäytössä. Tämä laite tuottaa, käyttää ja voi säteillä energiaa radiotaajuudella, ja jos sitä ei ole asennettu tai käytetä ohjeiden mukaan, se voi aiheuttaa vahingollista häirintää radioliikenteelle. On kuitenkin mahdollista, että häiriöitä esiintyy tietyn asennuksen yhteydessä. Jos tämä aiheuttaa häiriöitä radio- tai televisiovastaanottimissa, jotka voi päätellä sammuttamalla ja käynnistämällä laitetta, on suositeltavaa yrittää korjata häiriöitä yhdellä tai useammalla seuraavista keinoista:

- Kääntäkää tai siirtäkää vastaanottimen antennia.
- Lisätkää laitteen ja vastaanottimen välimatkaa.
- Liittäkää laite pistorasiaan, joka on toisessa virtapiirissä kuin vastaanotin.
- Pyytäkää neuvoja myyjältä tai kokeneelta radio- ja tv-asentajalta.

VAROITUS: Mitkä tahansa muutokset tai muunnelmat, joita tämän laitteen käyttöoikeuden antaja ei nimenomaisesti ole hyväksynyt, voivat mitätöidä käyttäjän valtuutuksen käyttää laitteistoa.

RF-altistuksen varoitus

Tämä laitteisto täytyy asentaa ja käyttää toimitettujen ohjeiden mukaisesti, sekä tätä lähetintä varten käytetty antenni(t) täytyy asentaa tuottamaan vähintään 20 cm erotusetäisyyden kaikista henkilöistä, eikä se saa olla samanpaikkaisesti tai käyttää yhdessä minkään muun antennin tai lähettimen kanssa. Loppukäyttäjien ja asentajien täytyy toimittaa antennin mukana asennusohjeet ja lähettimen käyttöolosuhteet tyydyttävää RF-altistuksen yhdenmukaisuutta varten.

Kanadan viestintäviraston lausunto

Tämä digitaalilaite ei ylitä Luokan B digitaalilaitteille asetettuja radiokohinan rajoituksia, jotka on määritetty Kanadan viestintäviraston radiohäiriösäännöksissä.

Tämä Luokan B digitaalilaite on Kanadan ICES-003-säännösten mukainen.

IC-säteilyaltistumislausunto Kanadaa varten

Tämä laite täyttää IC-säteilyrajoitukset, jotka on asetettu hallitsemattomaan ympäristöön. Jotta IC-radiotaajuuden altistumisvaatimukset täytetään, vältä suoraa kontaktia lähettävään antenniin lähetyksen aikana. Käyttäjän on noudatettava tiettyjä käyttöohjeita, jotta radiotaajuusaltistumisen vaatimukset täytetään.

Käyttö täyttää seuraavat kaksi ehtoa:

- Tämä laite ei saa aiheuttaa haitallista häiriötä, ja
- Tämän laitteen tulee hyväksyä kaikki vastaanotettu häiriö, mukaan lukien häiriö, joka voi aiheuttaa ei-toivottuja toimintoja.

(R&TTE-direktiivi 1999/5/EC)

Seuraavat asiat on suoritettu ja niitä pidetään oleellisina ja riittävinä:

- Oleelliset vaatimukset kuten artikkelissa [Article 3]
- Suojavaatimukset terveyttä ja turvallisuutta varten kuten artikkelissa [Article 3.1a]
- Sähköturvallisuuden testaus kuten artikkelissa [EN 60950]
- Sähkömagneettisen yhteensopivuuden suojavaatimukset kuten artikkelissa [Article 3.1b]
- Sähkömagneettisen yhteensopivuuden testaaminen kuten artikkeleissa [EN 301 489-1] & [EN 301 489-17]
- Radiospektrin tehokas käyttö kuten artikkelissa [Article 3.2]
- Radiotestaussarja kuten artikkelissa [EN 300 328-2]

CE-merkkivaroitus

Tämä on luokan B tuote, joka saattaa kotiympäristössä aiheuttaa radiohäiriötä, missä tapauksessa käyttäjän saattaa täytyä tehdä tarvittavia toimenpiteitä.

CE-merkintä laitteille, joissa ei ole langatonta LAN/Bluetooth-toimintoa

Tämän laitteen toimitettu versio täyttää EY-direktiivit 2004/108/EY (sähkömagneettinen yhteensopivuus) ja 2006/95/EY (pienjännitedirektiivi).

CE-merkintä laitteille, joissa on langaton LAN/Bluetooth

Tämä laite täyttää Euroopan parlamentin ja komission direktiivin 1999/5/EY (9.3.1999) radio- ja telepäätelaitteista ja keskinäisestä yhdenmukaisuudesta.

Langaton käyttökanava eri alueilla

Pohjois-Amerikka	2,412-2,462 GHz	Ch01 – Ch11
Japani	2,412-2,484 GHz	Ch01 – Ch14
Eurooppa ETSI	2,412-2,472 GHz	Ch01 – Ch13

Ranskan rajoitetut langattoman taajuuskaistat

Joillakin Ranskan alueilla on rajoitettu taajuuskaista. Pahimmat maksimit valtuutettuna tehona sisällä ovat:

- 10 mW koko 2,4 GHz -kaistalle (2400 MHz–2483,5 MHz)
- 100 mW taajuuksille väliltä 2446,5 MHz ja 2483,5 MHz

Kanavat 10 – 13 käyttävät yksin kaistaa 2446,6 MHz – 2483,5 MHz.

Ulkokäyttöön on muutama mahdollisuus: Yksityisellä alueella tai julkisten henkilöiden yksityisellä alueella käyttö vaatii etukäteisvaltuutuksen puolustusministeriöltä, ja valtuutettu maksimiteho on 100 mW kaistalla 2446,5 – 2483,5 MHz. Käyttö ulkona julkisella alueella ei ole sallittua.

Alla luetelluilla alueilla koko 2,4 GHz -kaistalla:

- Valtuutettu maksimiteho sisällä on 100 mW
- Valtuutettu maksimiteho ulkona on 10 mW

Alueilla, jotka käyttävät kaistaa 2400 – 2483,5 MHz sallitaan EIRP, joka on alle 100 mW sisällä ja alle 100 mW ulkona:

01 Ain	02 Aisne	03 Allier	05 Hautes Alpes	
08 Ardennes	09 Ariège	11 Aude	12 Aveyron	16 Charente
24 Dordogne	25 Doubs	26 Drôme	32 Gers	36 Indre
37 Indre et Loire	41 Loir et Cher	45 Loiret	50 Manche	55 Meuse
58 Nièvre	59 Nord	60 Oise	61 Orne	63 Puy du Dôme
64 Pyrénées Atlantique	66 Pyrénées Orientales		67 Bas Rhin	68 Haut Rhin
70 Haute Saône	71 Saône et Loire		75 Paris	82 Tarn et Garonne
84 Vaucluse	88 Vosges		89 Yonne	
90 Territoire de Belfort	94 Val de Marne			

Tämä vaatimus muuttuu todennäköisesti ajan myötä ja antaa käyttää langatonta verkkokorttia useammilla Ranskan alueilla.Tarkista viimeisimmät tiedot ART:lta (www.arcep.fr)

Langaton verkkokortti lähettää alle 100 mW, mutta yli 10 mW.

EI PURKAMISTA

Takuu ei kata tuotteita, jotka käyttäjät ovat purkaneet

Litium-ioni-paristovaroitus

VAROITUS: On olemassa räjähdysvaara, jos paristo on vaihdettu väärin. Korvaa vain samalla tai vastaavalla valmistajan suosittelemalla tyypillä. Hävitä käytetyt paristot valmistajan ohjeiden mukaisesti.

Ei altistusta nesteille

ÄLÄ altista nesteille, sateelle tai kosteudelle tai käytä niiden lähellä. Tämä tuote ei ole vesitiivis tai öljynpitävä.

Ylivedetty roskapönttö -symboli tarkoittaa, että tuotetta (sähkö- tai elektroniikkalaitetta tai elohopeaa sisältävää nappiparistoa) ei saa hävittää tavallisen kotitalousjätteen mukana. Tarkista paikalliset säädökset sähkölaitteiden hävittämisestä.

ÄLÄ heitä akkua talousjätteen sekaan. Tämä yliviivattu pyörällisen roska-astian symboli osoittaa, että akkua ei saa laittaa talousjätteen sekaan.

REACH

REACH (Registration, Evaluation, Authorization, and Restriction of Chemicals (kemikaalien rekisteröinti, arviointi ja lupamenettely)) -sääntelykehysten mukaisesti julkaisemme tuotteidemme kemialliset ainesosat ASUS REACH -verkkosivustolla osoitteessa http://csr.asus.com/english/REACH.htm.

Global Environmental Regulation Compliance and Declaration

ASUS follows the green design concept to design and manufacture our products, and makes sure that each stage of the product life cycle of ASUS product is in line with global environmental regulations. In addition, ASUS disclose the relevant information based on regulation requirements.

Please refer to http://csr.asus.com/english/Compliance.htm for information disclosure based on regulation requirements ASUS is complied with:

Japan JIS-C-0950 Material Declarations

EU REACH SVHC

Korea RoHS

Swiss Energy Laws

ASUS-kierrätys/Palautuspalvelut

ASUS-laitteiden kierrätys ja palautusohjelmat perustuvat ympäristömme suojelun korkeimpiin standardeihin. Me uskomme tarjoamiemme ratkaisujen antavan sinulle mahdollisuuden kierrättää vastuullisesti tuotteemme, paristot ja muut osat sekä pakkausmateriaalin. Siirry kohtaan http://csr.asus.com/english/Takeback.htm saadaksesi lisätietoja kierrätyksestä eri alueilla.

Tärkeimmät turvallisuusohjeet

Käyttöturvallisuusvaatimusten täyttämiseksi PC-monikäyttölaite on asennettava kiinnikkeeseen, mikä takaa riittävän vakauden ottaen huomioon laitteen painon. PC-monikäyttölaite voidaan asentaa paikalleen ja sitä voidaan käyttää vain käyttämällä hyväksyttyjä asennussovittimia ja -kiinnittimiä (esim. VESA).

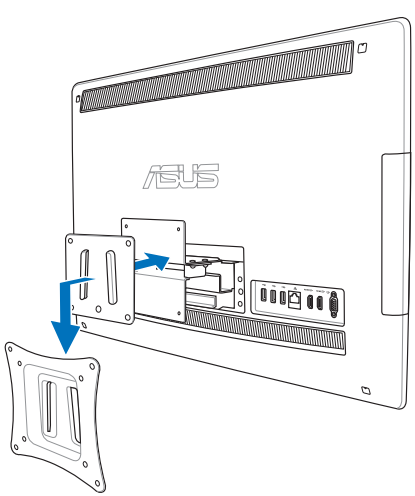

ENERGY STAR –yhteensopiva tuote

ENERGY STAR on Yhdysvaltojen ympäristönsuojeluviraston ja Yhdysvaltojen energiaministeriön kanssa toimiva yhteistyöohjelma, joka auttaa meitä kaikkia säästämään rahaa ja suojelemaan ympäristöä energiatehokkailla tuotteilla ja käytännöillä.

Kaikki ASUS-tuotteet, joissa on ENERGY STAR-logo ovat yhteensopivia ENERGY STAR -standardin kanssa, ja niissä on virranhallintatoiminto oletuksena päällä. Tietokone asetetaan automaattisesti unitilaan 10 minuutin käyttämättömyyden jälkeen. Tietokone herätetään napsauttamalla hiirellä tai painamalla jotakin näppäimistön näppäintä.Katso lisätietoja virranhallinnasta ja sen hyödyistä ympäristölle osoitteesta http://www.energy.gov/powermanagement. Katso lisäksi yksityiskohtaisia tietoja ENERGY STAR -yhteistyöohjelmasta osoitteesta http://www.energystar.gov.

Huomautuksia tähän käsikirjaan

Varmistaaksesi sen, että teet tietyt tehtävät oikein, pane merkille seuraavat tässä käsikirjassa käytetyt merkit.

VAROITUS: Elintärkeää tietoa, jota sinun TÄYTYY noudattaa loukkaantumisen estämiseksi.

TÄRKEÄÄ: Ohjeita, joita sinun TÄYTYY noudattaa tehtävän loppuunsuorittamiseksi.

VINKKI: Vinkkejä ja hyödyllistä tietoa, jotka auttavat tehtävän loppuunsuorittamisessa.

HUOMAA: Lisätietoa erityistilanteisiin.

Kaikki kuvitukset ja kuvaruutuvedokset tässä käsikirjassa ovat vain viitteeksi. Todelliset tuotemäärittelyt ja ohjelmiston näytön kuvat voivat vaihdella alueittain. Vieraile ASUS:in web-sivustolla osoitteessa www.asus.com, niin saat uusimmat tiedot.

Turvallisuustietoja

All-in-one PC ET2410/ ET22 Series on suunniteltu ja testattu vastaamaan uusimpia informaatioteknologisten laitteiden turvallisuusstandardeja. On kuitenkin tärkeää, että takaat turvallisuutesi lukemalla seuraavat turvallisuusohjeet.

Järjestelmän asentaminen

- Lue kaikki asiakirjojen ohjeet ja toimi niiden mukaisesti, ennen kuin käytät järjestelmää.
- Älä käytä tätä laitetta veden tai lämmönlähteen, kuten lämpöpatterin, lähellä.
- Asenna järjestelmä vakaalle alustalle.
- Rungossa olevat aukot ovat ilmanvaihtoa varten. Älä tuki tai peitä näitä aukkoja. Varmista, että jätät järjestelmän ympärille runsaasti tilaa tuuletusta varten. Älä milloinkaan työnnä mitään esineitä tuuletusaukkoihin.
- Käytä tätä tuotetta ympäristöissä, joissa lämpötila on välillä 0˚C ja 40˚C.
- Jos käytät jatkojohtoa, varmista, että jatkojohtoon kytkettyjen laitteiden kokonaisampeerilukema ei ylitä johdon ampeeriohjearvoa.

Hoito käytön aikana

- Älä kävele virtajohdon päällä tai anna minkään esineen painaa sitä.
- Älä läikytä järjestelmän päälle vettä tai muita nesteitä.
- Kun järjestelmä on kytketty pois päältä, siinä virtaa silloinkin pieni määrä sähkövirtaa. Irrota aina kaikki virta-, modeemi- ja verkkojohdot virtapistorasioista ennen järjestelmän puhdistamista.
- Kosketusnäyttöruutu tarvitsee ajoittaisen puhdistuksen, jotta saavutetaan paras kosketusherkkyys. Pidä näyttö puhtaana vieraista esineistä tai liiallisesta pölyn kerääntymisestä. Kuvaruudun puhdistaminen:
    - Sammuta järjestelmä ja irrota virtajohto seinästä.
    - Suihkuta pieni määrä kotitalouden lasinpuhdistusainetta toimitetulle puhdistusliinalle ja pyyhi varovasti kuvaruudun pintaa.
    - Älä ruiskuta puhdistusainetta suoraan näyttöruudulle.
    - Älä käytä kuluttavaa puhdistusainetta tai karkeaa liinaa kuvaruutua puhdistaessasi.
- Jos kohtaat seuraavia teknisiä ongelmia laitteen kanssa, irrota virtajohto ja ota yhteys pätevään huoltoon tai jälleenmyyjään.
    - Virtajohto tai pistoke on vaurioitunut.
    - Järjestelmään on roiskunut nestettä.
    - Järjestelmä ei toimi oikein, vaikka noudatat käyttöohjeita.
    - Järjestelmä on pudonnut tai kotelo on vaurioitunut.
    - Järjestelmän suoritus muuttuu.

Äänenpainevaroitus

Liiallinen äänenpaine korva- tai pääkuulokkeista voi aiheuttaa kuulovammoja tai kuulon heikkenemisen. Äänenvoimakkuuden säädön ja taajuuskorjaimen säätö muihin kuin keskiasentoihin voi lisätä korvanappien tai kuulokkeiden antojännitettä ja äänenpainetta.

Television kanavanvalitsin (tietyissä malleissa)

Huomautus: CATV-järjestelmän asennus – CATV- järjestelmän asentajia muistutetaan Kansallisen sähkökoodin osasta 820-93, jossa on suosituksia asianmukaisesta maadoituksesta ja erityisesti tarkennus siitä, että koaksiaalikaapelin suojavaippa tulee liittää rakennuksen maadoitusjärjestelmään niin lähelle kaapelin sisäänvientiä kuin käytännössä on mahdollista.

Adapteri

1. Adapteritiedot (vaihtelee malleittain)
   a. Tulojännite: 100–240 VAC

      Tulotaajuus: 50–60Hz

      Nimellisantovirta: 150W (19,5V, 6,3A)

      Nimellisantojännite: 19 VDC

   b. Tulojännite: 100–240 VAC

      Tulotaajuus: 50–60Hz

      Nimellisantovirta: 135W (19V, 7,1A)

      Nimellisantojännite: 19 VDC

   c. Tulojännite: 100–240 VAC

      Tulotaajuus: 50–60Hz

      Nimellisantovirta: 120W (19V, 6,32A)

      Nimellisantojännite: 19 VDC
2. Pistorasian tulee olla lähellä laitetta ja helposti käsiksipäästävä.

DC-tuuletinvaroitus

Huomaa, että tasasähkötuuletin on liikkuva osa ja voi siksi olla vaarallinen. Älä mene lähelle tuulettimen liikkuvia siipiä.

Tervetuloa

Onnittelut sen johdosta, että olet ostanut All-in-one PC ET2410/ ET22 Series -laitteen. Seuraavassa kuvassa näkyy uuden tuotteesi pakkauksen sisältö. Jos jokin alla olevista nimikkeistä on vaurioitunut tai puuttuu, ota yhteys myyjääsi.

Pakkauksen sisältö

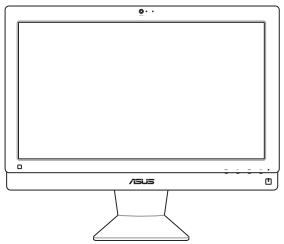	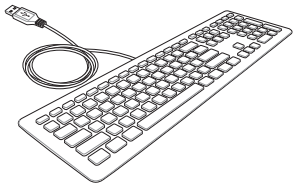	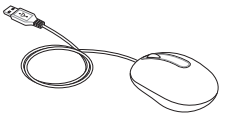
All-in-one PC ET2410/ ET22 Series	**Näppäimistö (johdollinen tai langaton)**	**Hiiri (johdollinen tai langaton)**
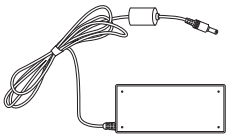	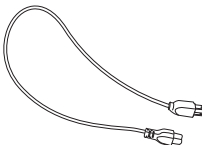	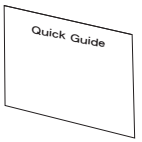
AC-sovitin	**Virtajohto**	**Pikaohje**
	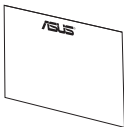	
	Takuukortti	**Näppäimistön ja hiiren USB-vastaanotindongle (valinnainen)**
		Huomautus: **Näppäimistön, hiiren, virtalähteen, kaukosäätimen ja KBM USB -vastaanottimen suojaustikun kuvat ovat vain viitteellisiä. Tuotteen todelliset tekniset ominaisuudet saattavat vaihdella alueittain.**
Kaukosäädin (valinnainen)	**Subwoofer (valinnainen)**	

Näin opit tuntemaan All-in-one PC -laitteesi

Kuva edestä

Katso seuraavaa kaaviota tunnistaaksesi järjestelmän tällä puolella olevat osat.

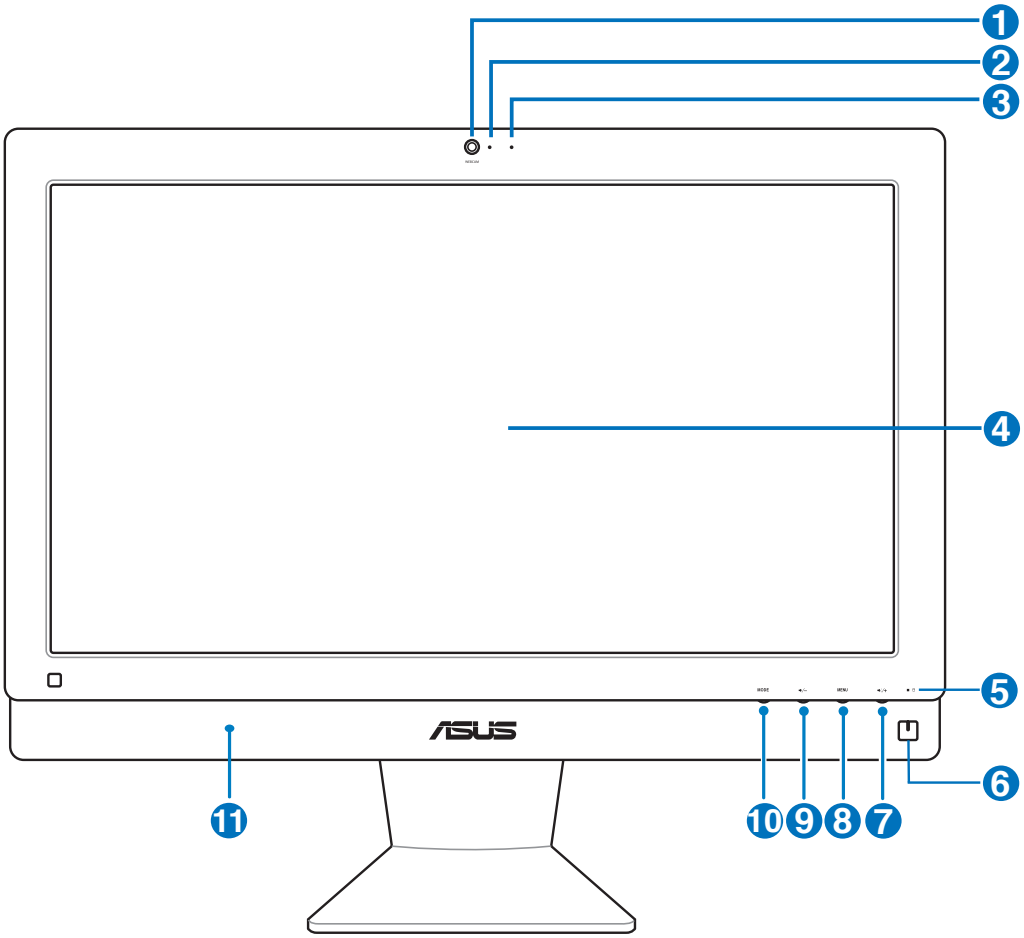

1 **Web-kamera**

Sisäänrakennettu mikrofoni sekä web-kamera mahdollistavat videokeskusteluiden käynnistämisen online.

2 **Web-kameran LED**

Osoittaa, että sisäänrakennettu web-kamera on otettu käyttöön.

3 **Digitaalinen mikrofoni (sisäänrakennettuna)**

Sisäänrakennettua digitaalista mikrofonia voidaan käyttää videoneuvotteluissa, ääniselostuksissa, äänitallennuksissa ja multimediasovelluksissa.

4 **LCD-näyttö (Kosketus-mahdollistettu toiminto valitussa malleissa)**

Nestekidenäytön tarkkuus on optimaalinen. Kosketusnäyttöiset mallit herättävät digitaalisen tiedon elämään kosketuksestasi.

5 **Kovalevyaseman LED**

Osoittaa kovalevyaseman aktiivisuuden.

6 **Virtakytkin**

Virtakytkin mahdollistaa järjestelmän kytkemisen PÄÄLLE/POIS.

7 **+Äänenvoimakkuuden kasvatuspainike**

Kasvata äänenvoimakkuutta painamalla tätä näppäintä.

8 **Valikko-painike**

Paina avataksesi valikon. Paina tätä painiketta avataksesi/valitaksesi korostetun kuvakkeen (toiminnon), kun kuvaruutuvalikko on aktivoitu.

9 **–Äänenvoimakkuuden vähennyspainike**

Vähennä äänenvoimakkuutta painamalla tätä näppäintä.

10 **MODE (Tila) -painike**

Paina vaihtaaksesi näyttösignaalilähteen. Kun vaihdetaan HDMI-tulo- tai VGA-tulo-tilaan, PC-monikäyttölaitetta voidaan käyttää tavallisena pöytätietokoneen nestekidenäyttönä.

11 **Audiokaiutinjärjestelmä**

Sisäänrakennettu kaiutinjärjestelmä mahdollistaa äänen kuulemisen ilman lisäkytkentöjä. Multimediaäänijärjestelmässä on sisäänrakennettu digitaalinen audio-ohjain, joka tuottaa rikkaan, eloisan äänen (tulos on parempi ulkoisilla stereokuulokkeilla tai -kaiuttimilla). Audio-ominaisuudet ovat ohjelmiston ohjaamia.

Taustanäkymä

Katso seuraavaa kaaviota tunnistaaksesi järjestelmän tällä puolella olevat osat.

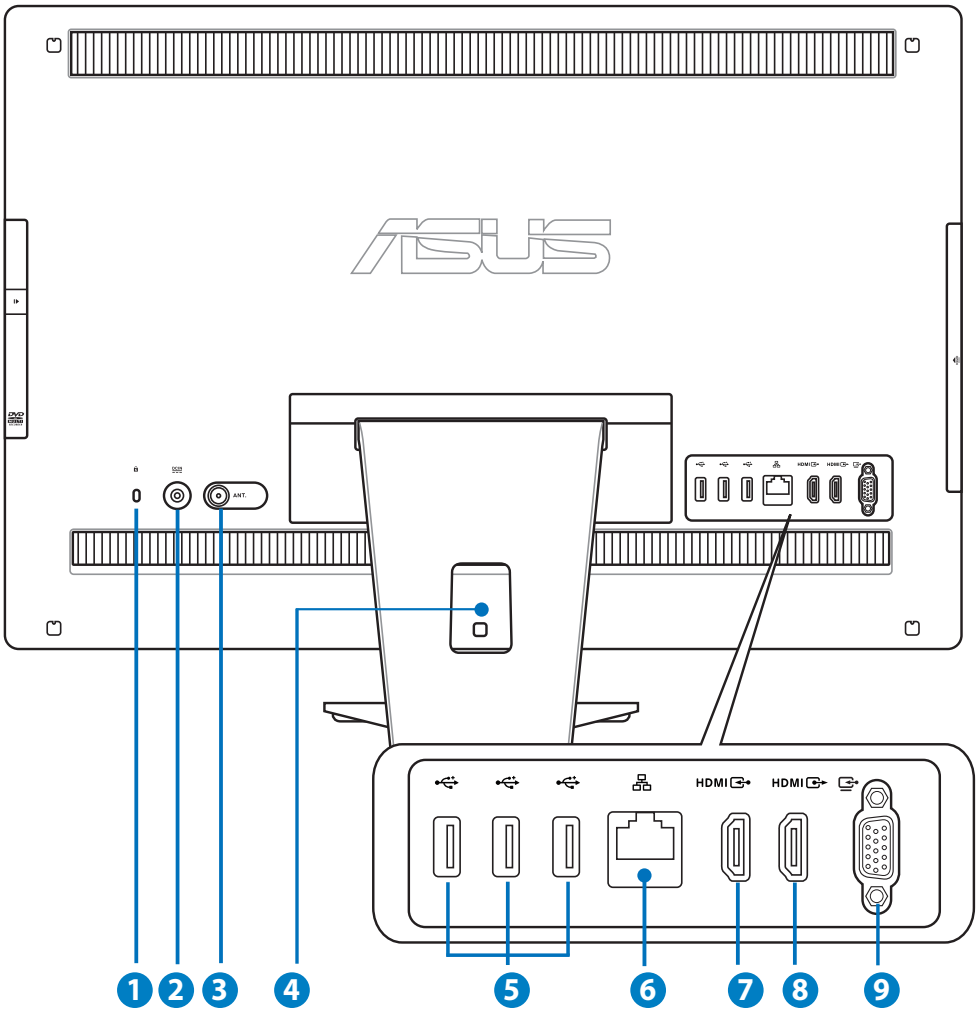

1 **Kensington® -lukkoportti**

Kensington® -lukkoportti mahdollistaa tietokoneen varmistamisen käyttäen Kensington® -yhteensopivia turvallisuustuotteita. Nämä turvallisuustuotteet sisältävät tavallisesti metallikaapelin ja lukon, joka estää tietokoneen poistamisen kiinnitetystä kohteesta.

2 **Tehonsyöttö (DC 19 V/ 19.5V)**

Laitteen mukana toimitettu virtasovitin muuntaa vaihtovirran (AC) tasavirraksi (DC) käytettäväksi tämän jakkiliittimen kanssa. Tämän jakki-liittimen kautta syötetty virta antaa tehon PC:lle. Käytä aina laitteen mukana toimitettua virtasovitinta välttääksesi tietokoneen vaurioitumisen.

Virtasovitin voi lämmetä tai kuumentua käytössä. Älä peitä virtasovitinta ja pidä sitä etäällä kehostasi.

3 **Antennitulo (tietyissä malleissa)**

Antennin sisääntulo soveltuu TV-signaalille ja sitä voidaan käyttää digitaalisen TV-antennin tai maksullisten TV-palveluiden kanssa. Antenni voi vastaanottaa digitaalisia TV-lähetyksiä. Kaapelipalveluyhteys voi vastaanottaa digitaalisia ja analogisia TV-lähetyksiä maksullisten palveluiden mukaan.

4 **Kaapelinpidin**

Kokoa kaikki kaapelit yhteen tällä kaapelinpitimellä.

5 **USB 2.0-portti**

Universal Serial Bus (USB) –portti on yhteensopiva USB-laitteiden, kuten näppäimistöjen, hiirilaitteiden, kameroiden, ja kovalevyasemien kanssa.

6 **LAN-portti**

Kahdeksannastainen RJ-45 LAN -portti tukee standardinmukaista Ethernet-kaapelia liitettäväksi paikalliseen verkkoon.

7 **HDMI-tuloportti**

HDMI (High-Definition Multimedia Interface) on pakkaamaton digitaalinen audio/video-liitäntä minkä tahansa audio/videolähteen, kuten set-top boxin ja DVD-soittimen, välillä.

8 **HDMI-lähtöportti**

Kytke tähän porttiin laitteet, joissa on HDMI-tuloportti, kuten nestekide-näyttö tai -projektori.

9 **Näyttö (monitori) -lähtö (tietyissä malleissa)**

Näytön tuloportti tukee standardi-VGA-kaapelia ja mahdollistaa All-in-one PC:n muuttamisen suuremmaksi näytöksi kannettavalle tietokoneelle tai muille laitteille.

Sivunäkymä

Katso seuraavaa kaaviota tunnistaaksesi järjestelmän tällä puolella olevat osat.

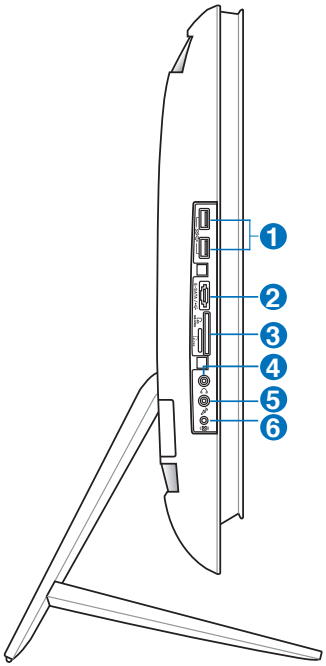

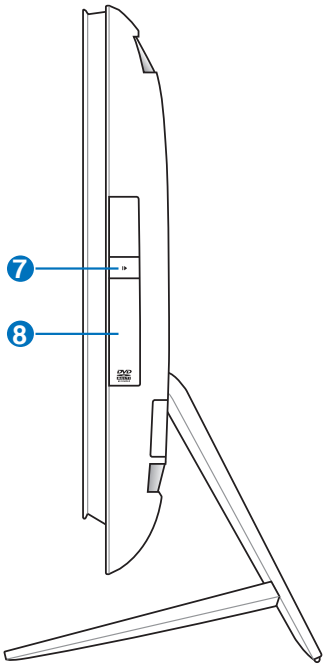

1. **USB 3.0/ 2.0-portti (vaihtelee malleittain)**

   Universal Serial Bus (USB) –portti on yhteensopiva USB-laitteiden, kuten näppäimistöjen, hiirilaitteiden, kameroiden, ja kovalevyasemien kanssa.

2. **E-SATA + USB 2.0 Combo -yhdistelmäportti**

   Tähän porttiin kytketään ulkoinen ATA-sarjakiintolevyasema.

   ÄLÄ kytke muuntyyppisiä liittimiä ulkoiseen SATA-porttiin.

3. **Muistikortin lukija**

   Sisäänrakennettu muistikortin lukija lukee SD –kortteja, joita käytetään laitteissa, kuten digitaalikamerat, MP3-soittimet, matkapuhelimet ja PDAt.

4. **Kuuloke-jakki**

   Stereokuulokeliitintä (3,5 mm) käytetään kytkemään järjestelmän äänilähtösignaali kuulokkeisiin. Tämän jakin käyttäminen poistaa automaattisesti käytöstä sisäänrakennetut kaiuttimet.

5. **Mikrofonin jakki-liitin**

   Mikrofonijakki on tarkoitettu videoneuvotteluihin, selostuksiin tai yksinkertaisiin äänitallenteisiin käytetyn mikrofonin kytkemiseen.

6 **Subwoofer-liitin (tietyissä malleissa)**

Sovelluskohtaista subwoofer-liitintä käytetään kytkemään ASUS PC-monitoimilaitteen subwooferiin. Subwooferin kautta voit nauttia multimediasovellusten elävästä bassoäänestä.

Subwoofer-liittimeen voidaan kytkeä VAIN PC-monitoimilaitteen subwoofer-vahvistimia tai ASUSin äänilaitteita. ÄLÄ kytke muita laitteita tähän liittimeen. Se voi vahingoittaa laitetta.

7 **Optisen aseman hätäavaaminen**

Hätäavaamista voidaan käyttää optisen aseman kelkan avaamiseen silloin kun sähköinen avaus ei toimi. Voit myös poistaa optisen aseman kelkan millä tahansa ohjelmistotoistimella tai napsauttamalla hiiren oikealla painikkeella optista asemaa Windows "Tietokone" Poista.

8 **Optinen levyasema**

Sisäänrakennettu optinen asema voi tukea CD-levyjä ja/tai DVD-levyjä, ja sillä voi olla tallentavia (R) tai uudelleen kirjoittavia (RW) ominaisuuksia. Katso lisätietoja kunkin mallin tuotetiedoista.

Kosketusnäytön käyttäminen

All-in-one PC tuo digitaalisen elämän sormenpäihisi. Muutamalla painalluksella saat All-in-one PC:n toimimaan haluamallasi tavalla. Kosketustoimintosi ovat kuin hiirilaite:

- Kosketus = vasemmanpuoleinen napsautus hiirellä
- Kosketus ja pito = oikeanpuoleinen napsautus hiirellä

Kosketus-mahdollistettu näyttöruutu on käytettävissä valituissa malleissa.

Kosketusosoittimen näyttäminen

Kosketusosoitin, virtuaalinen hiiri, auttaa sinua käyttämään kosketettavaa ruutua kätevämmin. Kosketusosoittimen näyttämiseksi

1. Napsauta Windows® -työpöydästä **Käynnistä** > **Ohjauspaneeli** > **Näytä laitteet ja tulostimet**.

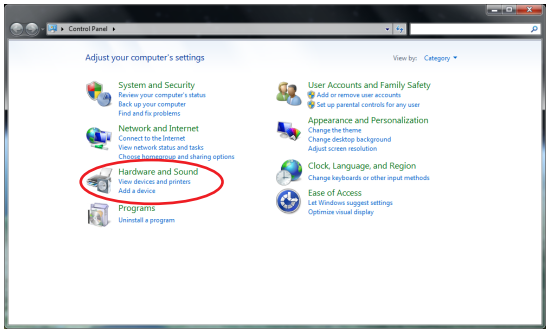

2. Napsauta **Muuta kosketussyötteen asetuksia**.

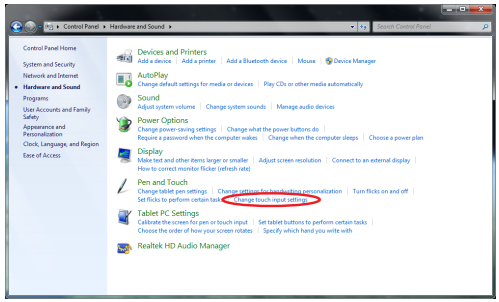

3. Napsauta **Kosketus** -välilehteä yläosassa ja napsauta ruutua ennen **Näytä kosketusosoitin, kun olen vuorovaikutuksessa ruudulla olevien kohtien kanssa**. Napsauta **OK** lopettaaksesi konfiguroinnin.

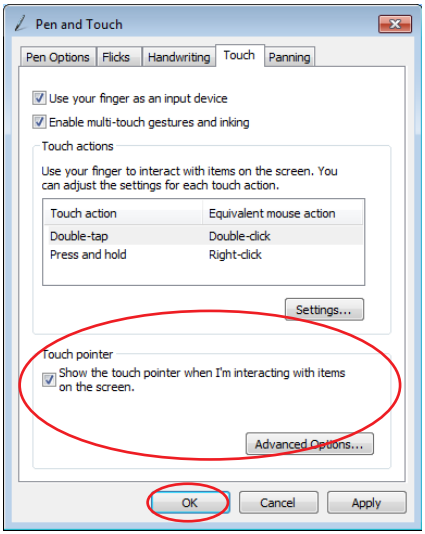

4. Näet virtuaalisen hiiren ruudulla, kun kosketat ruutua.

Kosketusnäytön puhdistaminen

- Kosketusnäyttöruutu tarvitsee ajoittaisen puhdistuksen, jotta saavutetaan paras kosketusherkkyys. Pidä näyttö puhtaana vieraista esineistä tai liiallisesta pölyn kerääntymisestä. Kuvaruudun puhdistaminen:
  - Sammuta järjestelmä ja irrota virtajohto seinästä.
  - Suihkuta pieni määrä kotitalouden lasinpuhdistusainetta toimitetulle puhdistusliinalle ja pyyhi varovasti kuvaruudun pintaa.
  - Älä ruiskuta puhdistusainetta suoraan näyttöruudulle.
  - Älä käytä kuluttavaa puhdistusainetta tai karkeaa liinaa kuvaruutua puhdistaessasi.

All-in-one PC:n sijoittaminen

Sijoittaminen työpöydälle

Sijoita PC-monikäyttölaite tasaiselle pinnalle, kuten pöydälle, asettamalla jalusta alustalle. Käännä näyttöpaneeli kulmaan, joka on välillä 5 astetta eteenpäin ja 20 astetta taaksepäin pystyasennosta, jotta katselumukavuus olisi paras mahdollinen.

Vältä kääntämisestä aiheutuvat vahingot ja mahdollinen särkyminen kääntämällä näyttöpaneelia annetuissa rajoissa.

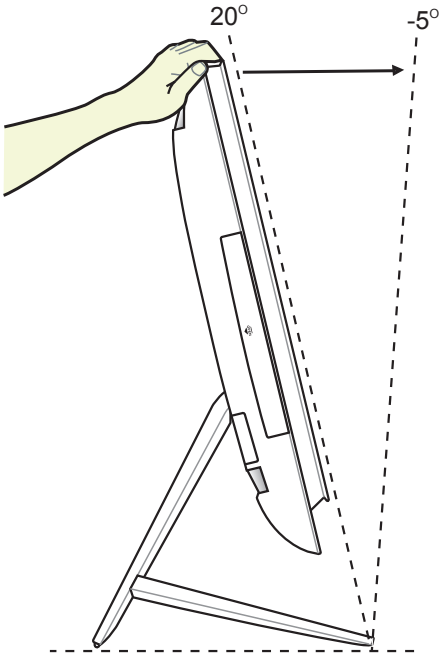

Kiinnitys seinään

Jos haluat asentaa PC-monitoimilaitteen seinälle, hanki lisävarusteena saatava seinäasennussovitin ja seinäasennussarja (VESA100, jossa on aluslevy ja kiinnitin). Asenna seinäasennusosat seuraavien ohjeiden mukaan.

1. Vapauta jalustan kiinnitys asettamalla ensin PC-monitoimilaite sen etupuoli alaspäin siten, että näyttöpaneeli nojaa tasaiseen pintaan. Nosta jalustaa ylöspäin. Irrota takaluukku painamalla ja nostamalla puristuspidikkeitä.

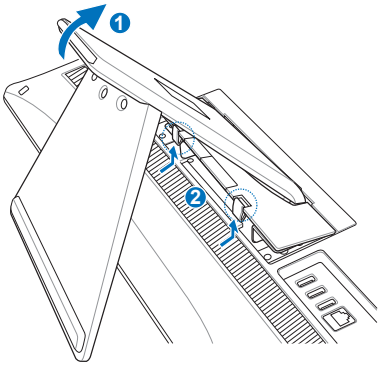

2. Siirrä jalustaa uudelleen työntämällä sitä alaspäin. Voit asettaa PC-monitoimilaitteen lähelle tasaisen pinnan reunaa, jotta jalusta siirtyy kokonaan alas. Irrota jalustan neljä ruuvia ja säilytä niitä myöhempää uudelleenasennusta varten. Irrota jalusta ja siirrä se syrjään.

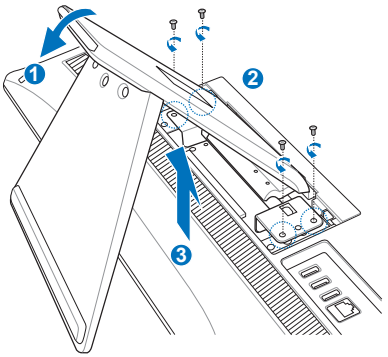

3. Kohdista seinäasennussovitin PC-monitoimilaitteen takana oleviin reikiin ja varmista sen kiinnitys neljällä mukana toimitetulla ruuvilla (koko M4 x 7L).

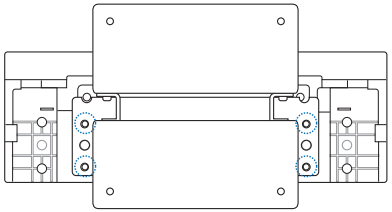

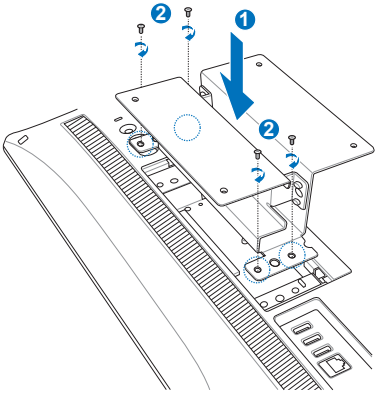

4. Varmista asennuslevyn kiinnitys sovittimeen neljällä ruuvilla (koko M3 x 8L), jotka toimitetaan sarjan mukana ottaen huomioon oikea asennussuunta.

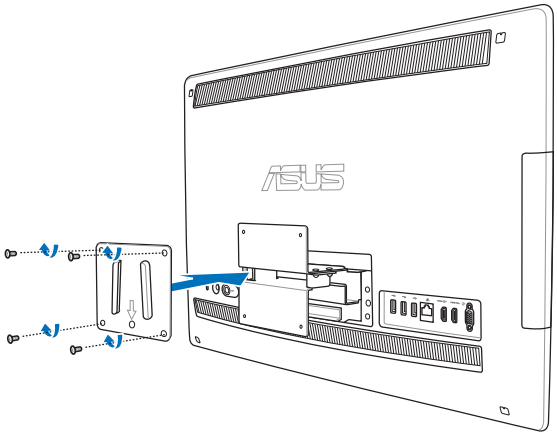

5. Noudata seinäasennussarjan mukana toimitetun asennusoppaan ohjeita ja kiinnitä seinäasennuskiinnitin seinään käyttämällä sarjan mukana toimitettua neljää ruuvia (koko M4 x 10L). Aseta PC-monitoimilaite pystyyn ja ripusta se seinälle liu'uttamalla seinäasennuslevyn urat kiinnittimeen.

Tämä seinäkiinnityssarjan kuva on vain suuntaa-antava.

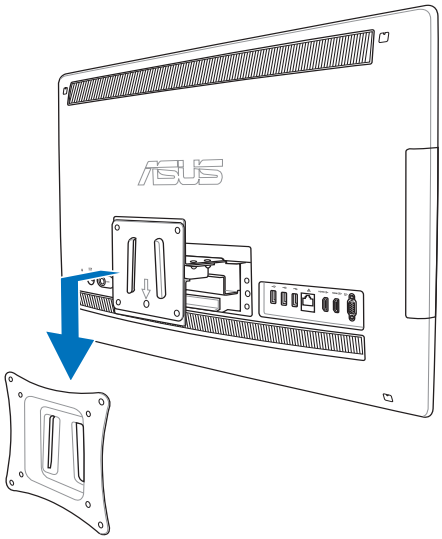

1. Valmista koneen riittävä tuuletus jättämällä vähintään 6 senttimetrin levyinen rako PC-monitoimilaitteen ja seinän väliin.
2. Seinäasennussarjan on oltava VESA-standardien mukainen.
3. Varmista turvallisuus lukemalla seinäasennussarjan asennusopas huolellisesti ennen PC-monitoimilaitteen asentamista seinälle.
4. Vähintään kaksi henkilöä tarvitaan PC-monitoimilaitteen asentamiseen seinälle ja sen poistamiseen seinältä, jotta vältetään osoien putoaminen ja särkyminen. Pätevän henkilöstön käyttöä suositellaan.
5. Seinän tulee kestää vähintään PC-monitoimilaitteen ja asennustarvikkeiden yhteinen paino nelinkertaisesti (vähintään 40 kg). Asennuspaikan on kestettävä maanjäristyksiä ja muita iskuja. Sementtiseiniä tai muurattuja seiniä suositellaan.

All-in-one PC:n asentaminen

Langallisen näppäimistön ja hiiren yhdistäminen

Kytke näppäimistö ❶ ja hiiri ❷ etupaneelin USB-porttiin. Voit myös kytkeä näppäimistön ja hiiren paneelin vasemmalla puolella olevaan USB-porttiin, jos näppäimistökaapeli ei ole tarpeeksi pitkä.

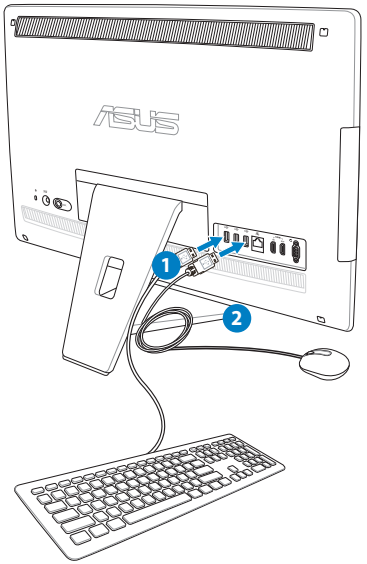

Langattoman näppäimistön ja hiiren yhdistäminen

1. Asenna paristot langattomaan näppäimistöön ja hiireen.
2. Kytke näppäimistön ja hiiren langaton dongle USB-porttiin.
3. Paina näppäimistön ja hiiren takana olevia näppäimiä yhdistääksesi ne All-in-one PC:hen.
4. Voit aloittaa langattoman näppäimistön ja hiiren käytön.

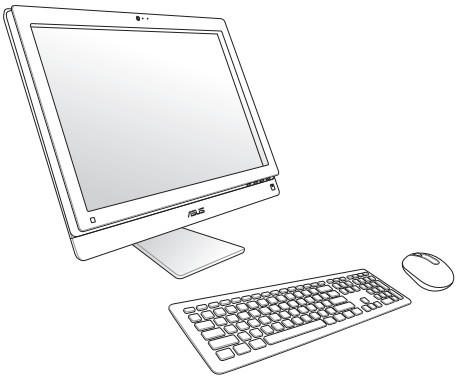

1. Muodosta yhteys uudelleen, jos langattoman näppäimistön tai hiiren yhteys katkeaa. Pidä muut lähellä olevat WiFi-yhteyslaitteet vähintään 20 senttimetrin etäisyydellä, jotta ne eivät häiritse yhteyttä..
2. Yllä olevat kuvat ovat ainoastaan viitteeksi. Varsinaiset näppäimistön ja hiiren ulkonäöt ja yksityiskohdat (langallinen tai langaton) saattavat vaihdella alueittain.

Järjestelmän virrankytkeminen

Liitä mukana toimitettu vaihtovirtasovitin takapaneelin **DC IN** -liittimeen (1 2 3) ja paina oikealla olevaa **Virtakytkintä** kytkeäksesi (4) järjestelmän päälle.

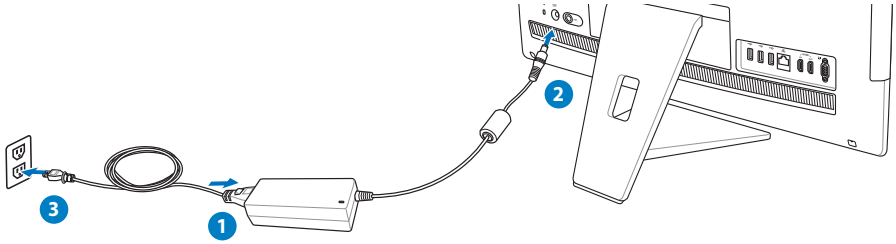

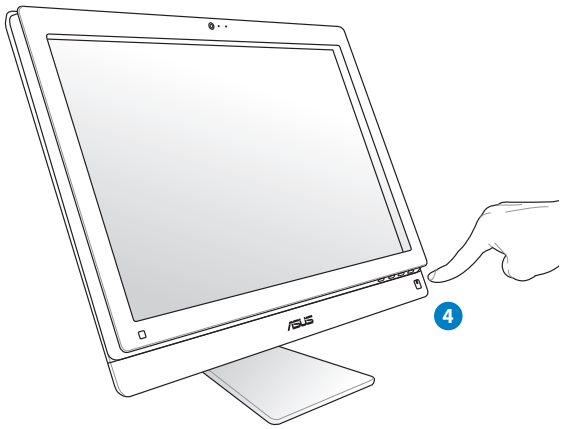

VAROITUS! ÄLÄ kytke virtajohtoa virtapistokerasiaan ennen tasavirtapistokkeen kytkemistä järjestelmään. Muuten muuntaja voi vaurioitua.

Sammuttaminen

- Kun haluat kytkeä järjestelmän lepotilaan, paina oikealla olevaa **Virtakytkintä** ⏻. Tuodaksesi järjestelmän takaisin OS-tilaan paina **Virtakytkintä** uudelleen, napsauta hiirtä, kosketa näyttöä, tai paina jotakin näppäintä näppäimistöllä.
- Voit sammuttaa järjestelmän kokonaan normaalilla Windowsin sammutusmenetelmällä.

Suomi

Langattoman yhteyden konfiguroiminen

1. Napsauta Windows®-ilmaisinalueelta langattoman verkon kuvaketta, jossa on oranssi tähti .

2. Valitse verkkoluettelosta verkko, johon haluat yhdistää ja napsauta **Yhdistä**.

Jos et löydä haluttua tukiasemaa, päivitä ja hae luettelo uudelleen napsauttamalla **Päivitä** -kuvaketta oikeasta yläkulmasta.

Syötä verkon turva-avain tai salasana, kun yhdistät turvatuettuun verkkoon.

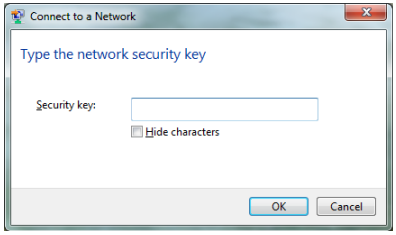

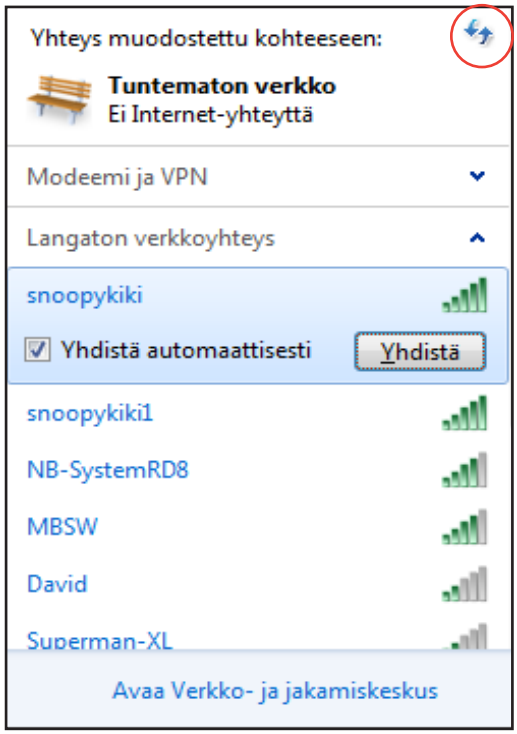

3. Kun yhteys on muodostettu, se näkyy luettelossa.

4. Langattoman verkkoyhteyden kuvake näkyy käyttöjärjestelmän tehtäväpalkissa.

Langallisen yhteyden konfigurointi

Staattisen IP-osoitteen käyttö:

1. Napsauta keltaisella varoituskolmiolla varustettua verkkokuvaketta Windows® -ilmoitusalueelta ja valitse **Avaa verkko- ja jakamiskeskus**.

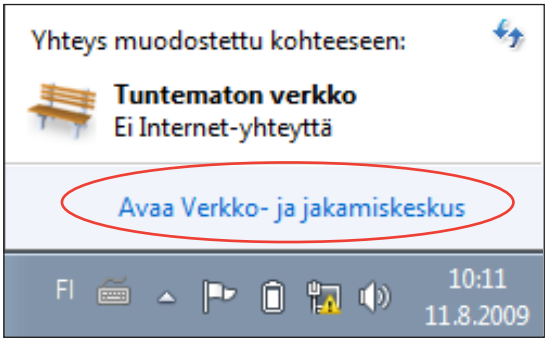

Varmista, että LAN-kaapeli on kytketty All-in-one PC:hen.

2. Napsauta vasemmasta paneelista **Muuta sovittimen asetuksia.**

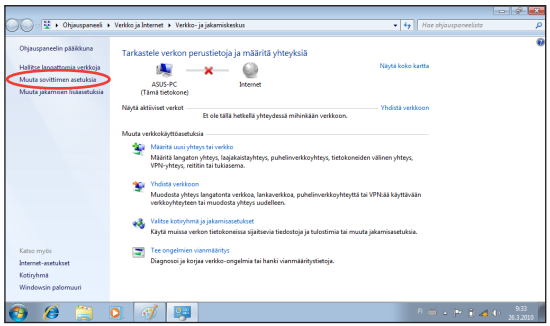

3. Napsauta oikealla painikkeella **Lähiverkkoyhteys** ja valitse **Ominaisuudet**.

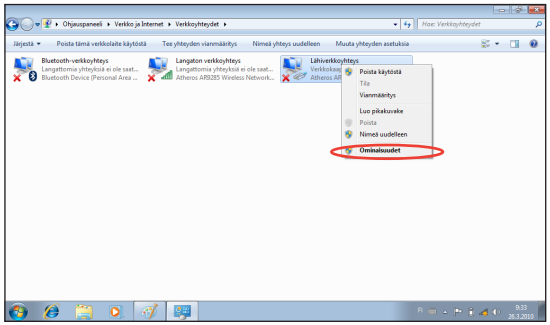

Suomi

4. Napsauta **Internet Protocol Version 4 (TCP/IPv4)** ja napsauta **Ominaisuudet**.

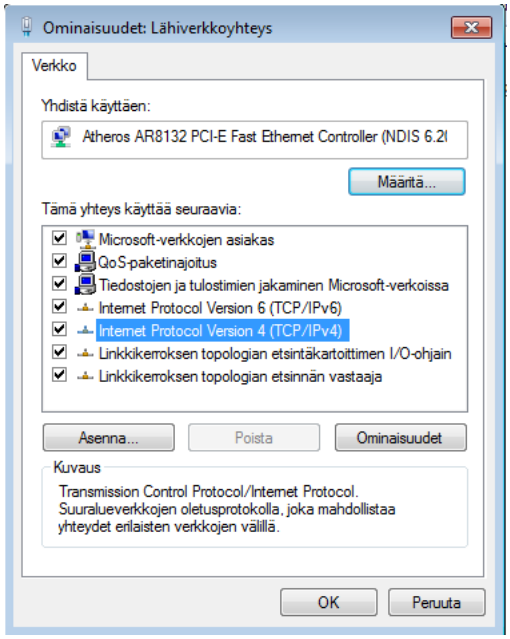

5. Valitse **Käytä seuraavaa IP-osoitetta**.
6. Syötä **IP-osoite**, **Aliverkon peite** ja **Oletusyhdyskäytävä**.
7. Tarvittaessa syötä **Ensisijainen DNS-palvelin** -osoite.
8. Sen jälkeen kun kaikki asiaankuuluvat arvot on syötetty, napsauta **OK** lopettaaksesi konfiguroinnin.

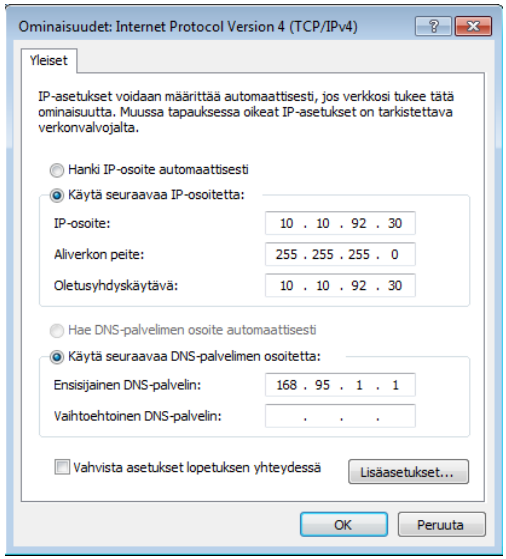

Dynaamisen IP-osoitteen käyttö (PPPoE)

1. Toista vaihe 1–4 edellisessä osassa.

2 Valitse **Hanki IP-osoite automaattisesti** ja napsauta **OK**.

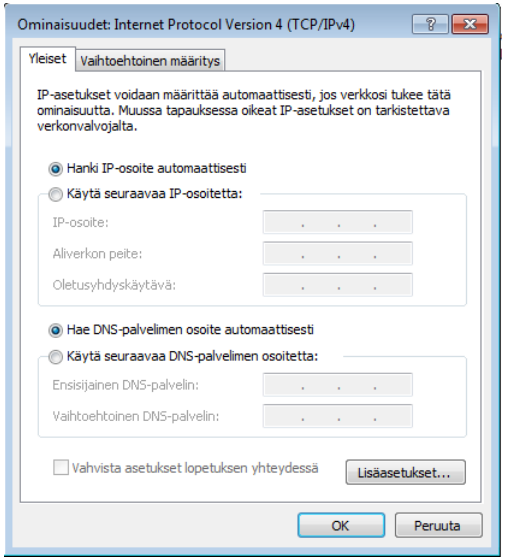

(Noudata seuraavia vaiheita, jos käytössä on PPPoE)

3. Palaa kohtaan **Verkko- ja jakamiskeskus** ja napsauta **Määritä uusi yhteys tai verkko**.

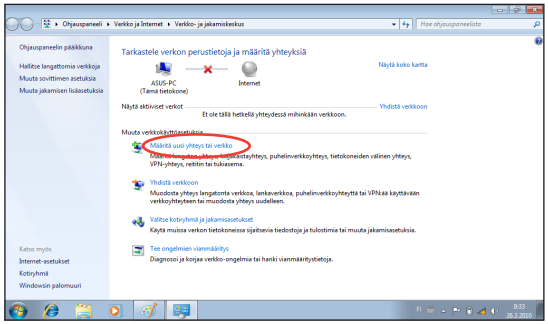

4. Valitse **Muodosta Internet-yhteys** ja napsauta **Seuraava**.

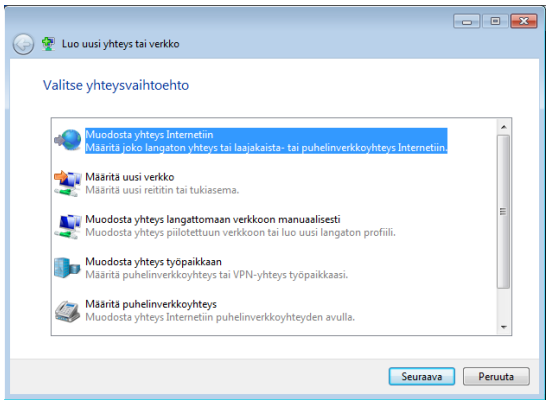

5. Valitse **Laajakaista (PPPoE)** ja napsauta **Seuraava**.

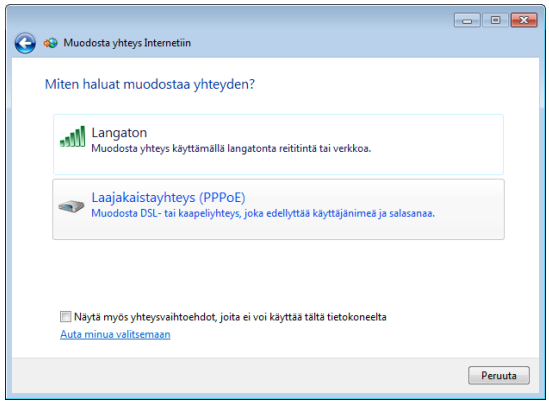

6. Anna käyttäjänimesi, salasanasi ja yhteyden nimi. Napsauta **Yhdistä**.

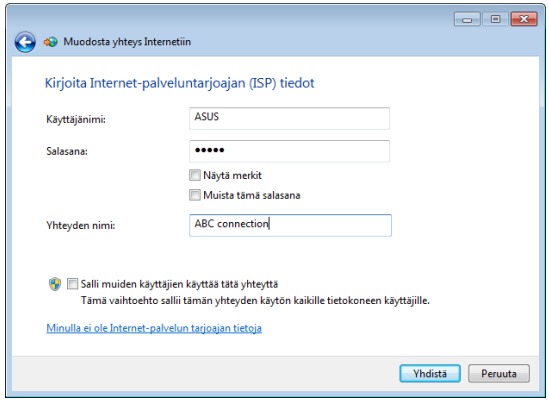

7. Suorita määritys loppuun napsauttamalla **Sulje**.

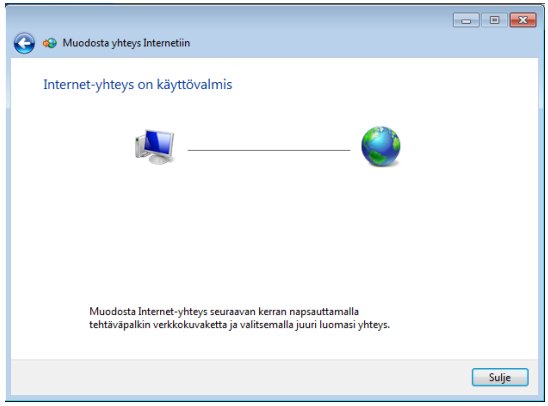

8. **Napsauta verkkokuvaketta** tehtäväpalkista ja napsauta juuri luomaasi yhteyttä.

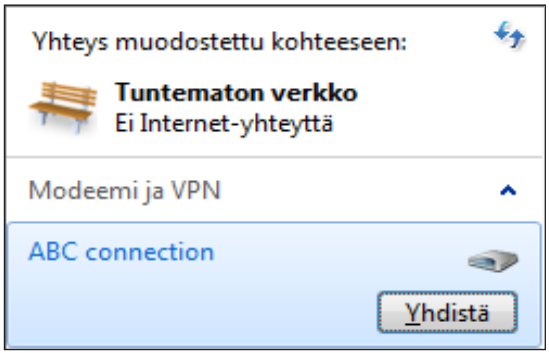

9. Syötä käyttäjänimi ja salasana. Yhdistä Internetiin valitsemalla **Yhdistä**.

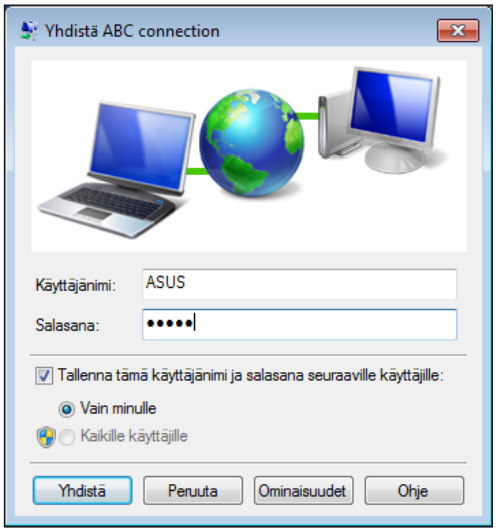

Suomi

Yhteyden muodostaminen ulkoisiin äänilaitteisiin

Sisäisten stereokaiuttimien (2-kanavaiset, vasemman ja oikean puolen kaiuttimet) lisäksi PC-monitoimilaitteessa voidaan käyttää ulkoisia kaiuttimia. Katso alla olevasta taulukosta vasemman paneelin ääniliittimet ja niiden toiminnallisuus.

Äänijakki	Kuvaus
	Kytkee stereo-kaiuttimiin tai kuulokkeisiin.
	Mikrofonitulo - tähän kytketään mikrofoni
	Tähän kytketään ASUSin PC-monitoimilaitteen subwoofer-vahvistin (valinnainen)

Subwoofer-liittimeen voidaan kytkeä VAIN PC-monitoimilaitteen subwoofer-vahvistimia tai ASUSin äänilaitteita. ÄLÄ kytke muita laitteita tähän liittimeen. Se voi vahingoittaa laitetta.

Äänilähdön asetusten konfigurointi

Kun olet yhdistänyt kaiutinjärjestelmän All-in-one PC:hen, seuraa allaolevia vaiheita konfiguroidaksesi kaiutinasetuksen:

1. Napsauta hiiren oikealla painikkeella kaiuttimen kuvaketta Windows®-ilmoitusalueella ja napsauta **Sounds (Äänet)**.

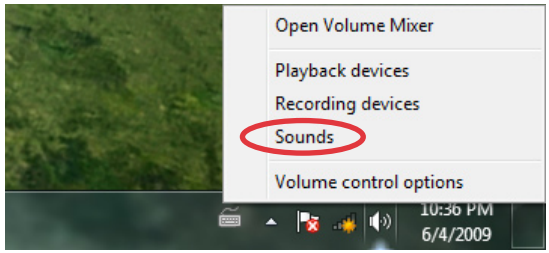

2. Valitse toistolaite ja napsauta **Properties (Ominaisuudet)** asetusten konfiguroimiseksi.

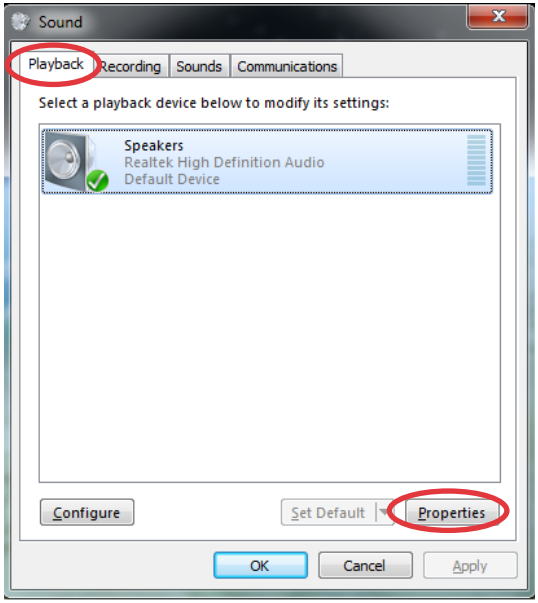

3. Tee lisäasetukset, kuten kaiuttimen tason säätö ja ulostulonopeus. Napsauta **OK** lopettaaksesi konfiguroinnit.

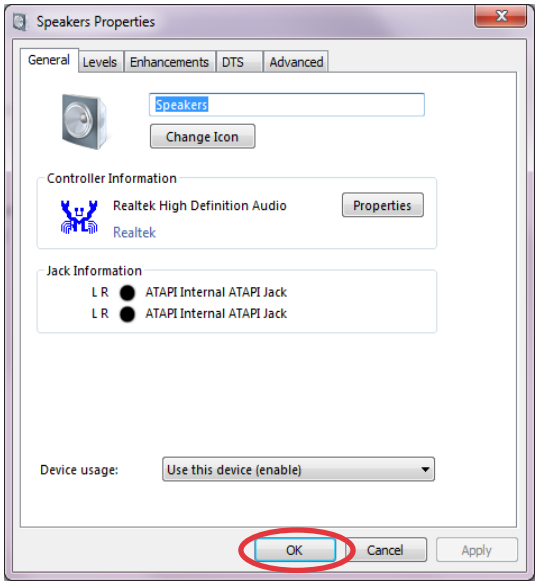

Suomi

Järjestelmän palautus

Piilotetun osion käyttäminen

Palautusosio sisältää kuvan tehtaalla järjestelmään asennetusta käyttöjärjestelmästä, laiteohjaimista ja apuohjelmista. Palautusosio tarjoaa kokonaisvaltaisen palautusratkaisun, joka palauttaa nopeasti järjestelmän ohjelmiston alkuperäiseen toimintatilaan edellyttäen, että kiintolevyasemasi on hyvässä toimintakunnossa. Ennen kuin käytät palautusosiointia kopioi datatiedostot (kuten Outlook PST –tiedostot) USB-laitteelle tai verkkoasemaan ja pane merkille itse määrittämäsi konfigurointiasetukset (kuten verkkoasetukset).

Käyttöjärjestelmän palauttaminen tehdasasetusosioksi (F9 Recovery)

1. Poista käynnistyksen optimointiohjelma Boot Booster käytöstä BIOS-asetuksissa.
2. Paina [F9] käynnistyksen aikana.
3. Valitse **Windows setup [EMS Enabled] (Windows-asetukset [EMS käytössä]** tämän kohdan tullessa näytölle ja paina [Enter].
4. Valitse kieli ja napsauta **Next (Seuraava)**.
5. Valitse**Recover the OS to the Default Partition (Palauta käyttöjärjestelmä oletusosioksi)** ja napsauta **Next (Seuraava)**.
6. Tehdasasetusosio tulee näytölle. Napsauta **Next (Seuraava)**.
7. Oletusosion tiedot poistetaan. Napsauta **Recover (Korjaa)** aloittaaksesi järjestelmän palauttamisen.

Kaikki valitulla osiolla olevat tiedot menetetään. Muista varmuuskopioida tärkeät tiedot ennen tätä vaihetta.

8. Kun korjaus on tehty, napsauta **Reboot (Käynnistä uudelleen)** käynnistääksesi järjestelmän uudelleen.

Tehdasasetusympäristön tietojen varmuuskopiointi USB-asemalle (F9 Backup (F9 Varmuuskopiointi))

1. Toista edellisen kohdan vaihe 1-4.
2. Valitse **Backup the Factory Environment to a USB Drive (Varmuuskopioi tehdasasetusympäristö USB-asemalle)**ja napsauta **Next (Seuraava)**.
3. Liitä USB-tallennusväline PC:hen aloittaaksesi tehdasasetusympäristön varmuuskopioinnin.

Liitetyllä USB-tallennusvälineellä on oltava yli 15 GB tilaa. Todellinen koko voi vaihdella PC:n mallin mukaan.

4. Jos All-in-one PC:hen on liitetty useita USB-tallennusvälineitä, valitse niistä haluamasi ja napsauta **Next (Seuraava)**.

Jos valitulla USB-tallennusvälineellä on jo oikean kokoinen osio (esimerkiksi osio, jota on käytetty varmuuskopio-osiona), järjestelmä näyttää tämän osion automaattisesti ja käyttää sitä uudelleen varmuuskopiointiin.

5. Edellisen vaiheen valinnan mukaan joko valitulla USB-tallennusvälineellä olevat tai valitulla osiolla olevat tiedot poistetaan. Napsauta **Backup (Varmuuskopioi)** aloittaaksesi varmuuskopioinnin.

Kaikki valitulla USB-tallennusvälineellä tai osiolla olevat tiedot menetetään. Muista varmuuskopioida tärkeät tiedot ennen tätä vaihetta.

6. Kun tehdasasetusympäristön varmuuskopiointi on tehty, napsauta **Reboot (Käynnistä uudelleen)** käynnistääksesi järjestelmän uudelleen.

USB-tallennusvälineen käyttö (USB:n palautus)

Kun järjestelmän korjausosiossa on toimintahäiriö, käytä USB-tallennusvälinettä palauttaaksesi järjestelmän tehdasasetusosion tai tehdasasetusympäristön tiedot koko kiintolevylle.

1. Poista käynnistyksen optimointiohjelma Boot Booster käytöstä BIOS-asetuksissa.
2. Liitä USB-tallennusväline, jolle varmuuskopioit tehdasasetusympäristön tiedot.
3. Paina <ESC> käynnistyksen yhteydessä, jolloin **Please select boot device (Valitse käynnistyslaite)** -ruutu tulee näkyviin. Valitse USB:XXXXXX käynnistääksesi liitetyltä USB-tallennusvälineeltä.
4. Valitse kieli ja napsauta **Next (Seuraava)**.
5. Valitse **Restore (Palauta)** ja napsauta **Next (Seuraava)**.
6. Valitse tehtävä ja napsauta **Next (Seuraava)**. Vaihtoehtoiset tehtävät:
   - **Palauta käyttöjärjestelmä vain oletusosioksi**

     Valitse tämä vaihtoehto, jos haluat palauttaa käyttöjärjestelmän tehdasasetusosioksi. Tämä vaihtoehto poistaa kaikki järjestelmäosiolla "C" olevat tiedot ja säilyttää osion "D" muuttumattomana. Painettuasi **Next (Seuraava)** tehdasasetusosio tulee näkyviin. Napsauta uudelleen **Next (Seuraava)**.
   - **Palauta koko kiintolevy**

     Valitse tämä vaihtoehto, kun haluat palauttaa All-in-one PC:n oletustilaan. Tämä vaihtoehto poistaa kaikki tiedot kiintolevyltä ja luo uuden järjestelmäosion asemana "C", tyhjän osion asemana "D" ja palautusosion.
7. Tehdasasetusosiolla tai koko kiintolevyllä olevat tiedot poistetaan edellisessä vaiheessa valitsemasi vaihtoehdon mukaan. Napsauta **Restore** aloittaaksesi tehtävän.
8. Kun palautus on tehty, napsauta **Reboot (Käynnistä uudelleen)** käynnistääksesi järjestelmän uudelleen.

Valmistaja	ASUSTek COMPUTER INC.
Osoite, paikkakunta	No. 150, LI-TE RD., PEITOU, TAIPEI 112, TAIWAN R.O.C
Maa	TAIWAN
Valtuutettu edustaja Euroopassa	ASUS COMPUTER GmbH
Osoite, paikkakunta	HARKORT STR. 21-23, 40880 RATINGEN
Maa	GERMANY