ЖК-монитор серии HA2402

Руководство пользователя

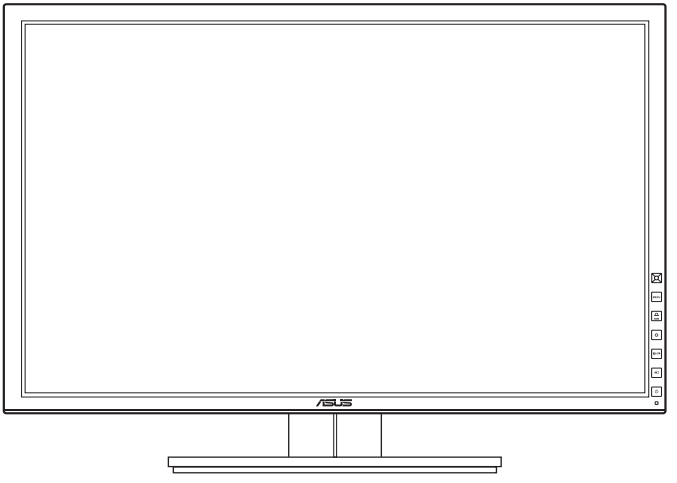

Первое издание

Февраль 2014

Copyright © 2014 ASUSTeK COMPUTER INC. Все права защищены.

Ни одна часть настоящего руководства, включая описанную в нем продукцию и программное обеспечение, не может быть воспроизведена, передана, перепечатана, сохранена в системе поиска либо переведена на любой язык и в любой форме, либо с использованием любых средств, за исключением документации, хранимой покупателем в резервных целях, без предварительного письменного согласия компании «ASUSTeK COMPUTER INC.» (“ASUS”).

(1) продукт ремонтировался, модифицировался либо изменялся, за исключением случаев, когда подобные операции проводились с письменного разрешения компании «ASUS»; либо (2) серийный номер продукта нарушен либо отсутствует.

КОМПАНИЯ «ASUS» ПРЕДОСТАВЛЯЕТ НАСТОЯЩЕЕ РУКОВОДСТВО “В НЕПОСРЕДСТВЕННОЙ ФОРМЕ”, БЕЗ ПРЕДОСТАВЛЕНИЯ КАКОЙ-ЛИБО ГАРАНТИИ, ВЫРАЖЕННОЙ ЛИБО ПОДРАЗУМЕВАЕМОЙ, ВКЛЮЧАЯ (НО НЕ ОГРАНИЧИВАЯСЬ ЭТИМ) ГАРАНТИИ ЛИБО УСЛОВИЯ ПРИГОДНОСТИ ДЛЯ ПРОДАЖИ ЛИБО ПРИГОДНОСТИ ДЛЯ ИСПОЛЬЗОВАНИЯ В СПЕЦИФИЧЕСКИХ ЦЕЛЯХ. НИ ПРИ КАКИХ ОБСТОЯТЕЛЬСТВАХ КОМПАНИЯ «ASUS», ЕЕ ДИРЕКТОРА, АДМИНИСТРАТИВНЫЕ РАБОТНИКИ, СОТРУДНИКИ ЛИБО АГЕНТЫ НЕ НЕСУТ ОТВЕТСТВЕННОСТИ ЗА ЛЮБЫЕ КОСВЕННЫЕ, СПЕЦИФИЧЕСКИЕ, СЛУЧАЙНЫЕ, А ТАКЖЕ ИНЫЕ УБЫТКИ (ВКЛЮЧАЯ УБЫТКИ, СВЯЗАННЫЕ С ПОТЕРЕЙ ПРИБЫЛИ, БИЗНЕСА, ВОЗМОЖНОСТИ ЭКСПЛУАТАЦИИ ЛИБО ДАННЫХ, ПРЕКРАЩЕНИЕ БИЗНЕСА И ПР.), ДАЖЕ ЕСЛИ КОМПАНИЯ «ASUS» БЫЛА ПРЕДУПРЕЖДЕНА О ВОЗМОЖНОСТИ ПОДОБНЫХ УБЫТКОВ, ОБУСЛОВЛЕННЫХ КАКИМИ-ЛИБО ДЕФЕКТАМИ ЛИБО ОШИБКАМИ В НАСТОЯЩЕМ РУКОВОДСТВЕ ЛИБО ПРОДУКТЕ.

СПЕЦИФИКАЦИИ И ИНФОРМАЦИЯ, СОДЕРЖАЩИЕСЯ В НАСТОЯЩЕМ РУКОВОДСТВЕ, ПРЕДОСТАВЛЯЮТСЯ ИСКЛЮЧИТЕЛЬНО В ИНФОРМАЦИОННЫХ ЦЕЛЯХ, И МОГУТ С ТЕЧЕНИЕМ ВРЕМЕНИ ИЗМЕНЯТЬСЯ БЕЗ ПРЕДВАРИТЕЛЬНОГО УВЕДОМЛЕНИЯ, ЧТО НЕ ДОЛЖНО РАССМАТРИВАТЬСЯ КАК УМЫШЛЕННОЕ ДЕЙСТВИЕ СО СТОРОНЫ КОМПАНИИ «ASUS». КОМПАНИЯ «ASUS» ПРЕДПОЛАГАЕТ ОТСУТСТВИЕ ОТВЕТСТВЕННОСТИ ЗА ЛЮБЫЕ ОШИБКИ ЛИБО НЕТОЧНОСТИ, КОТОРЫЕ МОГУТ СОДЕРЖАТЬСЯ В НАСТОЯЩЕМ РУКОВОДСТВЕ, ВКЛЮЧАЯ СВЯЗАННЫЕ С ОПИСЫВАЕМОЙ ЗДЕСЬ ПРОДУКЦИЕЙ И ПРОГРАММНЫМ ОБЕСПЕЧЕНИЕМ.

Названия продукции, а также корпоративные названия, встречающиеся в настоящем руководстве могут являться либо не являться зарегистрированными торговыми марками или охраняться авторским правом соответствующих компаний, и используются только в целях идентификации либо пояснения, в пользу их обладателей, без цели нарушения авторских прав.

Оглавление

Оглавление ..... **iii**
Примечания ..... **iv**
Информация о безопасности ..... **v**
Назначение системы ..... **vii**
Обслуживание ..... **viii**
Уход и очистка ..... **viii**
Takeback Services ..... **ix**
Контактная информация ..... **x**

Глава 1. Общие сведения об изделии

1.1 Приветствие! **1-1**
1.2 Комплект поставки **1-1**
1.3 Общие сведения о мониторе **1-2**
1.3.1 Вид спереди 1-2
1.3.2 Вид сзади 1-3

Глава 2. Подготовка к работе

2.1 Отсоединение кронштейна и основания (для настенного крепления VESA) **2-1**
2.2 Регулировка монитора **2-2**
2.3 Подключение кабелей **2-3**
2.4 Включение монитора **2-4**

Глава 3. Общие инструкции

3.1 Экранное меню **3-1**
3.1.1 Изменение настроек 3-1
3.1.2 Общие сведения о функциях экранного меню 3-1
3.2 Технические характеристики **3-5**
3.3 Устранение неполадок (часто задаваемые вопросы) **3-7**
3.4 Поддерживаемые рабочие режимы **3-8**

Примечания

Заявление о соответствии требованиям Федеральной комиссии по связи США (FCC)

Данный прибор соответствует части 15 правил FCC. Эксплуатация прибора допускается при соблюдении следующих двух условий:

- данный прибор не должен создавать вредные помехи;
- данный прибор должен допускать прием любых помех, включая помехи, которые могут повлиять на правильность его работы.

Данный прибор был проверен и признан соответствующим ограничениям на цифровые приборы Класса B согласно Части 15 правил FCC. Целью этих ограничений является обеспечение приемлемой защиты от помех при установке оборудования в жилых помещениях. Данный прибор генерирует, использует и может излучать радиочастотные волны и, в случае нарушения инструкций по установке, может создавать помехи для радиосвязи. Однако даже при соблюдении инструкций по установке нет гарантии того, что в каком-то конкретном случае не возникнут помехи. Если данный прибор создает помехи при приеме радио- и телевизионных сигналов, что можно проверить, выключив и включив прибор, пользователю рекомендуется попытаться устранить помехи с помощью приведенных ниже мер.

- Увеличить расстояние между приемником и данным прибором.
- Подключить данное устройство и приемник к розеткам в различных цепях питания.

Необходимо использовать экранированные кабели для подключения монитора к видеокарте в соответствии с требованиями FCC. Изменения или модификации данного прибора, явно не утвержденные стороной, несущей ответственность за выполнение требований, могут повлечь ограничение права пользователя на эксплуатацию данного прибора.

Являясь партнером Energy Star®, наша компания установила, что данный прибор соответствует требованиям рекомендаций Energy Star® по энергоэффективности.

Соответствие требованиям Канадского департамента связи

Данный цифровой прибор класса B соответствует всем ограничениям, установленным правилами Канадского департамента связи для радиочастотных помех от цифровых приборов.

Данный цифровой прибор класса B соответствует требованиям канадского стандарта ICES-003.

This Class B digital apparatus meets all requirements of the Canadian Interference - Causing Equipment Regulations.

Cet appareil numérique de la classe B respecte toutes les exigences du Réglement sur le matériel brouiller du Canada.

Информация о безопасности

- Перед установкой монитора тщательно изучите всю документацию, содержащуюся в упаковке.
- В целях предотвращения возгорания и поражения электрическим током не допускайте попадания монитора под дождь, а также не подвергайте его воздействию влаги.
- Никогда не пытайтесь открыть корпус монитора. Опасное высокое напряжение внутри монитора может привести к причинению тяжелого вреда здоровью.
- При нарушении подачи электропитания не пытайтесь устранить проблему самостоятельно. Обратитесь за помощью к квалифицированному техническому специалисту, либо продавцу прибора.
- Перед эксплуатацией прибора убедитесь, что все кабели подключены должным образом, а кабели питания не повреждены. При обнаружении любых повреждений незамедлительно обратитесь к продавцу прибора.
- Гнезда и отверстия сзади и сверху монитора предназначены для вентиляции. Не блокируйте данные отверстия. Никогда не размещайте данный прибор в непосредственной близости от радиаторов и иных источников тепла, за исключением случаев, когда обеспечивается соответствующая вентиляция.
- Монитор должен работать только от источника питания, указанного в маркировке. Если вы не уверены относительно типа электропитания, который имеется у вас дома, обратитесь за консультацией к продавцу прибора или в местную энергетическую компанию.
- Используйте электрическую вилку, соответствующую местным стандартам электропитания.
- Не допускайте перегрузок электросети, а также использования удлинительных кабелей. Перегрузка может стать причиной возгорания или поражения электрическим током.
- Не подвергайте устройство воздействию пыли, влаги, а также слишком высокой или низкой температуры. Не размещайте монитор в местах, где он может подвергнуться воздействию влаги. Размещайте монитор на устойчивой поверхности.
- Отключайте прибор во время грозы, и когда он не используется в течение продолжительного периода времени. Это обеспечит защиту монитора от повреждений, вызванных перепадами напряжения в электрической сети.
- Ни в коем случае не допускайте попадания каких-либо предметов или жидкостей в отверстия корпуса монитора.

- Вспомогательное оборудование, подключаемое к аналоговым и цифровым интерфейсам, должно быть совместимо с соответствующими национальными гармонизированными стандартами IEC (Международная комиссия по электротехнике) (то есть IEC 60950 для оборудования обработки данных, IEC 60065 для видеооборудования, IEC 61010-1 для лабораторного оборудования и IEC 60601-1 для медицинского оборудования.) Кроме того, все конфигурации должны соответствовать стандарту безопасности медицинских систем IEC 60601-1-1. Любой человек, подключающий дополнительное оборудование к частям сигнального входа или сигнального выхода, тем самым конфигурирует медицинскую систему и поэтому отвечает за совместимость системы с требованиями стандарта безопасности медицинских систем IEC 60601-1-1. Это устройство предназначено исключительно для подключения к оборудованию, сертифицированному на соответствие требованиям стандарта IEC 60601-1, в среде пребывания пациентов, и оборудованию, сертифицированному на соответствие требованиям стандарта IEC 60XXX, вне среды пребывания пациентов. В случае сомнений обратитесь за консультацией в отдел технического обслуживания или к вашему местному представителю.
- Данная система соответствует требованиям следующих стандартов EMC (электромагнитная совместимость)/EMI (электромагнитные помехи):

  EN 60601-1-2:2007+AC:2010: Электромагнитная совместимость

Излучение:	CISPR 11:2009+A1:2010, Класс B
	AS/NZS CISPR 11:2011
	EN 61000-3-2:2006+A1:2009+A2:2009 и EN 61000-3-3:2008
Устойчивость:	IEC 61000-4-2:2008, IEC 61000-4-3:2010, IEC 61000-4-4:2012, IEC 61000-4-5:2005, IEC 61000-4-6:2008, IEC 61000-4-8:2009, IEC 61000-4-11:2004

- В случае возникновения с монитором проблем технического характера обратитесь за помощью к квалифицированному техническому специалисту или продавцу данного монитора.
- Пользователи не должны разрешать пациентам контактировать одновременно с частями сигнального входа и выхода.
- Надежность заземления можно обеспечить только тогда, когда оборудование подключено к соответствующей розетке с маркировкой “Только для больниц” или “Предназначено для больниц”.
- Изоляция сети электропитания обеспечивается шнуром питания перем. тока.
- Используйте шнур питания, соответствующий напряжению в сетевой розетке, одобренный и совместимый со стандартом безопасности вашей конкретной страны.
- ПРЕДУПРЕЖДЕНИЕ: не модифицируйте это оборудование без разрешения изготовителя.

- ПРЕДУПРЕЖДЕНИЕ: для предотвращения риска поражения электрическим током это оборудование нужно подключать только к розетке сетевого электропитания с защитным заземляющим контактом.
- ВНИМАНИЕ: для предотвращения риска травм применяйте подходящие установочные устройства.
- Объяснение графических символов:

ПРЕДУПРЕЖДЕНИЕ: Опасное напряжение.

ВНИМАНИЕ: Наведите справки в СОПРОВОДИТЕЛЬНОЙ ДОКУМЕНТАЦИИ.

Соблюдайте инструкции по эксплуатации или уточните инструкции по использованию.

ОЖИДАНИЕ.

Постоянный ток.

- Классификация
  - Питается от напряжения Класса I
  - Без рабочих частей, находящихся в непосредственном контакте с человеком
  - Без защиты от проникновения воды: IPX0
  - Режим работы: непрерывная работа
  - Данное оборудование не пригодно для использования в местах, где есть горючие анестезирующие средства, смешанные с воздухом, кислородом или закисью азота: Не относится к категории AP (Безопасное для работы в среде анестетиков) или APG (Безопасное для работы в среде анестетиков категории G)

Изображение перечеркнутого мусорного контейнера означает, что изделие (электрическое, электронное оборудование, батарея с содержанием ртути) не следует утилизировать вместе с бытовыми отходами. Соблюдайте местное законодательство по утилизации электронного оборудования.

Назначение системы

Назначение этой модели: использование в качестве ЖК-монитора для интеграции с больничными системами. Она рассчитана на применение в больничной среде общего назначения. Для отображения и просмотра изображения для анализа. Этот монитор нельзя использовать ни в системах жизнеобеспечения, ни для цифровой маммографии. Использование данного устройства не требует прямого контакта с пациентами.

Обслуживание

Мы советуем ежегодно отправлять этот монитор для обслуживания местному продавцу или в сервисный центр.

Уход и очистка

- Перед подъемом или изменением положения монитора рекомендуется отключать все кабели, а также кабель питания. При установке монитора используйте предусмотренные для этого процедуры подъема. При подъеме и переносе монитора беритесь за его боковые стороны. Не поднимайте монитор за подставку и за кабель питания.
- Очистка Выключите монитор и отсоедините кабель питания. Протрите поверхность монитора мягкой неабразивной тканью без ворса. Трудновыводимые загрязнения можно устранить с помощью ткани, смоченной в чистой воде.
- Не используйте чистящие средства, содержащие спирт или ацетон. Используйте чистящее средство, предназначенное для очистки мониторов. Никогда не распыляйте чистящее средство непосредственно на экран, поскольку оно может попасть внутрь монитора и вызвать поражение электрическим током.

Для монитора перечисленные ниже признаки считаются нормальными:

- Экран может мерцать на начальной стадии эксплуатации, что обусловлено характером люминесцентного света. Выключите выключатель питания и снова включите его, после чего убедитесь, что мерцание исчезло.
- В зависимости от используемого рисунка рабочего стола на экране можно заметить неравномерное распределение яркости.
- Когда одно и то же изображение воспроизводится на экране в течение нескольких часов, то при переключении изображения на экране может присутствовать остаточная картинка предыдущего изображения. Экран постепенно восстановится; для устранения данной проблемы вы также можете отключить монитор на несколько часов.
- Если экран темнеет, мигает или перестает функционировать, для устранения проблемы необходимо обратиться к продавцу прибора или в сервисный центр. Не пытайтесь ремонтировать монитор самостоятельно!

Условные обозначения, используемые в настоящем руководстве

ПРЕДУПРЕЖДЕНИЕ: Информация по предотвращению причинения вреда здоровью пользователя при выполнении задачи.

ВНИМАНИЕ: Информация по предотвращению повреждения компонентов при выполнении задачи.

ВАЖНОЕ ЗАМЕЧАНИЕ: Рекомендации, которые НЕОБХОДИМО соблюдать для выполнения задачи.

ПРИМЕЧАНИЕ: Советы и дополнительная информация для выполнении задачи.

Источники дополнительной информации

Обращайтесь к перечисленным ниже источникам для получения дополнительной информации, а также для получения обновлений для прибора и программного обеспечения.

1. **Веб-сайты компании ASUS**

   Веб-сайты компании ASUS по всему миру предоставляют актуальную информацию по аппаратному и программному обеспечению производства компании ASUS. Посетите сайт по адресу: http://www.asus.com

2. **Дополнительная документация**

   Упаковка с прибором может содержать дополнительную документацию, которая может быть добавлена непосредственно продавцом прибора. Данные документы не входят в стандартный комплект поставки.

Takeback Services

ASUS recycling and takeback programs come from our commitment to the highest standards for protecting our environment. We believe in providing solutions for our customers to be able to responsibly recycle our products, batteries and other components as well as the packaging materials.

Please go to http://csr.asus.com/english/Takeback.htm for detail recycling information in different region.

Контактная информация

- ASUSTeK Computer Inc.
  Адрес 15 Li-Te Rd,. Peitou, Taipei 11259, Taiwan
  Телефон +886-2-2894-3447
  Факс +886-2-2894-7798
  Эл. почта info@asus.com.tw
  Веб-сайт http://www.asus.com.tw/

  - Техническая поддержка
    Телефон +886-2-3842-9911

- ASUSTeK Computer Inc.
  Адрес 800 Corporate Way, Fremont, CA 94539, USA
  Факс +1-150-608-4555
  Веб-сайт http://usa.asus.com/

  - Техническая поддержка
    Телефон +1-812-282-2787 (только на английском языке)
    +1-905-370-2787 (только на французском языке)
    Поддержка в режиме онлайн http://support.asus.com/

- ASUSTeK Computer Inc.
  Адрес Harkortstr. 21-23, D-40880 Ratingen, Germany
  Телефон +49-1805-010920
  Веб-сайт http://www.asus.de/
  Контакт в сети http://www.asus.de/sales

  - Техническая поддержка
    Телефон +49-1805-010923
    Поддержка факса +49-2102-959911
    Поддержка в режиме онлайн http://support.asus.com/

1.1 Приветствие!

Благодарим Вас за приобретение ЖК-монитора ASUS®!

Этот новейший широкоэкранный ЖК-монитор фирмы ASUS оснащен более широким и более ярким экраном, обеспечивающим кристально четкое изображение, а также набором функций, делающих вашу работу за монитором еще более комфортной.

Благодаря данным возможностям вы можете наслаждаться удобством и визуальным комфортом при использовании этого монитора!

1.2 Комплект поставки

Проверьте наличие приведенных ниже предметов в комплекте поставки:

- ✓ ЖК-монитор
- ✓ Краткое руководство
- ✓ Гарантийный талон
- ✓ Кабель питания
- ✓ Кабель DVI
- ✓ Кабельная стяжка

В случае повреждения либо отсутствия какого-либо из вышеуказанных предметов незамедлительно обратитесь к продавцу изделия.

1.3 Общие сведения о мониторе

1.3.1 Вид спереди

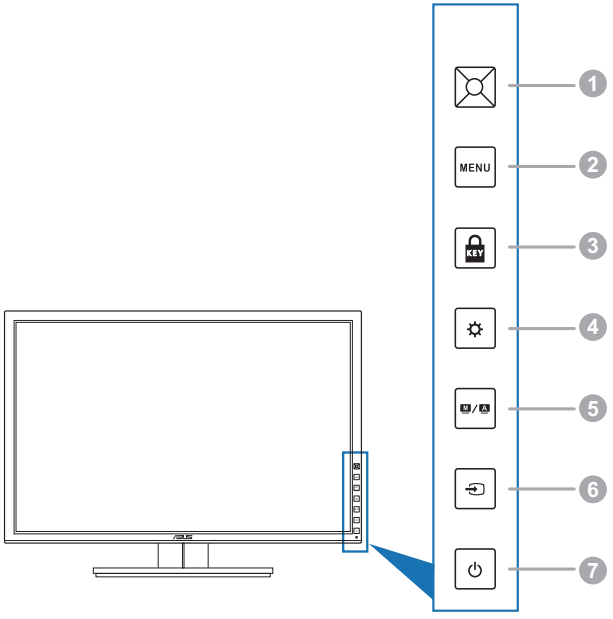

1. 5-позиционная кнопка :
   - Активация выбранного пункта меню.
   - Увеличение/уменьшение значения параметров или перемещение для выбора вверх/вниз/влево/вправо.
2. Кнопка MENU (МЕНЮ):
   - Открытие экранного меню.
   - Выйдите из экранного меню или вернитесь в предыдущее меню, в то время как экранное меню является активным.
3. Кнопка :
   - Попеременное включение и отключение функции «Блокировка кнопки» при длительном (5 секунд) нажатии.
4. Кнопка :
   - Горячая клавиша Яркость.

5. Кнопка M / A:
   - Выбор необходимого режима предустановок.
   - Нажатие и удержание данной кнопки в течение 2 – 4 секунд запускает автоматическую настройку изображения для оптимизации положения, тактового сигнала и фазы (только режим VGA).
6. Кнопка :
   - Выбор доступных источников входного сигнала.

Нажмите кнопку (кнопка выбора ввода) для отображения сигналов, поступающих через порт HDMI/DisplayPort, после подключения кабеля HDMI/DisplayPort к монитору.

7. Кнопка питания (индикатор питания)
   - Включение/выключение монитора.
   - Значения цветов индикатора питания представлены в таблице ниже.

Состояние	Описание
Белый	ВКЛ.
Мигает белым	Режим ожидания
ВЫКЛ.	ВЫКЛ.

1.3.2 Вид сзади

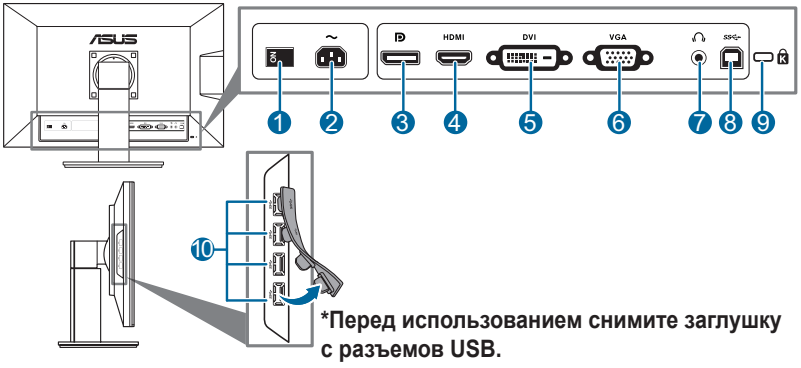

***Перед использованием снимите заглушку с разъемов USB.**

Разъемы на задней панели

1. **Выключатель питания**. Нажмите для включения/выключения питания.
2. **Порт AC-IN**. К данному разъему подключается кабель питания.
3. **DisplayPort**. Данный разъем обеспечивает подключение DisplayPort-совместимого устройства.
4. **Порт HDMI**. Данный разъем обеспечивает подключение HDMI-совместимого устройства.

5. **Порт DVI**. Данный 24-контактный разъем предназначен для подключения цифрового сигнала DVI-D от компьютера.
6. **Порт VGA**. Данный 15-контактный разъем предназначен для выполнения VGA-подключения компьютера.
7. **Гнездо для наушников**.
8. **Восходящий разъем USB 3.0**. Этот разъем используется для подключения восходящего кабеля USB. При подключении этого кабеля можно использовать разъемы USB на мониторе.
9. **Разъем замка Kensington**.
10. **Нисходящие порты USB 3.0**. Эти порты используются для подключения устройств USB, например, клавиатуры/мыши USB, флэш-памяти USB и т.д.

2.1 Отсоединение кронштейна и основания (для настенного крепления VESA)

Съемная конструкция кронштейна и основания данного монитора специально предназначена для настенного крепления VESA.

Порядок отсоединения кронштейна и основания

1. Положите монитор на стол экраном вниз.
2. С помощью отвертки вывинтите четыре винта из кронштейна (Рисунок 1), затем отсоедините кронштейн/основание от монитора (Рисунок 2).

(Рисунок 1)

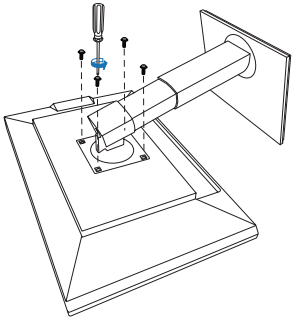

(Рисунок 2)

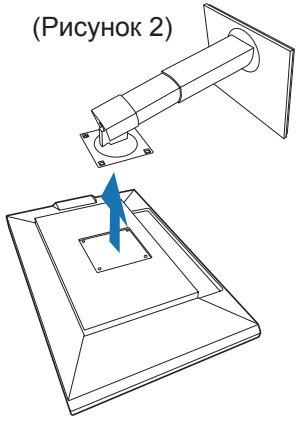

Рекомендуется накрыть поверхность стола мягкой тканью во избежание повреждения монитора.

2.2 Регулировка монитора

- Для наилучшего обзора рекомендуется полностью развернуться лицом к монитору, а затем отрегулировать угол его наклона в соответствии с вашими предпочтениями.
- Придерживайте подставку, чтобы предотвратить падение монитора в процессе изменения угла его наклона.
- Диапазон угла регулировки монитора составляет от +20˚ до -5˚, кроме того, монитор можно разворачивать на 60˚ слева направо и наоборот. Можно отрегулировать высоту монитора на +/- 10 см.

(Наклон) (Поворот) (Регулировка высоты)

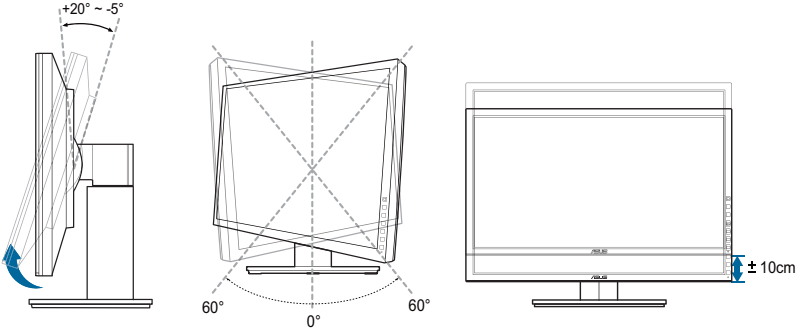

Поворот монитора

1. Поднимите монитор в самое высокое положение.
2. Наклоните его на максимально возможный угол.
3. Поверните монитор по часовой стрелке на требуемый угол.

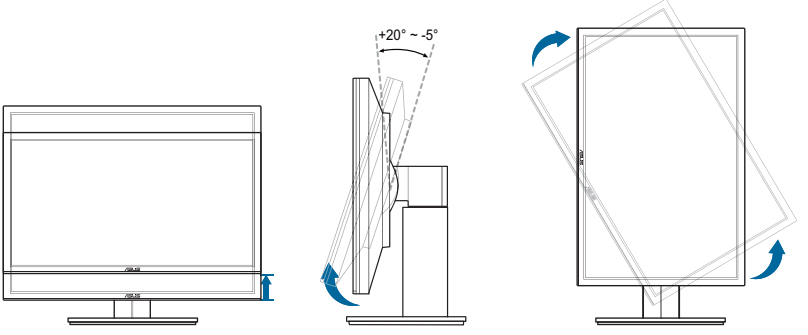

Небольшие колебания монитор в процессе регулировки угла просмотра являются нормальными.

2.3 Подключение кабелей

Подключите кабели в соответствии с приведенными ниже инструкциями:

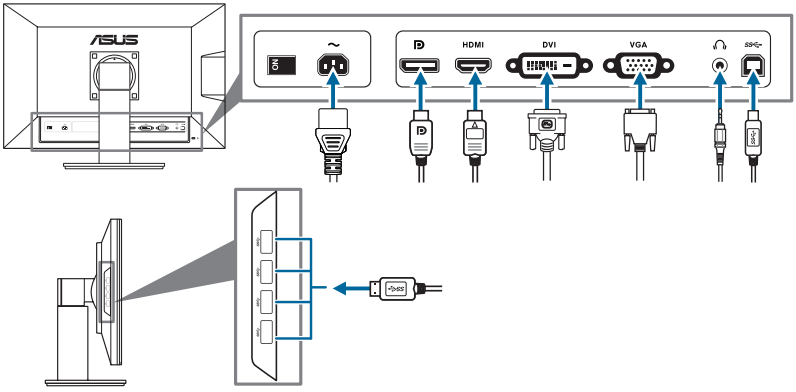

- **Подключение кабеля питания**: аккуратно подключите один конец сетевого шнура к порту входа переменного тока монитора, а второй конец – к штепсельной розетке.
- **Порядок подключения кабеля VGA/HDMI/DVI/DisplayPort**:
  a. Подключите один конец кабеля VGA/HDMI/DVI/DisplayPort к разъему монитора VGA/HDMI/DVI/DisplayPort.
  b. Подключите другой конец кабеля VGA/HDMI/DVI/DisplayPort к порту VGA/HDMI/DVI/DisplayPort компьютера.
  c. Затяните два винта для закрепления разъема VGA/DVI.
- **Использование наушников**: подключите конец со штекерным разъемом к разъему для наушников на мониторе при подаче сигнала через разъем HDMI или DisplayPort.
- **Использование портов USB 3.0**: возьмите прилагаемый кабель USB 3.0 и подключите меньший конец (тип B) восходящего кабеля USB к восходящему разъему USB монитора, а больший конец (тип A) – к разъему USB 3.0 компьютера. Убедитесь в том, что в вашем компьютере установлена самая новая версия операционной системы Windows 7. При этом можно будет использовать разъемы USB на мониторе для работы.

При подключении данных кабелей можно выбирать желаемый источник сигнала, используя функцию Выбор входа в экранном меню.

- **Порядок отсоединения шнура питания перем. тока**: вытяните конец шнура питания из входного гнезда питания перем. тока монитора.

2.4 Включение монитора

Нажмите кнопку питания ⏻. Информацию о расположении кнопки питания см. на страницах 1 – 2. При включенном питании индикатор питания ⏻ монитора светится белым светом.

3.1 Экранное меню

3.1.1 Изменение настроек

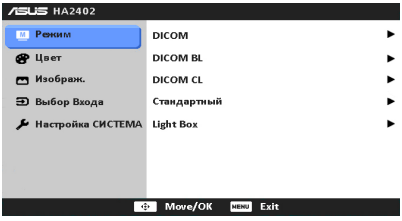

1. Нажмите кнопку MENU (Меню) для отображения экранного меню.
2. Для перемещения по функциям нажимайте кнопку ⊠ вверх/вниз. Выберите желаемую функцию и нажмите кнопку ⊠. Если у выбранной функции есть подменю, то для перемещения по функциям подменю нажимайте кнопку ⊠ вверх/вниз. Выберите желаемую функцию подменю и нажмите кнопку ⊠.
3. Чтобы изменить настройки выбранной функции, нажимайте кнопку ⊠ влево/вправо.
4. Для выхода из меню и сохранения выбранных настроек нажимайте кнопку MENU (Меню), пока экранное меню не перестанет отображаться. Для настройки других функций повторяйте шаги 1-3.

3.1.2 Общие сведения о функциях экранного меню

1. Режим

Данная функция содержит 5 подфункций, которые вы можете выбирать по своему усмотрению. В каждом режиме имеется функция Reset (Сброс), позволяющая либо сохранить текущую настройку, либо восстановить предыдущую.

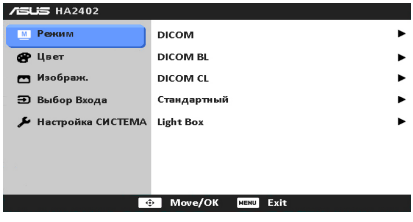

- **Режим DICOM**: совместим со стандартом DICOM, лучше всего подходит для анализа медицинских изображений.
- **Режим DICOM BL**: лучше всего подходит для анализа медицинских изображений на синей подложке.

- **Режим DICOM CL**: лучше всего подходит для анализа медицинских изображений на чистой подложке.
- **Режим Стандартный**: дополнительные параметры можно регулировать в меню Цвет.
- **Режим Light Box**: лучше всего подходит для анализа рентгеновских снимков.

Функция	Режим DICOM	Режим DICOM CL	Режим DICOM BL	Режим Стандартный	Режим Light Box
Яркость	**Да**	**Да**	**Да**	**Да**	Нет
Контрастность	Нет	Нет	Нет	**Да**	Нет
Насыщенность	Нет	Нет	Нет	**Да**	Нет
Цветовой режим.	Нет	Нет	Нет	**Да**	Нет
Гамма	Нет	Нет	Нет	**Да**	Нет

2. Цвет

В этом меню можно выполнить необходимую настройку цвета.

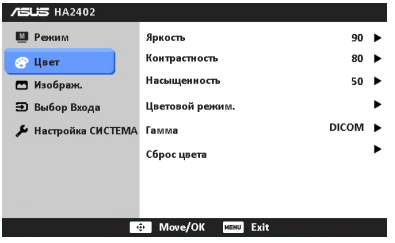

- **Яркость**: диапазон регулировки составляет от 0 до 100.
- **Контрастность**: диапазон регулировки составляет от 0 до 100.
- **Насыщенность**: диапазон регулировки составляет от 0 до 100.
- **Цветовой режим.**: состоит из 4-х режимов: 9300K, 8200K, 7500K и 6500K.
- **Гамма**: позволяет выбрать гамму шкалы серого цвета (DICOM, 2.2, 2.0 и 1.8).
- **Сброс цвета**:
  * Сброс цвета для текущего режима: восстановление заводских значений по умолчанию для настроек цвета текущего цветового режима.
  * Сброс цвета для всех режимов: восстановление заводских значений по умолчанию для настроек цвета всех цветовых режимов.

3. Изображ.

В этом меню можно выполнить настройку изображения.

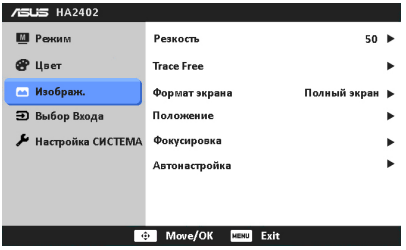

- **Резкость**: диапазон регулировки составляет от 0 до 100.
- **Trace Free:** регулировка времени отклика монитора.
- **Формат экрана**: выбор формата изображения “Полный экран”, 4:3, 1:1 или OverScan (доступен только для входа HDMI).
- **Положение**: регулировка горизонтального положения (Полож. по горизон.) и вертикального положения (Полож. по вертик.) изображения. Диапазон регулировки составляет от 0 до 100.
- **Фокусировка**: снижение помех в виде горизонтальных линий и вертикальных линий с помощью отдельной регулировки параметров (Точная настройка) и (Частота). Диапазон регулировки составляет от 0 до 100.
- **Автонастройка**: автоматическая настройка изображения для оптимизации положения, тактового сигнала и фазы.

- Параметр (Точная настройка) позволяет регулировать фазу видеосигнала. При неверной настройке фазы на экране отображаются горизонтальные помехи.
- Параметр (Частота) позволяет регулировать тактовую частоту видеосигнала, то есть количество пикселов, отображаемых в строке изображения. При неверной настройке данного параметра на экране отображаются вертикальные полосы и непропорциональное изображение.

4. **Выбор Входа**
Данная функция позволяет выбрать необходимый источник входного сигнала.

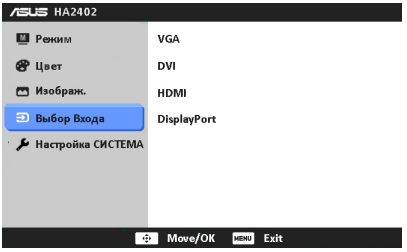

5. **Настройка СИСТЕМА**
Позволяет производить настройку системы.

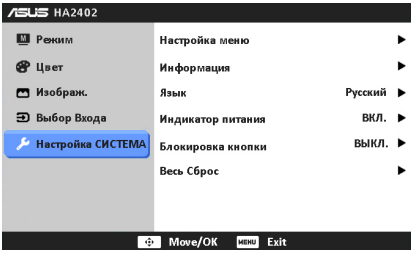

- **Настройка меню**:
  - Регулировка горизонтального положения (Полож. по горизон.) и вертикального положения (Полож. по вертик.) экранного меню в диапазоне от 0 до 100.
  - Регулировка времени отображения меню от 10 до 120 секунд.
  - Включение и отключение функции DDC/CI.
  - Настройка фона экранного меню от непрозрачного до прозрачного.
  - Регулировка поворота экранного меню.
- **Информация**: отображение информации о мониторе.
- **Язык**: выбор одного из 10 языков: английский, французский, немецкий, итальянский, испанский, голландский, русский, упрощенный китайский, традиционный китайский и японский.
- **Индикатор питания**: включение/выключение индикатора питания.
- **Блокировка кнопки:** отключение всех функциональных клавиш. Чтобы отменить блокировку кнопки, нажмите кнопку MENU и удерживайте ее нажатой не менее 5 секунд.
- **Весь Сброс**: при выборе “Да” осуществляется восстановление заводских настроек.

3.2 Технические характеристики

Тип панели	ЖК-дисплей на TFT (тонкопленочных транзисторах)
Размер панели	24,1 дюйма (16:10, 61,13 см), широкий экран
Максимальное разрешение	1920 x 1200
Шаг пиксела	0,270 мм
Яркость (типовой)	300 кд/м^2
Коэффициент контрастности (типовой)	1000:1
Угол обзора (Г/В), коэффициент контрастности >10	178˚/178˚
Число отображаемых цветов	16,7 млн.
Время отклика	6 мс (от серого к серому)
Технология улучшения видеоизображения SPLENDID™	Да
Режимы SPLENDID™	5 стандартных режимов (переключение функциональной клавишей).
Автонастройка	Да
Режимы цветовой температуры	4 цветовые температуры
Цифровой вход	HDMI версии 1.4, DisplayPort версии 1.1a, DVI-D с HDCP
Аналоговый вход	D-Sub
Гнездо для наушников	Да
Разъем USB 3.0	Восходящий разъем - 1 шт., нисходящий разъем - 4 шт.
Цветовое исполнение	Черный
Индикатор питания	белый (включен)/Мигает белым (режим ожидания)
Наклон	+20˚ ~ -5˚
Разворот	+60˚ ~ -60˚
Настройка высоты	100 мм
Замок Kensington	Да
Входное напряжение переменного тока	Переменный ток: 100 ~ 240 В
Потребляемая мощность	Питание вкл.: < 65 Вт (максимальный), режим ожидания: < 0,5 Вт. (типовой), Питание выкл.: 0,1 Вт (выключено)
Температура (эксплуатация)	5˚C ~ 35˚C
Температура (хранение и транспортировка)	-20˚C ~ +60˚C
Влажность (эксплуатация)	10%–90% RH (относительная влажность)
Влажность (хранение и транспортировка)	5%–90% RH (относительная влажность)
Высота (эксплуатация)	2 000 м
Высота (хранение и транспортировка)	12 192 м
Размеры (Ш x В x Г)	557,2 мм x 416,3 мм x 235 мм (без упаковки) 681 мм x 439 мм x 292 мм (в упаковке)
Вес (приблиз.)	6,9 кг (нетто); 9,4 кг (брутто)
Меню на нескольких языках	10 языков (английский, французский, немецкий, итальянский, испанский, голландский, русский, упрощенный китайский, традиционный китайский, японский.)

Принадлежности	Кабель DVI, Кабель питания, Краткое руководство, Гарантийный талон, Кабельная стяжка
Соответствие стандартам	VCCI , RoHS, IEC/EN 60601-1 3rd ED, UL60601-1 3rd ED, FCC, PSE, BSMI, CE, Windows 7 & 8 WHQL

*** Технические характеристики могут быть изменены без уведомления.**

3.3 Устранение неполадок (часто задаваемые вопросы)

Проблема	Возможное решение
Индикатор питания не горит	• Нажмите кнопку ⏻, чтобы проверить, находится ли монитор во включенном состоянии. • Проверьте правильность подключения кабеля питания к монитору и электрической розетке. • Проверьте, включено ли питание.
Индикатор питания светится желтым светом, и на экране отсутствует изображение	• Проверьте, включены ли монитор и компьютер. • Убедитесь, что сигнальный кабель должным образом подключен к монитору и компьютеру. • Проверьте сигнальный кабель и убедитесь, что ни один из его контактов не согнут. • Подключите компьютер к другому доступному монитору, чтобы проверить, работает ли компьютер должным образом.
Изображение на экране слишком светлое, либо слишком темное	• При помощи экранного меню отрегулируйте параметры контрастности и яркости.
Изображение на экране расположено не по центру или имеет неправильный размер	• Нажмите и удерживайте нажатой кнопку M / A в течение 2-4 секунд, чтобы выполнить автоматическую настройку изображения (только в режиме VGA). • При помощи экранного меню отрегулируйте положение изображения по горизонтали и вертикали.
Изображение на экране дрожит, либо по нему идут волны	• Убедитесь, что сигнальный кабель должным образом подключен к монитору и компьютеру. • Переместите электрические устройства, которые могут вызвать электрические помехи.
Изображение на экране имеет цветовые дефекты (белый цвет не отображается белым)	• Проверьте сигнальный кабель и убедитесь, что ни один из его контактов не согнут. • При помощи экранного меню выполните сброс всех настроек. • При помощи экранного меню отрегулируйте настройки цветов R, G, B или выберите цветовой режим.
Изображение на экране нечеткое или расплывчатое	• Нажмите и удерживайте нажатой кнопку S / A в течение 2-4 секунд, чтобы выполнить автоматическую настройку изображения (только в режиме VGA). • При помощи экранного меню отрегулируйте параметры фазы и частоты.
Звук отсутствует или слишком слабый	• Убедитесь, что кабель HDMI должным образом подключен к монитору и компьютеру. • Убедитесь, что драйвер звуковой карты компьютера должным образом установлен и активирован.

3.4 Поддерживаемые рабочие режимы

Разрешение Частота	Частота строк (кГц)	Частота кадров (Гц)	Полоса пропускания (МГц)
640x480	31,47(N)	59,94(N)	25,18
800x600	35,16(P)	56,25(P)	36
800x600	37,88(P)	60,32(P)	40
1024x768	48,36(N)	60,00(N)	65
1280x960	60,00(P)	60,00(N)	108
1280x1024	63,98(P)	60,02(P)	108
1366x768	47,712(P)	59,79(P)	85,5
1440x900	55,94(N)	59,89(P)	106,5
1600x1200	75,00(P)	60,00(P)	162
1680x1050	65,29(N)	60,00(P)	146,25
1920x1080	67,5(P)	60,00(P)	148,5
1920x1200 (сокращенное время гашения)	74,038(P)	59,95(N)	154

*** Режимы, не перечисленные в настоящей таблице, могут не поддерживаться. Для получения оптимального разрешения рекомендуется выбирать режим, приведенный в таблице выше.**

*** Данный монитор поддерживает полное видеосодержимое высокого разрешения (480p, 576p, 720p, 1080i/p) с игровых консолей, DVD-плееров, а также прочих видеоустройств через вход HDMI или DisplayPort.**