Asus VS228/VK228 Series LCD Monitor

QUICK START GUIDE

FR GUIDE DE DÉMARRAGE RAPIDE DE SCHNELLSTARTHILFE IT GUIDA RAPIDA ES GUÍA DE INICIO RÁPIDO RU КРАТКОЕ РУКОВОДСТВО
NL SNELSTARTGIDS PT GUIA DE CONSULTA RÁPIDA TR HIZLI BAŞLANGIÇ KILAVUZU DA QUICK-START VEJLEDNING
FI PIKAKÄYNNISTYSOPAS NO HURTIGSTART SV SNABBSTARTGUIDE PL INSTRUKCJA SZYBKIEJ INSTALACJI CS STRUČNÁ PŘÍRUČKA
HU BEÜZEMELÉSI ÚTMUTATÓ RO GHID DE PORNIRE RAPIDĂ SR VODIČ ZA BRZO KORIŠĆENJE
EL ΟΔΗΓΌΣ ΓΡΉΓΟΡΗΣ ΈΝΑΡΞΗΣ BG РЪКОВОДСТВО ЗА БЪРЗА ИНСТАЛАЦИЯ SK RÝCHLY SPRIEVODCA PRE SPUSTENIE
AR دليل التشغيل السريع SC 快速用戶指南 TC 快速使用指南 JA クイックスタートガイド KO 빠른 시작 안내 설명서 TH คู่มือเริ่มต้นอย่างเร็ว
ID PANDUAN RINGKAS LT GREITOSIOS PALEISTIES VADOVAS LV ĪSAS PAMĀCĪBAS ROKASGRĀMATA ET LÜHIJUHEND

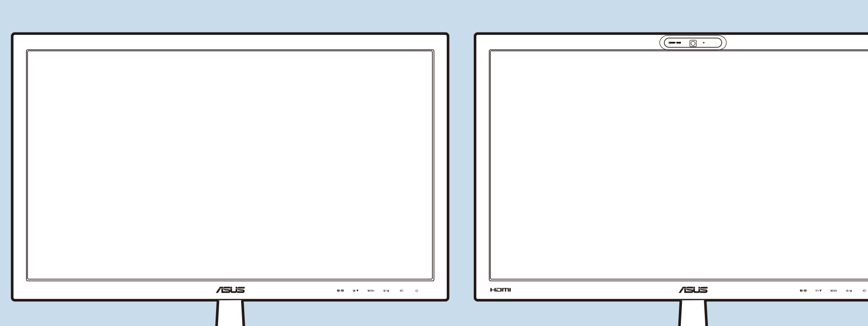

First Edition
February 2012
P/N: 4J.1QE01.002

Copyright © 2012 ASUSTeK COMPUTER INC. All Rights Reserved.

No part of this manual, including the products and software described in it, may be reproduced, transmitted, transcribed, stored in a retrieval system, or translated into any language in any form or by any means, except documentation kept by the purchaser for backup purposes, without the express written permission of ASUSTeK COMPUTER INC. ("ASUS").

Product warranty or service will not be extended if: (1) the product is repaired, modified or altered, unless such repair, modification of alteration is authorized in writing by ASUS; or (2) the serial number of the product is defaced or missing.

ASUS PROVIDES THIS MANUAL "AS IS" WITHOUT WARRANTY OF ANY KIND, EITHER EXPRESS OR IMPLIED, INCLUDING BUT NOT LIMITED TO THE IMPLIED WARRANTIES OR CONDITIONS OF MERCHANTABILITY OR FITNESS FOR A PARTICULAR PURPOSE. IN NO EVENT SHALL ASUS, ITS DIRECTORS, OFFICERS, EMPLOYEES OR AGENTS BE LIABLE FOR ANY INDIRECT, SPECIAL, INCIDENTAL, OR CONSEQUENTIAL DAMAGES (INCLUDING DAMAGES FOR LOSS OF PROFITS, LOSS OF BUSINESS, LOSS OF USE OR DATA, INTERRUPTION OF BUSINESS AND THE LIKE), EVEN IF ASUS HAS BEEN ADVISED OF THE POSSIBILITY OF SUCH DAMAGES ARISING FROM ANY DEFECT OR ERROR IN THIS MANUAL OR PRODUCT.

SPECIFICATIONS AND INFORMATION CONTAINED IN THIS MANUAL ARE FURNISHED FOR INFORMATIONAL USE ONLY, AND ARE SUBJECT TO CHANGE AT ANY TIME WITHOUT NOTICE, AND SHOULD NOT BE CONSTRUED AS A COMMITMENT BY ASUS. ASUS ASSUMES NO RESPONSIBILITY OR LIABILITY FOR ANY ERRORS OR INACCURACIES THAT MAY APPEAR IN THIS MANUAL, INCLUDING THE PRODUCTS AND SOFTWARE DESCRIBED IN IT.

Products and corporate names appearing in this manual may or may not be registered trademarks or copyrights of their respective companies, and are used only for identification or explanation and to the owners' benefit, without intent to infringe.

■ ASUS CONTACT INFORMATION

- **ASUSTeK Computer Inc.**

Address 15 Li-Te Rd., Peitou, Taipei 11259, Taiwan
Telephone +886-2-2894-3447
Fax +886-2-2894-7798
E-mail info@asus.com.tw
Website http://www.asus.com.tw/

- **Technical Support**

Telephone +86-21-38429911

- **ASUS Computer International (America)**

Address 800 Corporate Way, Fremont, CA 94539, USA
Fax +1-510-608-4555
Website http://usa.asus.com/

- **Technical Support**

Telephone +1-812-282-2787 (English Only)
+1-905-370-2787 (French Only)
Online Support http://support.asus.com/

- **ASUS Computer GmbH (Germany and Austria)**

Address Harkortstr. 21-23, D-40880 Ratingen, Germany
Telephone +49-1805-010920
Website http://www.asus.de/
Online Contact http://www.asus.de/sales

- **Technical Support**

Telephone +49-1805-010923
Support Fax +49-2102-959911
Online Support http://support.asus.com/

MONITOR INTRODUCTION

FR Présentation du moniteur DE Einführung zum Monitor IT Introduzione al monitor ES Introducción al monitor RU Общие сведения о мониторе NL Kennismaken met de monitor PT Apresentação do monitor TR Monitör tanımı DA Introduktion af billedskærmen FI Näytön esittely NO Introduksjon til monitoren SV Monitorintroduktion PL Omówienie elementów monitora CS Popis monitoru HU A monitor bemutatása RO Prezentarea monitorului SR Upoznavanje sa monitorom EL Παρουσίαση οθόνης BG Въведение ID Pendahuluan tentang monitor AR تقديم حول الشاشة SC 显示器简介 TC 顯示器介紹 JA 各部の説明 KO 모니터 소개 TH แนะนำจอภาพ SK Predstavenie monitora LT Monitoriaus aprašymas LV Instrukcijas par monitoru ET Monitori tutvustus

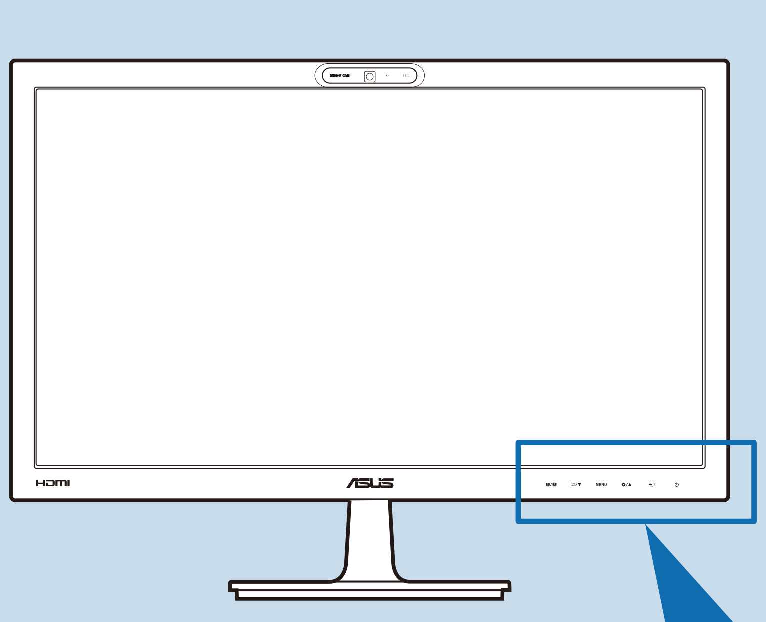

Model	1	2	3	4	5	6
VK228H	S / A S/A	▭ / ▼ QuickFit/Down	MENU Menu	☼ / ▲ Brightness/Up	⇥ Input Select	⏻ Power Key
VS228H	S / A S/A	◑ / ▼ Contrast/Down	MENU Menu	☼ / ▲ Brightness/Up	⇥ Input Select	⏻ Power Key
VK228T VK228S	S S	▭ / ▼ QuickFit/Down	MENU Menu	☼ / ▲ Brightness/Up	A A	⏻ Power Key
VS228D VS228N	S S	◑ / ▼ Contrast/Down	MENU Menu	☼ / ▲ Brightness/Up	A A	⏻ Power Key

EN

1. S / A, S, A
   - Selects a desired video preset mode. (S / A, S)
   - Exits the OSD menu or goes back to the previous menu. (S / A, S)
   - Automatically adjusts the image to its optimized position, clock, and phase by pressing this button for 2-4 seconds (for VGA mode only). (S / A, A)
2. ▭ / ▼ , ◑ / ▼
   - Decreases values or moves your selection left/down.
   - QuickFit hotkey. Then press MENU for viewing patterns in real size. (▭ / ▼)
   - Contrast hotkey (◑ / ▼)
3. MENU
   - Turns on the OSD menu. Enacts the selected OSD menu item.
4. ☼ / ▲
   - Increases values or moves your selection right/up.
   - Brightness hotkey
5. ⇥ Selects an available input source.
6. ⏻ Power button/Power indicator

Press ⇥ (Input Select button) to display the HDMI signal after you connect an HDMI cable to your monitor.

IT

1. S / A, S, A
   - Seleziona una modalità video desiderata preimpostata. (S / A, S)
   - Quando il menu OSD è attivo, fa uscire dal menu OSD oppure torna al mneu precedente. (S / A, S)
   - Premendo questo tasto per 2-4 secondi (solo modalità VGA) si regola automaticamente posizione, frequenza e fase dell'immagine sui valori ottimali. (S / A, A)
2. ▭ / ▼, ◑ / ▼
   - Diminuisce il valore oppure sposta la selezione verso sinistra/destra.
   - Tasto di scelta rapida QuickFit. Premere MENU per visualizzare i modelli in dimensioni reali. (▭ / ▼)
   - Tasto di scelta rapida Contrasto. (◑ / ▼)
3. MENU
   - Attiva il menu OSD. Apre la voce selezionata del menu OSD.
4. ☼ / ▲
   - Diminuisce il valore oppure sposta la selezione verso destra/l'alto.
   - Tasto di scelta rapida Luminosità
5. ⇥
   - Seleziona un'origine d'ingresso disponibile.
6. ⏻ Tasto d'alimentazione/ Indicatore d'alimentazione

Premere ⇥ (pulsante selezione input) per visualizzare il segnaele HDMI una volta connesso un cavo HDMI al monitor.

NL

1. S / A, S, A
   - Selecteert een vooraf ingestelde videomodus. (S / A, S)
   - Sluit het OSD-menu af of keer terug naar het vorige menu wanneer het OSD-menu actief is. (S / A, S)
   - Druk gedurende 2 tot 4 seconden op deze knop om het beeld automatisch aan te passen naar de optimale instellingen voor positie, klok en fase (alleen voor VGA-modus). (S / A, A)
2. ▭ / ▼, ◑ / ▼
   - Verlaagt waarden of verplaatst de selectie naar beneden.
   - QuickFit-sneltoets. Druk op MENU om patronen in originele grootte weer te geven. (▭ / ▼)
   - Sneltoets voor contrast. (◑ / ▼)
3. MENU
   - Schakelt het OSD-menu in. Opent het geselecteerde OSD-menu.
4. ☼ / ▲
   - Hoogt waarden op of verplaatst de selectie naar boven.
   - Sneltoets helderheid.
5. ⇥
   - Selecteert een beschikbare invoerbron.
6. ⏻ Voedingsknop/voedingsindicator

Druk op ⇥ (knop Invoerselectie) om het HDMI-signaal weer te geven nadat u een HDMI-kabel op uw monitor hebt aangesloten.

DA

1. S / A, S, A
   - Vælg en ønsket video-forvalgt tilstand. (S / A, S)
   - Lukker OSD menuen eller gå tilbage til den foregående menu, når OSD menuen er aktiv. (S / A, S)
   - (Kun VGA tilstand) Ved at trykke på denne knap i to til fire sekunder, indstilles billedet automatisk i dets optimale position, klokke og fase. (S / A, A)
2. ▭ / ▼, ◑ / ▼
   - Reducerer værdierne eller bevæger dit valg til venstre/ned.
   - QuickFit-genvejstast. Tryk på MENU for at vise mønstre i virkelig størrelse. (▭ / ▼)
   - Genvejsknap til Kontrast. (◑ / ▼)
3. MENU
   - Aktiverer OSD menuen. Aktiverer det valgte OSD menupunkt.
4. ☼ / ▲
   - Øger værdierne eller bevæger dit valg til højre/op.
   - Lysstyrke-hurtigtast.
5. ⇥
   - Vælger en ledig indgangskilde.
6. ⏻ Strømknap/Strømindikator

Når du har forbundet et HDMI kabel til skærmen, tryk på (indgangsvalgknap) for at se HDMI signalet. ⇥

FR

1. S / A, S, A
   - Sélectionne le mode vidéo préréglé désiré. (S / A, S)
   - Iziet no OSD izvēlnes un atgriežas iepriekšējās izvēlnē, ja OSD izvēlne ir aktīva. (S / A, S)
   - Ajuste automatiquement l'image à sa position optimale, la fréquence et la phase en appuyant sur ce bouton pendant 2-4 secondes (mode VGA uniquement). (S / A, A)
2. ▭ / ▼, ◑ / ▼
   - Diminue les valeurs ou déplace la sélection vers la gauche/le bas.
   - Touche spéciale QuickFit. Appuyez sur MENU pour les motifs d'affichage en taille réel. (▭ / ▼)
   - Raccourci de contraste. (◑ / ▼)
3. MENU
   - Allume le menu OSD. Active l'élément de menu OSD sélectionné.
4. ☼ / ▲
   - Augmente les valeurs ou déplace la sélection vers la droite/le haut.
   - Raccourci de luminosité
5. ⇥
   - Sélectionne une source d'entrée disponible.
6. ⏻ Bouton et Témoin d'alimentation

Appuyez sur ⇥ (Bouton de sélection de l'entrée) pour afficher le signal HDMI après avoir branché le câble HDMI sur votre moniteur.

ES

1. S / A, S, A
   - Selecciona el modo de vídeo preconfigurado que desea. (S / A, S)
   - Permite salir del menú OSD o volver al menú previo cuando se encuentra dentro del menú OSD. (S / A, S)
   - Si presiona este botón entre 2 y 4 segundos, podrá ajustar automáticamente la imagen con los valores de posición, reloj y fase óptimos (solamente para el modo VGA). (S / A, A)
2. ▭ / ▼, ◑ / ▼
   - Reduce los valores o desplaza el elemento seleccionado hacia la izquierda o hacia la derecha.
   - Tecla de acceso directo QuickFit. Pulse MENU para visualizar patrones en tamaño real. (▭ / ▼)
   - Tecla de acceso directo de contraste. (◑ / ▼)
3. MENU
   - Permite activar el menú OSD Representa el elemento de menú OSD seleccionado.
4. ☼ / ▲
   - Aumenta los valores o desplaza el elemento seleccionado hacia la arriba o hacia abajo.
   - Tecla de acceso rápido a Brillo
5. ⇥
   - Permite seleccionar una fuente de entrada disponible.
6. ⏻ Botón de encendido/indicador de alimentación

Pulse ⇥ (Botón de Selección de Entrada) para visualizar la señal HDMI después de conectar un cable HDMI a su monitor.

PT

1. S / A, S, A
   - Selecciona um modo de vídeo predefinido. (S / A, S)
   - Permite sair do menu OSD ou volta ao menu anterior quando o menu OSD está activo. (S / A, S)
   - Ajusta automaticamente a imagem optimizando a sua posição, relógio e fase tocando neste botão durante 2 a 4 segundos (apenas em modo VGA). (S / A, A)
2. ▭ / ▼, ◑ / ▼
   - Diminui o valor ou desloca a sua selecção para a esquerda/baixo.
   - Tecla de atalho QuickFit. Prima MENU para ver padrões no tamanho real. (▭ / ▼)
   - Tecla de atalho para o contraste. (◑ / ▼)
3. MENU
   - Activa a apresentação do menu OSD. Activa o item seleccionado do menu OSD.
4. ☼ / ▲
   - Aumenta os valores ou desloca a sua selecção para a direita/cima a.
   - Tecla de atalho para o brilho.
5. ⇥
   - Selecciona uma fonte de entrada de sinal disponível.
6. ⏻ Botão/indicador de energia

Prima ⇥ (botão de selecção da entrada) para exibir o sinal HDMI depois de ligar o cabo HDMI ao monitor.

FI

1. S / A, S, A
   - Valitsee halutun videon esitystilan. (S / A, S)
   - Poistuu näyttövalikosta tai palaa edelliseen valikkoon, kun näyttövalikko on aktiivinen. (S / A, S)
   - Asettaa automaattisesti kellon, vaiheen sekä kuvan optimaalisen paikan, kun tätä painiketta kosketetaan 2-4 sekunnin ajan (vain VGA-tilassa). (S / A, A)
2. ▭ / ▼, ◑ / ▼
   - Laskee arvoja tai siirtää valintaasi vasemmalle/alas.
   - QuickFit-pikanäppäin. Paina MENU niin näet kuviot todellisessa koossaan. (▭ / ▼)
   - Kontrastin pikanäppäin. (◑ / ▼)
3. MENU
   - Kytkee näyttövalikon päälle. Näyttää valitun näyttövalikon kohdan.
4. ☼ / ▲
   - Lisää arvoja tai siirtää valintaasi oikealle/ylös.
   - Kirkkauden pikanäppäin.
5. ⇥
   - Vælger en ledig indgangskilde.
6. ⏻ Virtapainike/Virtavalo

Painamalla ⇥ (Tulovalinnan painiketta) voit näyttää HDMI-signaalin sen jälkeen, kun olet liittänyt HDMI-kaapelin näyttöösi.

DE

1. S / A, S, A
   - Damit wählen Sie einen gewünschten voreingestellten Videomodus aus. (S / A, S)
   - Die Taste dient dem Schließen des OSD-Menüs bzw. dem Zurückkehren zum vorherigen Menü. (S / A, S)
   - Wenn Sie die Taste zwei bis vier Sekunden lang gedrückt halten, wird das Bild optimal auf dessen Position, Takt und Phase angepasst (nur beim VGA-Modus). (S / A, A)
2. ▭ / ▼, ◑ / ▼
   - Mit dieser Taste erhöhen Sie die Werte oder bewegen sich bei der Auswahl nach links/unten.
   - QuickFit-Taste. Drücken Sie auf MENU, um Muster in realer Größe anzuzeigen. (▭ / ▼)
   - Kontrast-Schnelltaste (◑ / ▼)
3. Menü
   - Hiermit rufen Sie das OSD-Menü auf. Zudem bestätigen Sie das ausgewählte OSD-Menüelement.
4. ☼ / ▲
   - Mit dieser Taste erhöhen Sie die Werte oder bewegen sich bei der Auswahl nach rechts/oben.
   - Helligkeits-Schnelltaste
5. ⇥
   - Hiermit wählen Sie eine verfügbare Eingangsquelle.
6. ⏻ Stromschalter/ Betriebsanzeige

Drücken Sie auf ⇥ (Eingabeauswahltaste), um das HDMI-Signal anzuzeigen, nachdem Sie ein HDMI-Kabel mit dem Monitor verbunden haben.

RU

1. S / A, S, A
   - Используется для выбора предустановленного видеорежима. (S / A, S)
   - Выход из меню OSD или возврат в предыдущее меню при активном меню OSD. (S / A, A)
   - Нажатие данной кнопки в течение 2 – 4 секунд запускает автоматическую настройку изображения для оптимизации положения, тактового сигнала и фазы (только для режима VGA). (S / A, S)
2. ▭ / ▼, ◑ / ▼
   - Уменьшает значения или перемещает выбранный параметр влево/вниз.
   - Горячая клавиша QuickFit. Нажмите MENU для просмотра шаблонов в реальном размере. (▭ / ▼)
   - Горячая клавиша контрастности. (◑ / ▼)
3. МЕНЮ
   - Нажмите для открытия экранного меню или выбора пункта меню.
4. ☼ / ▲
   - Нажмите для увеличения значения или перемещения выбранного параметра вправо/вверх·
   - «Горячая» клавиша яркости.
5. ⇥
   - Нажмите для выбора доступного источника сигнала.
6. ⏻ Кнопка питания/индикатор питания

Нажмите кнопку ⇥ (Выбор входа) для отображения сигнала HDMI после подключения кабеля HDMI к монитору.

TR

1. S / A, S, A
   - İstenen video önayar modunu seçer. (S / A, S)
   - OSD menü etkin olduğunda OSD menüye çıkar ve önceki menüye geri döner. (S / A, S)
   - Bu düğmeye 2-4 saniye boyunca dokunursanız görüntüyü en iyi hale getirilmiş konumuna, saatine ve fazına otomatik olarak ayarlar (yalnızca VGA modu). (S / A, A)
2. ▭ / ▼, ◑ / ▼
   - Değerleri azaltır veya seçiminizi sağa/sola hareket ettirir.
   - QuickFit kısayol tuşu. Desenleri gerçek boyutunda görüntülemek için MENU'ye basın. (▭ / ▼)
   - Karşıtlık kısayol tuşu. (◑ / ▼)
3. MENÜ
   - OSD menüyü açar. Seçilen OSD menü maddesini çalıştırır.
4. ☼ / ▲
   - Değerleri azaltır veya seçiminizi sağa/sola hareket ettirir.
   - Karşıtlık kısayol tuşu.
5. ⇥
   - Boş bir giriş kaynağını seçer.
6. ⏻ Güç düğmesi/Güç göstergesi

HDMI kabloyu monitörünüze bağlandıktan sonra HDMI sinyalini görüntülemek için ⇥ (Giriş Seçim düğmesi) düğmesine basın.

NO

1. S / A, S, A
   - Velger ønsket forhåndsinnstilt videomodus. (S / A, S)
   - Avslutter OSD-menyen eller går tilbake til forrige meny når OSD-menyen er aktiv. (S / A, S)
   - Bildet blir automatisk stilt til beste posisjon, og klokken og bildefasen justeres når denne knappen berøres i 2-4 sekunder (kun i VGA-modus). (S / A, A)
2. ▭ / ▼, ◑ / ▼
   - Senker verdier, eller flytter ønsket valg til venstre/ned.
   - QuickFit-hurtigtast. Trykk på MENU for å vise mønstre i faktisk størrelse. (▭ / ▼)
   - Kontrast-hurtigtast. (◑ / ▼)
3. MENU
   - Skrur på skjermmenyen. Aktiverer det valgte skjermmenyelementet.
4. ☼ / ▲
   - Øker verdier, eller flytter ønsket valg til høyre/opp.
   - Funksjonsknapp for lysstyrke.
5. ⇥
   - Velger en tilgjengelig inngangskilde.
6. ⏻ Strømknapp/strømindikator

Trykk på ⇥ (Innngangsvalg-knappen) for å vise HDMI-signalet etter at du har koblet en HDMI-kabel til monitoren.

SV

1. S / A, S, A
   - Väljer önskat förinställt videoläge. (S / A, S)
   - Avslutar OSD-menyn eller går tillbaka till föregående meny när OSD-menyn är aktiv. (S / A, S)
   - Justerar automatiskt bilden till dess optimerade position, klocka och fas genom tryckning på denna knapp i 2-4 sekunder (endast för VGA-läge). (S / A, A)
2. ▭ / ▼, ◑ / ▼
   - Ökar värden eller flyttar ditt val till vänster/ner.
   - QuickFit-snabbtangent. Tryck på MENU för att visa mönster i verklig storlek. (▭ / ▼)
   - Snabbknapp konstrast. (◑ / ▼)
3. MENY
   - Öppnar OSD-menyn. Visar den valda posten på OSD-menyn.
4. ☼ / ▲
   - Ökar värden eller flyttar ditt val till höger/upp.
   - Snabbknapp för ljusstyrka.
5. ⇥
   - Väljer en tillgänglig ingångskälla.
6. ⏻ Strömknapp och strömindikator

Tryck på ⇥ (knapp inmatningsval) för att visa HDMI-signaler efter att du anslutit HDMI-kabeln till monitorn.

SR

1. S / A, S, A
   - Odabira željeno, unapred određeno podešavanje za video. (S / A, S)
   - Izlazi iz menija na ekranu ili se vraća na prethodni meni kada je meni na ekranu aktivan. (S / A, S)
   - Automatski podešava sliku na optimizovani položaj, sat i fazu dodirom na ovaj taster u trajanju od 2-4 sekunde (samo za VGA režim). (S / A, A)
2. ▭ / ▼, ◑ / ▼
   - Smanjuje vrednost ili pomera vaš izbor levo/dole.
   - QuickFit prečica na tastaturi. Pritisnite MENU za prikaz šara u pravoj veličini. (▭ / ▼)
   - Brzi taster za kontrast. (◑ / ▼)
3. MENI
   - Uključuje meni na ekranu. Aktivira izabranu stavku na Meniju na ekranu.
4. ☼ / ▲
   - Povećava vrednost ili pomera vaš izbor desno/gore.
   - Brzi taster za osvetljenje.
5. ⇥
   - Odabira dostupan izvor unosa.
6. ⏻ Taster za napajanje / indikator za napajanje

Pritisnite ⇥ (taster za odabiranje unosa) da prikažete HDMI signal nakon što povežete HDMI kabl za svoj monitor.

SC

1. S / A, S, A
   - 选择所需的视频预设模式。（S / A, S）
   - 显示 OSD 菜单时，退出 OSD 菜单或返回上一级菜单。（S / A, S）
   - 按住此按钮 2-4 秒钟可以自动将图像调整至最佳位置、时序和相位。（仅限 VGA 模式）。（S / A, A）
2. ▭ / ▼, ◑ / ▼
   - 减小值或向左/向下移动所作的选择。
   - QuickFit 热键。按 MENU 查看实际大小的图案。（▭ / ▼）
   - 对比度热键。（◑ / ▼）
3. 菜单
   - 打开 OSD 菜单。 进入所选的 OSD 菜单项目。
4. ☼ / ▲
   - 增大值或向右/向上移动所作的选择。
   - 亮度热键。
5. ⇥
   - 选择可用的输入源。
6. ⏻ 电源按钮/电源指示灯

将 HDMI 线连接到显示器后，按 ⇥（输入选择按钮）显示 HDMI 信号。

ID

1. S / A, S, A
   - Memilih mode standar video yang dikehendaki. (S / A, S)
   - Keluar dari menu OSD atau kembali ke menu sebelumnya bila menu OSD sedang aktif. (S / A, S)
   - Secara otomatis menyesuaikan gambar ke posisi, clock, dan fase yang dioptimalkan dengan menyentuh tombol ini selama 2-4 detik (hanya untuk mode VGA). (S / A, A)
2. ▭ / ▼, ◑ / ▼
   - Mengurangi nilai atau memindahkan pilihan ke kiri/bawah.
   - Tombol pintas QuickFit. Tekan MENU untuk melihat pola dalam ukuran sebenarnya. (▭ / ▼)
   - Tombol pintas Kontras. (◑ / ▼)
3. MENU
   - Mengaktifkan menu OSD. Mengkonfirmasi item menu OSD yang dipilih.
4. ☼ / ▲
   - Menambah nilai atau memindahkan pilihan ke kanan/atas.
   - Tombol pintas Kecerahan.
5. ⇥
   - Memilih sumber input yang tersedia.
6. Tombol Daya ⏻ /Indikator daya

Tekan ⇥ (tombol Pilihan Input) untuk menampilkan sinyal HDMI setelah kabel HDMI tersambung ke monitor.

PL

1. S / A, S, A
   - Umożliwia wybór żądanego tryb wstępnych ustawień obrazu. (S / A, S)
   - Umożliwia wyjście z menu OSD lub powrót do poprzedniego menu, gdy menu OSD jest aktywne. (S / A, S)
   - Automatyczna regulacja do zoptymalizowanej pozycji obrazu, zegara i fazy poprzez naciśnięcie tego przycisku na 2-4 sekundy (wyłącznie dla trybu VGA). (S / A, A)
2. ▭ / ▼, ◑ / ▼
   - Zmniejsza wartości lub przesuwa wybór w lewo/w dół.
   - Naciśnij kombinację skrótów QuickFit. Naciśnij MENU, aby przejrzeć wzory w rzeczywistym rozmiarze. (▭ / ▼)
   - Przycisk skrótu regulacji kontrastu. (◑ / ▼)
3. MENU
   - Włączenie menu OSD. Wskazanie wybranego elementu menu OSD.
4. ☼ / ▲
   - Zwiększa wartości lub przesuwa wybór w prawo/w górę.
   - zycisk skrótu Jasność.
5. ⇥ Wybór dostępnego źródła wejścia.
6. ⏻ Przycisk zasilania/Wskaźnik zasilania

Naciśnij ⇥ (Przycisk wyboru źródła wejściowego) w celu wyświetlenia sygnału HDMI po podłączeniu monitora kablem HDMI.

EL

1. S / A, S, A
   - Επιλέξτε μια προεπιλεγμένη λειτουργία βίντεο. (S / A, S)
   - Βγαίνει από το μενού OSD ή επιστρέφει στο προηγούμενο μενού όταν το μενού OSD είναι ενεργό. (S / A, S)
   - Ρυθμίζει αυτόματα την εικόνα στη βέλτιστη ρύθμιση θέσης, ρολογιού και φάσης με το άγγιγμα αυτού του κουμπιού για 2-4 δευτερόλεπτα (μόνο για λειτουργία VGA). (S / A, A)
2. ▭ / ▼, ◑ / ▼
   - Μειώνει τις τιμές ή μετακινεί την επιλογή σας αριστερά/κάτω.
   - Πλήκτρο συντόμευσης QuickFit. Πιέστε MENU για την προβολή προτύπων σε πραγματικό μέγεθος. (▭ / ▼)
   - Πλήκτρο συντόμευσης Αντίθεσης. (◑ / ▼)
3. MENOY
   - Ενεργοποιεί το μενού της OSD. Ενεργοποιεί το επιλεγμένο στοιχείο του μενού της OSD.
4. ☼ / ▲
   - Αυξάνει τις τιμές ή μετακινεί την επιλογή σας δεξιά/επάνω.
   - Πλήκτρο συντόμευσης φωτεινότητας.
5. ⇥
   - Επιλέγει μια διαθέσιμη πηγή εισόδου.
6. ⏻ Κουμπί τροφοδοσίας/Ένδειξη τροφοδοσίας

Πιέστε το ⇥ (Κουμπί επιλογής εισόδου) για να προβάλλετε το σήμα HDMI μετά τη σύνδεση του καλωδίου HDMI στην οθόνη σας.

TC

1. S / A, S, A
   - 選擇所要的預設影像顯示模式。（S / A, S）
   - 離開OSD選單，或返回啟用OSD選單時的上一個選單。（S / A, S）
   - 按下此按鈕 2 到 4 秒，自動調整影像至最佳位置、時脈和相位（僅限 VGA 模式）。（S / A, A）
2. ▭ / ▼, ◑ / ▼
   - 降低值或往左/下移動選項。
   - QuickFit 快速鍵。按下 MENU 可檢視實際大小的圖案。（▭ / ▼）
   - 對比快速鍵。（◑ / ▼）
3. 選單
   - 開啟 OSD 選單。 啟動選擇的 OSD 選單項目。
4. ☼ / ▲
   - 增加值或往右/上移動選項。
   - 亮度快速鍵。
5. ⇥
   - 選擇可用的輸入來源。
6. ⏻ 電源按鈕/電源指示燈

顯示器連接 HDMI 纜線後，按下 ⇥（輸入選擇按鈕）可播放 HDMI 訊號。

LT

1. S / A, S, A
   - Skirtas pasirinkti norimą, iš anksto nustatytą vaizdo režimą. (S / A, S)
   - Uždaro OSD meniu arba grįžta atgal į ankstesnį meniu, kai veikia OSD meniu. (S / A, S)
   - Paspaudus ir 2-4 sekundes laikant nuspaudus šį mygtuką, vaizdas automatiškai nustatomas į optimalią padėtį, automatiškai nustatomas laikrodis ir fazė (tik VGA režime). (S / A, A)
2. ▭ / ▼, ◑ / ▼
   - Mažina nustatymus arba parenka kairėje/ žemiau esančią parinktį.
   - QuickFit greitasis klavišas. Paspauskite MENU, kad peržiūrėtumėte realaus dydžio šablonus. (▭ / ▼)
   - Spartusis kontrastingumo nustatymo klavišas. (◑ / ▼)
3. MENIU
   - Skirtas atidaryti OSD meniu. Įjungia pasirinktą OSD meniu elementą.
4. ☼ / ▲
   - Mažina nustatymus arba parenka dešinėje/ aukščiau esančią parinktį.
   - Spartusis šviesumo nustatymo klavišas
5. ⇥
   - Skirtas pasirinkti galimą įvesties šaltinį.
6. ⏻ Maitinimo mygtukas / maitinimo kontrolinė lemputė

Prijungę HDMI laidą prie monitoriaus, paspauskite ⇥ (įvesties parinkimo mygtuką), kad būtų rodomas HDMI priėmimo signalas.

CS

1. S / A, S, A
   - Slouží k výběru požadovaného režimu předvolby videa. (S / A, S)
   - Ukončí nabídku OSD nebo se vrátí zpět do předchozí nabídky, když je nabídka OSD aktivní. (S / A, S)
   - Stisknutím a podržením tohoto tlačítka po dobu 2 – 4 sekund bude automaticky upravena poloha obrazu, frekvence a fáze (pouze v režimu VGA). (S / A, A)
2. ▭ / ▼, ◑ / ▼
   - Slouží ke zvyšování hodnot nebo k posouvání výběru vlevo/dolů.
   - Horká klávesa QuickFit. Stiskněte MENU pro zobrazení vzorů v reálné velikosti. (▭ / ▼)
   - Rychlé tlačítko kontrastu. (◑ / ▼)
3. MENU
   - Slouží k zapnutí nabídky OSD. Aktivuje vybranou položku nabídky OSD.
4. ☼ / ▲
   - Slouží ke zvyšování hodnot nebo k posouvání výběru vpravo/nahoru.
   - Rychlé tlačítko ovládání jasu.
5. ⇥
   - Slouží k výběru dostupného vstupního zdroje.
6. ⏻ Vypínač/indikátor napájení

Stisknutím tlačítka ⇥ (přepínač vstupního signálu) zobrazíte po připojení kabelu HDMI k monitoru signál HDMI.

BG

1. S / A, S, A
   - Избира желания предварително настроен видео режим. (S / A, S)
   - Излиза от екранното меню или се връща към предишното меню, когато екранното меню е активно. (S / A, S)
   - Автоматично настройване на образа до неговата оптимална позиция, честота и фаза чрез натискане на този бутон за 2-4 секунди (само за VGA режим). (S / A, A)
2. ▭ / ▼, ◑ / ▼
   - Намалява стойностите или премества избора Ви наляво/надолу.
   - Бърз бутон QuickFit. Натиснете MENU за преглед на шарки в реално време. (▭ / ▼)
   - Бърз клавиш за контраста. (◑ / ▼)
3. Меню
   - Включва/изключва екранното меню. Активира избраната опция от екранното меню.
4. ☼ / ▲
   - Увеличава стойностите или премества избора Ви надясно/нагоре.
   - Бърз клавиш за яркостта
5. ⇥
   - Избира източник на входящ сигнал.
6. ⏻ Бутон за включване и изключване/ Индикатор за включване и изключване

Натиснете ⇥ (бутон за избор на източник на входящ сигнал), за да видите HDMI сигнал след като сте свързали HDMI кабела към Вашия монитор.

JA

1. S / A, S, A
   - 希望のビデオプリセットモードを選択します。(S / A, S)
   - OSDメニューが有効な場合は、OSDメニューを終了したり前のメニューに戻ります。(S / A, S)
   - このボタンを2～4秒押して、画像を自動的に最適な位置やクロック、位相に調整します(VGAモードのみ)。(S / A, A)
2. ▭ / ▼, ◑ / ▼
   - 値を減少するか、選択を左/下に移動します。
   - QuickFit ホットキーです。パターンを実物大で表示するには、MENU を押します。(▭ / ▼)
   - コントラスト ホットキー。(◑ / ▼)
3. メニューボタン
   - OSDメニューをオンにします。選択したOSDメニューアイテムを有効にします。
4. ☼ / ▲
   - 値を増加するか、選択を右/上に移動します。
   - 明るさホットキー。
5. ⇥
   - 使用可能な入力ソースを選択します。
6. ⏻ 電源ボタン/電源インジケータ。

HDMIケーブルをモニターに接続した後、⇥（入力選択ボタン）を押してHDMI信号を表示します。

LV

1. S / A, S, A
   - Atlasa vēlamo video iepriekš iestatīto režīmu. (S / A, S)
   - Iziet no OSD izvēlnes un atgriežas iepriekšējās izvēlnē, ja OSD izvēlne ir aktīva. (S / A, S)
   - Automātiski noregulē attēlu uz tā optimizēto pozīciju, pulksteni un fāzi, pieskaroties pogai uz 2-4 sekundēm (tikai VGA režīmā). (S / A, A)
2. ▭ / ▼, ◑ / ▼
   - Samazina vērtības un pārvieto atlasi pa kreisi/lejup.
   - QuickFit ātrais taustiņš. Nospiediet MENU, lai redzētu shēmas reālajā izmērā. (▭ / ▼)
   - Kontrasta karstais taustiņš (◑ / ▼)
3. Izvēlne
   - Ieslēdz OSD izvēlni. Aktivizē atlasīto OSD izvēlnes vienumu.
4. ☼ / ▲
   - Palielina vērtības un pārvieto atlasi pa labi/augšup.
   - Spilgtuma karstais taustiņš
5. ⇥
   - Atlasa pieejamo ievades avotu.
6. ⏻ Ieslēgšanas poga/strāvas indikators

Nospiediet ⇥ (ievades atlases poga), lai attēlotu HDMI signālu pēc HDMI kabeļa pievienošana pie monitora.

HU

1. S / A, S, A
   - Válassza ki a kívánt gyári videó üzemmódot. (S / A, S)
   - Kiléphet az OSD menüből, vagy visszatérhet az előző menübe, ha az OSD menü aktív. (S / A, S)
   - Automatikusan optimális helyzetbe, órajelre és fázisra állítja a képet, amennyiben 2-4 másodpercig lenyomva tartja a gombot (csak VGA üzemmód esetében). (S / A, A)
2. ▭ / ▼, ◑ / ▼
   - Csökkenti az értékeket, vagy balra/lefelé mozgatja a kiválasztott sort.
   - QuickFit gyorsbillentyű. A mintázatok valós méretben való megjelenítéséhez nyomja meg a MENU gombot. (▭ / ▼)
   - Kontraszt gyorsgomb. (◑ / ▼)
3. MENU
   - Bekapcsolja az OSD menüt. Aktiválja a kijelölt OSD menüpontot.
4. ☼ / ▲
   - Növeli az értékeket, vagy jobbra/felfelé mozgatja a kiválasztott sort.
   - Fényerő gyorsgomb.
5. ⇥
   - A bemenő jelforrás kiválasztására használható.
6. ⏻ Üzemkapcsoló/Bekapcsolt állapotot jelző fény

Nyomja meg a ⇥ (Bemenetválasztó) gombot HDMI-jelek megjelenítéséhez, miután csatlakoztatta a HDMI-kábelt a monitorhoz.

SK

1. S / A, S, A
   - Slúži na voľbu prednastaveného režimu pre video. (S / A, S)
   - Slúži na opustenie ponuky OSD alebo prechod na predchádzajúcu ponuku pokiaľ je ponuka OSD aktívna. (S / A, S)
   - Dotknutím sa tohto tlačidla počas doby 2-4 sekúnd (iba pre režim VGA) dôjde k automatickému nastaveniu optimálnej polohy, synchronizácie a fázy obrazu. (S / A, A)
2. ▭ / ▼, ◑ / ▼
   - Slúži na zníženie hodnoty alebo posúva váš výber doľava/dolu.
   - Klávesová skratka pre QuickFit. Stlačením MENU zobrazíte vzory v skutočnej veľkosti. (▭ / ▼)
   - Aktivačný kláves pre jas. (◑ / ▼)
3. MENU
   - Slúži na zapnutie OSD menu. Aktivuje vybranú položku OSD menu.
4. ☼ / ▲
   - Slúži na zvýšenie hodnoty alebo posúva váš výber doprava/hore.
   - Aktivačný kláves pre jas.
5. ⇥
   - Slúži na voľbu dostupného vstupného zdroja.
6. ⏻ Vypínač / Indikátor napájania

Stlačte ⇥ (Tlačidlo pre voľbu vstupu) s cieľom zobraziť signál HDMI po pripojení HDMI kábla k monitoru.

KO

1. S / A, S, A
   - 원하는 비디오 사전 설정 모드를 선택합니다. (S / A, S)
   - OSD를 종료하거나 OSD 메뉴가 활성화된 상태에서 이전 메뉴로 돌아갑니다. (S / A, S)
   - 이 버튼을 2~4초 가량 누르면 이미지의 위치, 클록 및 위상이 최적의 상태로 자동 조정됩니다(VGA 모드에만 해당). (S / A, A)
2. ▭ / ▼, ◑ / ▼
   - 값을 낮추거나 선택한 항목을 왼쪽/아래로 이동.
   - QuickFit 단축키. 패턴을 실제 크기로 보려면 MENU를 누릅니다. (▭ / ▼)
   - 대비 핫키. (◑ / ▼)
3. 메뉴
   - OSD 메뉴를 켭니다. 선택한 OSD 메뉴 항목을 수행합니다.
4. ☼ / ▲
   - 값을 높이거나 선택한 항목을 오른쪽/위로 이동합니다.
   - 명도 핫키
5. ⇥
   - 사용 가능한 입력 소스를 선택합니다.
6. ⏻ 전원 버튼/전원 표시기

HDMI 케이블을 모니터에 연결한 다음, ⇥ (입력 선택 버튼)을 눌러서 HDMI 신호를 표시합니다.

ET

1. S / A, S, A
   - Valib video jaoks eelseatud režiimi. (S / A, S)
   - Väljub OSD menüüst või pöördub tagasi eelmisse menüüsse, kui OSD menüü on aktiivne. (S / A, S)
   - Pildi automaatne reguleerimine optimaalsesse asendisse, taktsageduse ja faasi seadmine – vajutage nuppu 2-4 sekundit (ainult VGA režiimis). (S / A, A)
2. ▭ / ▼, ◑ / ▼
   - Vähendab valitud väärtusi või nihutab valikut vasakule/alla.
   - Kiirklahv QuickFit. Vajutage mustrite tegeliku suuruse nägemiseks nuppu MENU. (▭ / ▼)
   - Kontrastsuse reguleerimise kiirklahv. (◑ / ▼)
3. Nupp Menüü
   - Lülitab sisse OSD menüü. Aktiveerib valitud üksuse OSD menüüs.
4. ☼ / ▲
   - Suurendab valitud väärtusi või nihutab valikut paremale/üles.
   - Heleduse reguleerimise kiirklahv.
5. ⇥
   - Valib saadaoleva sisendallika.
6. ⏻ Toitenupp / Toite indikaator

Vajutage ⇥ (Sisendi valiku nupp), et kuvada HDMI signaal pärast HDMI kaabli ühendamist monitoriga.

RO

1. S / A, S, A
   - Selectează un mod video presetat dorit. (S / A, S)
   - Închide meniul OSD sau revine la meniul precedent când meniul OSD este activ. (S / A, S)
   - Se reglează automat imaginea la poziţia sa optimizată, ceasul şi faza atingând acest buton timp de 2-4 secunde (numai pentru modul VGA). (S / A, A)
2. ▭ / ▼, ◑ / ▼
   - Reduce valorile sau deplasează selecţia la stânga sau în jos.
   - Tastă de acces rapid QuickFit. Apăsaţi MENU pentru a vizualiza modelele pe întreg ecranul. (▭ / ▼)
   - Tastă rapidă contrast. (◑ / ▼)
3. MENIU
   - Activează meniul OSD. Activează elementul de meniu OSD selectat.
4. ☼ / ▲
   - Măreşte valorile sau deplasează selecţia la dreapta sau în sus.
   - Tastă rapidă luminozitate.
5. ⇥
   - Selectează o sursă de intrare disponibilă.
6. ⏻ Buton de alimentare/Indicator de alimentare

Apăsaţi ⇥ (buton Selecţie intrare) pentru a afişa semnalul HDMI după conectarea unui cablu HDMI la monitorul dvs.

AR

.1 S / A, S, A
- تحديد وضع الضبط المسبق المطلوب للفيديو. (S / A, S)
- للخروج من قائمة المعلومات المعروضة على الشاشة أو الرجوع إلى القائمة السابقة عندما تكون المعلومات المعروضة على الشاشة نشطة. (S / A, S)
- ضبط الصورة تلقائيًا على وضعها الأمثل وكذا ضبط الساعة والفارق الزمني بالضغط على هذا الزر لمدة 2 إلى 4 ثوانٍ (خاص بوضع VGA فقط) (S / A, A)

.2 ▭ / ▼ ، ◑ / ▼
- زيادة القيم أو تحريك اختيارك لليسار / لأسفل.
- مفتاح QuickFit الأساسي. اضغط على MENU لعرض الأنماط بالحجم الحقيقي. (▭ / ▼)
- مفتاح التشغيل السريع الخاص بالصوت (◑ / ▼)

.3 قائمة
- عرض قائمة المعلومات المعروضة على الشاشة (OSD)

.4 ☼ / ▲
- زيادة القيم أو تحريك اختيارك لليمين / لأعلى
- المفتاح السريع للسطوع

.5 ⇥
- تحديد مصدر دخل متاح.

.6 ⏻ زر الطاقة/ مؤشر الطاقة

اضغط ⇥ (زر تحديد الدخل) لعرض إشارة HDMI بعد توصيل كبل HDMI بالشاشة.

TH

1. S / A, S, A
   - เลือกโหมดพรีเซ็ตวิดีโอที่ต้องการ (S / A, S)
   - ออกจากเมนู OSD หรือกลับไปยังเมนูก่อนหน้าเมื่อเมนู OSD แอกทีฟ (S / A, S)
   - ปรับภาพอัตโนมัติไปยังตำแหน่ง นาฬิกา และเฟสที่เหมาะสมที่สุดโดยการแตะปุ่มนี้ค้างไว้เป็นเวลา 2-4 วินาที (สำหรับโหมด VGA เท่านั้น) (S / A, A)
2. ▭ / ▼, ◑ / ▼
   - ลดค่า หรือเลื่อนสิ่งที่เลือกไปทางซ้าย/ลง
   - ฮ็อตคีย์ QuickFit กดปุ่ม MENU เพื่อดูรูปแบบในขนาดจริง (▭ / ▼)
   - ฮ็อตคีย์คอนทราสต์ (◑ / ▼)
3. Menu
   - เปิดเมนู OSD ใช้รายการเมนู OSD ที่เลือก
4. ☼ / ▲
   - เพิ่มค่า หรือเลื่อนสิ่งที่เลือกไปทางขวา/ขึ้น
   - ฮ็อตคีย์ความสว่าง
5. ⇥
   - เลือกแหล่งสัญญาณเข้าที่ใช้ได้
6. ⏻ ปุ่มเพาเวอร์/ตัวแสดงสถานะเพาเวอร์

กด ⇥ (ปุ่มเลือกสัญญาณเข้า) เพื่อแสดงสัญญาณ HDMI หลังจากที่คุณเชื่อมต่อสายเคเบิล HDMI เข้ากับจอภาพของคุณ

ADJUSTING THE MONITOR

FR Réglage du moniteur DE Anpassen des Bildschirms IT Regolazione del monitor ES Ajustar el monitor RU Регулировка монитора NL De monitor afstellen PT Ajuste do monitor TR Monitörü ayarlama DA Indstilling af skærm FI Näytön säätäminen NO Justering av skjermen SV Justera monitorn PL Regulacja monitora CS Nastavení monitoru HU A monitor beállítása RO Ajustarea monitorului SR Podešavanje monitora EL Ρύθμιση της οθόνης BG Настройване на монитора SK Nastavenie monitora AR ضبط الشاشة SC 调整显示器 TC 調整顯示器 JA モニターを調整する KO 모니터 조정 방법 TH การปรับจอภาพ ID Menyesuaikan monitor LT Monitoriaus reguliavimas LV Monitora noregulēšana ET Monitori reguleerimine

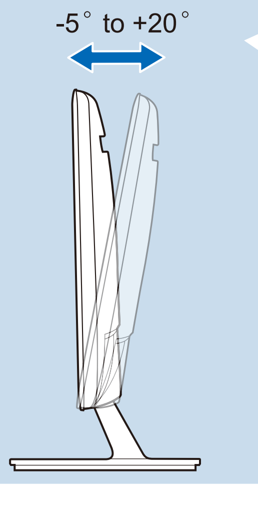

Note: The recommended adjusting angle is -5° to +20°.

DETACHING THE ARM/BASE

FR Détacher le bras/la base DE Arm/Basis abnehmen IT Rimuovere il supporto/base ES Desmontar el brazo y la base RU Разъединение кронштейна и основания NL De arm/voet losmaken PT Remover o/a braço/base TR Kol/altliğin sökülmesi DA Sådan afmonteres armen/foden FI Varren/jalustan irrottaminen NO Løsne armen fra underdelen SV Lösgöra arm/stativ PL Odłączanie ramienia/podstawy CS Odpojení ramene/podstavce HU A kar/talp leszerelése RO Detaşarea braţului/suportului SR Demontiranje kraka/osnove EL Αποσυνδεση του βραχιονα/βασης BG Демонтиране на държката/основата SK Odpojenie ramena/základne AR فصل الذراع/القاعدة SC 卸下支撑臂/底座 TC 拆開支臂 / 底座 JA アーム/ベースを取り外す KO 암/베이스 분리하기 TH การถอดแขน/ฐาน ID Melepaskan lengan/dudukan LT Atramos / pagrindo nuėmimas LV Turētāja/pamatnes atvienošana ET Toendi/aluse eemaldamine

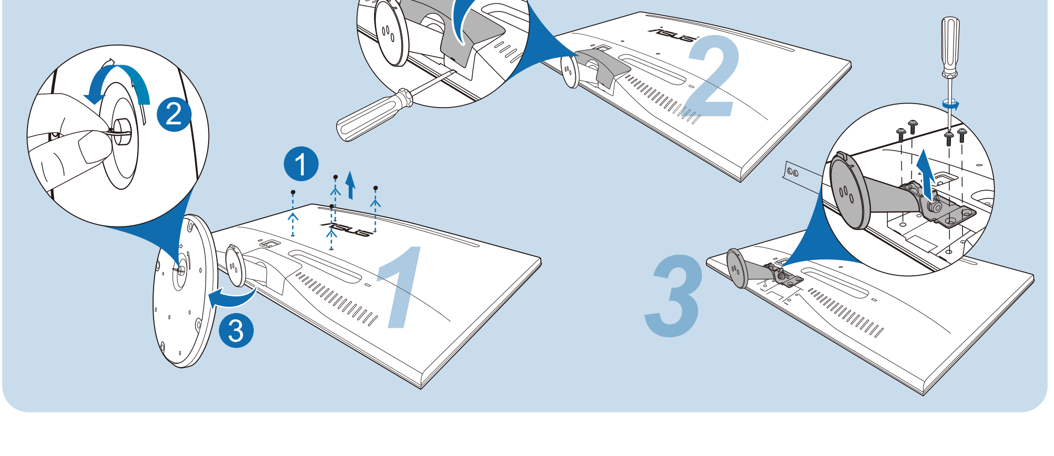

CONNECTING THE CABLES

FR Branchement des câbles DE Anschließen der Kabel IT Collegamento dei cavi ES Conectar los cables RU Подключение кабелей NL De kabels aansluiten PT Ligação dos cabos TR Kabloları bağlama DA Tilslutning af kablerne FI Kaapelien liittäminen NO Koble til kablene SV Ansluta kablarna PL Podłączanie kabli CS Connecting the cables HU A kábelek csatlakoztatása RO Conectarea cablurilor SR Povezivanje kablova EL Συνδέσεις των καλωδίων BG Свързване на кабелите SK Pripojenie káblov AR توصيل الكبلات SC 连接线缆 TC 接線 JA ケーブルを接続する KO 빠른 시작 설명서 TH การเชื่อมต่อสายเคเบิล ID Menyambungkan kabel LT Kabelių prijungimas LV Kabeļu pievienošana ET Kaablite ühendamine

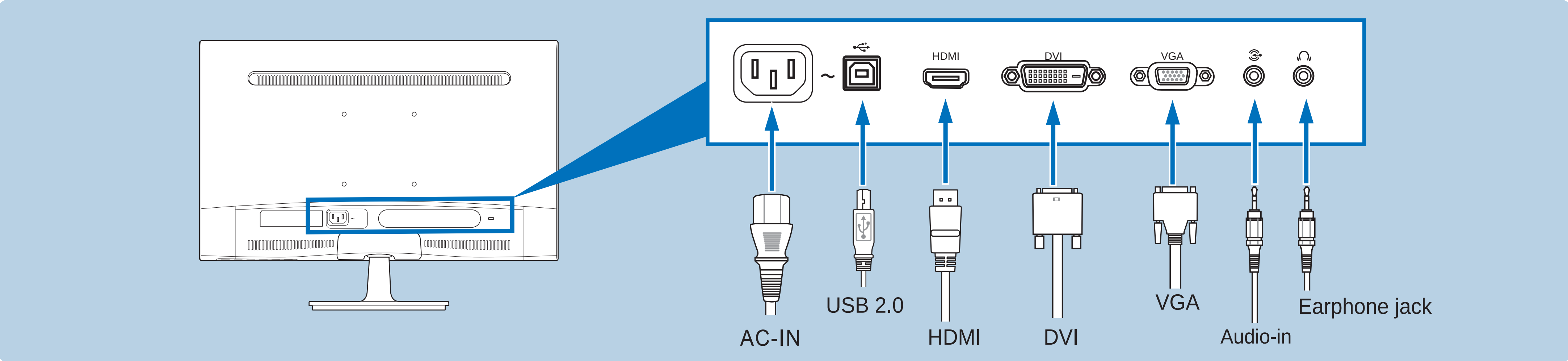

- To connect the audio cable: connect one end of the audio cable to the monitor's Audio-in port, the other end to the computer's audio-out port.
- To connect the power cord: connect one end of the power cord securely to the monitor's AC input port, the other end to a power outlet.
- To connect the VGA/DVI/HDMI cable:
  a. Plug the VGA/DVI/HDMI connector to the LCD monitor's VGA/DVI/HDMI port.
  b. Connect the other end of the VGA/DVI/HDMI cable to your computer's VGA/DVI/HDMI port.
  c. Tighten the two screws to secure the VGA/DVI connector.
- To use the webcam: connect the upstream port of the monitor and the USB port of your computer with the supplied USB cable.
- To use the earphone (only when an HDMI cable is connected): connect the end with plug type to the monitor's earphone jack.

- When these cables are connected, you can choose the desired signal from the Input Select item in the OSD menu. • The HDMI cable is purchased separately.

- Pour brancher le câble audio: cbranchez une extrémité du câble audio sur le port d'entrée Audio du moniteur, puis branchez l'autre extrémité sur le port de sortie audio de l'ordinateur.
- Pour brancher le cordon d'alimentation: branchez une extrémité du cordon d'alimentation sur le port d'entrée c.a. du moniteur et l'autre extrémité sur une prise de courant.
- Pour brancher le câble VGA/DVI/HDMI:
  a. Branchez le connecteur VGA/DVI/HDMI sur le port VGA/DVI/HDMI du moniteur LCD.
  b. Branchez l'autre extrémité du câble VGA/DVI/HDMI sur le port VGA/DVI/HDMI de votre ordinateur.
  c. Serrez les deux vis pour bien attacher le connecteur VGA/DVI.
- Pour utiliser la webcam : connectez le port montant du moniteur et le port USB de votre ordinateur avec le câble USB fourni.
- Pour utiliser des écouteurs (uniquement lorsqu'un câble HDMI est connecté): branchez l'extrémité de type prise sur la prise écouteurs du moniteur.

- Lorsque ces câbles sont branchés, vous pouvez choisir le signal désiré en utilisant l'élément Sélectionner la source dans le menu OSD. • Le câble HDMI doit être acheté séparément.

- So schließen Sie das Audiokabel an: Verbinden Sie ein Ende des Audiokabels mit dem Audioeingangsanschluss am Monitor und das andere Ende mit dem Audioausgangsanschluss am Computer.
- So schließen Sie das Netzkabel an: Verbinden Sie ein Ende des Netzkabels mit dem Netzstromeingangsanschluss am Monitor und das andere Ende mit einer Steckdose.
- So schließen Sie das VGA/DVI/HDMI-Kabel an:
  a. Verbinden Sie den VGA/DVI/HDMI-Anschluss mit dem VGA/DVI/HDMI-Anschluss am LCD-Monitor.
  b. Verbinden Sie das andere Ende des VGA/DVI/HDMI-Kabels mit dem VGA/DVI/HDMI-Anschluss am Computer.
  c. Ziehen Sie die zwei Schrauben fest, um den VGA/DVI-Anschluss zu befestigen.
- So verwenden Sie die Webcam: Verbinden Sie den Upstream-Anschluss des Monitors und den USB-Anschluss des Computers mit dem beiliegenden USB-Kabel.
- So verwenden Sie einen Kopfhörer (nur wenn ein HDMI-Kabel angeschlossen ist): Verbinden Sie den Stecker mit dem Kopfhöreranschluss am Monitor.

- Nach dem Anschließen dieser Kabel können Sie die gewünschte Signalquelle über die Funktion "Eingangswahl" im OSD-Menü auswählen. • Das HDMI-Kabel wird separat verkauft.

- Collegamento del cavo audio: Collegare una estremità del cavo audio alla porta Ingresso audio del monitor e l'altra estremità alla porta Uscita audio del computer.
- Per collegare il cavo elettrico: collegare una estremità del cavo elettrico CA nell'apposita presa di ingresso del monitor, l'altra estremità ad una presa elettrica.
- Collegamento del cavo VGA/DVI/HDMI:
  a. Collegare il connettore VGA/DVI/HDMI alla porta VGA/DVI/HDMI del monitor LCD.
  b. Collegare l'altra estremità del cavo VGA/DVI/HDMI alla porta VGA/DVI/HDMI del computer.
  c. Stringere le due viti per fissare il connettore VGA/DVI.
- Per utilizzare la webcam: collegare la porta a monte del monitor e la porta USB del computer utilizzando il cavo USB in dotazione.
- Uso delle cuffie (Solo quando è collegato un cavo HDMI): Collegare l'estremità con lo spinotto al connettore cuffie del monitor.

- Quando i cavi sono collegati, si può scegliere il segnale voluto usando la voce Selezione input del menu OSD. • Il cavo HDMI è da acquistarsi separatamente.

- Para conectar el cable de audio: conecte un extremo del cable de audio al puerto de entrada de Audio del monitor, y el otro extremo al puerto de salida de audio del ordenador.
- Para conectar el cable de alimentación: conecte un extremo del cable de alimentación de forma segura al puerto de entrada de CA del monitor y el otro extremo a una toma de corriente eléctrica.
- Para conectar el cable VGA/DVI/HDMI:
  a. Enchufe el conector VGA/DVI/HDMI en el puerto VGA/DVI/HDMI del monitor LCD.
  b. Conecte el otro extremo del cable VGA/DVI/HDMI al puerto VGA/DVI/HDMI de su ordenador.
  c. Apriete los dos tornillos para asegurar el conector VGA/DVI.
- Para utilizar la cámara Web: conecte el puerto de salida del monitor y el puerto USB de su ordenador con el cable USB suministrado.
- Para usar auriculares (sólo cuando hay conectado un cable HDMI): conecte el extremo con el enchufe a la toma de auriculares de su monitor.

- Cuando estos cables estén conectados, puede elegir la señal que desee desde el elemento de Selección de Entrada del menú OSD. • El cable HDMI debe ser adquirido por separado.

- Подключение аудиокабеля: подключите один конец аудиокабеля к разъему аудиовхода монитора, а другой конец – к аудиовыходу компьютера.
- Для подключения сетевого шнура: аккуратно подключите один конец сетевого шнура к порту входа переменного тока монитора, а второй конец –к штепсельной розетке.
- Порядок подключения кабеля VGA/DVI/HDMI:
  a. Подключите разъем VGA/DVI/HDMI к порту VGA/DVI/HDMI ЖК-монитора.
  b. Подключите другой конец VGA/DVI/HDMI кабеля к порту VGA/DVI/HDMI вашего компьютера.
  c. Затяните два винта для закрепления разъема VGA/DVI.
- Использование веб-камеры: с помощью прилагаемого USB-кабеля соедините входной разъем монитора и разъем USB компьютера.
- Использование наушников (Только при подключении кабеля HDMI): подключите конец со штекерным разъемом к разъему для наушников на мониторе.

- При подключении данных кабелей можно выбирать желаемый источник сигнала, используя функцию «Выбор входа» в экранном меню. • Кабель HDMI приобретается отдельно.

- De audiokabel aansluiten: sluit een uiteinde van de audiokabel aan op de audiopoort van de monitor, het andere eind op de audiopoort van de computer.
- De voedingskabel aansluiten: sluit het ene uiteinde van de voedingskabel stevig aan op de wisselstroomingang van de monitor en stop het andere uiteinde in het stopcontact.
- De VGA/DVI/HDMI-kabel aansluiten:
  a. Steej de VGA/DVI/HDMI-connector in de VGA/HDMI/Displaypor-poort van de LCD-monitor.
  b. Sluit het andere uiteinde van de VGA/DVI/HDMI-kabel aan op de VGA/DVI/HDMI-poort van uw computer.
  c. Maak de twee schroeven vast om de VGA/DVI-aansluiting te bevestigen.
- Zo gebruikt u de webcam: sluit de upstreampoort van het beeldscherm aan op de usb-poort van de computer via de bijgesloten usb-kabel.
- Oortelefoons gebruiken (alleen als een HDMI-kabel is aangesloten): verbind het uiteinde met de stekker met de ingang voor de oortelefoon op de monitor.

- Nadat deze kabels zijn aangesloten, kunt u het gewenste signaal selecteren onder Ingangsselectie in het OSD-menu. • De HDMI-kabel is los te koop.

- Para ligar o cabo de áudio: ligue uma das extremidades do cabo de áudio à porta de entrada de áudio do monitor e ligue a outra extremidade à porta de saída de áudio do computador.
- Para ligar o cabo de alimentação: ligue uma das extremidades do cabo de alimentação à entrada a.c. do monitor e ligue a outra extremidade do cabo à tomada eléctrica.
- Para ligar o cabo VGA/DVI/HDMI:
  a. Ligue o conector VGA/DVI/HDMI à porta VGA/DVI/HDMI do monitor LCD.
  b. Ligue a outra extremidade do cabo VGA/HDMI/Displaypor à porta VGA/HDMI/Displaypor do computador.
  c. Aperte os dois parafusos para fixar o conector VGA/DVI.
- Para usar a webcam: ligue a porta de envio do monitor e a porta USB do computador com o cabo USB fornecido.
- Para ligar os auscultadores (apenas quando estão ligados um cabo HDMI): ligue os auscultadores às tomadas correspondentes existentes no monitor.

- Quando os cabos estiverem ligados, pode escolher o sinal pretendido a partir do item Seleccionar entrada no menu mostrado no ecrã. • O cabo HDMI é vendido em separado.

- Ses kablosunu bağlamak için: ses kablosunun bir ucunu (yukarı yönde) monitörün Ses giriş portuna, diğer ucunu bilgisayarın ses çıkış portuna bağlayın.
- Güç kablosunu bağlamak için: güç kablosunun bir ucunu sağlam bir şekilde monitörün AC giriş portuna, diğer ucunu güç çıkışına bağlayın.
- VGA/DVI/HDMI kablosunu bağlamak için:
  a. VGA/DVI/HDMI konektörünü LCD monitörün VGA/DVI/HDMI yuvasına takın.
  b. VGA/DVI/HDMI kablosunun diğer ucunu bilgisayarınızın VGA/DVI/HDMI yuvasına takın.
  c. VGA/DVI konektörü sağlamlaştırmak için iki vidayı sıkın.
- Web kamerasını kullanmak için: monitörün karşıya yükleme bağlantı noktasını ve bilgisayarınızın USB bağlantı noktasını, ürünle birlikte verilen USB kablosuyla bağlayın.
- Kulaklık kullanmak için (yalnızca bir HDMI kablosu bağlı olduğunda): Fiş tipinin ucunu monitörün kulaklık jakına takın.

- Bu kablolar takıldığında, OSD menüsündeki Giriş Seçme maddesinden istenen sinyali seçebilirsiniz. • HDMI kablosu ayrı olarak satın alınır.

- Sådan tilsluttes lydkablet: Forbind lydkablets ene ende til skærmens lyd-ind port og den anden ende til computerens lyd-ud port.
- Sådan tilsluttes netledningen: Forbind netledningens ene ende til skærmens AC-ind port og den anden ende til en stikkontakt.
- Sådan tilsluttes VGA/DVI/HDMI kablet:
  a. Forbind VGA/DVI/HDMI stikket til LCD skærmens VGA/DVI/HDMI port.
  b. Forbind VGA/DVI/HDMI kablets anden ende til computerens VGA/DVI/HDMI port.
  c. Sikr VGA/DVI stikket med de to skruer.
- Sådan bruges webcam: Tilslut skærmens upstream-port og computerens USB-port med det medfølgende USB-kabel.
- Sådan bruges øretelefonerne (kun når et HDMI-kabel er tilsluttet): Forbind stikket til skærmens hovedtelefonstik.

- Når disse kabler er forbundet, kan du vælge det ønskede signal fra 'Indgangsvalg' i OSD menuen. • HDMI kablet anskaffes separat.

- Audiokaapelin liittäminen: Liitä audio-kaapelin toinen pää näytön Audio-inporttiin, toinen pää tietokoneen audio-out-porttiin.
- Virtajohdon liittäminen: liitä virtajohdon toinen pää tukevasti näytön ACtuloporttiin, toinen pää virtapistorasiaan.
- VGA/DVI/HDMI-kaapelin liittäminen:
  a. Laita VGA/DVI/HDMI-liitin LCD-näytön VGA/DVI/HDMI-porttiin.
  b. Liitä VGA/DVI/HDMI-kaapelin toinen pää tietokoneesi VGA/DVI/HDMI-porttiin.
  c. Kiristä kaksi ruuvia varmistamaan VGA/DVI-liitin.
- Webbikameran käyttö: Liitä monitorin vastasuunnan portti ja tietokoneesi USB-portti mukana tulevalla USB-kaapelilla.
- Kuulokkeiden käyttäminen (vain kun HDMI-kaapeli on yhdistetty): liitä pistokkeellinen pää näytön kuulokejakkiin.

- Kun nämä kaapelit on liitetty, voit valita halutun signaalin Tulovalinta -kohdasta OSD-valikossa. • HDMI-kaapeli on ostettava erikseen.

- Slik kobler du til lydkabelen: Koble en ende av lydkabelen til skjermens lyd innkontakt og den andre enden til datamaskinens lyd ut-kontakt.
- Slik kobler du til strømledningen: Koble en ende av strømledningen til ACinngangs-kontakten på monitoren og den andre enden til strømuttaket.
- Slik kobler du til VGA/DVI/HDMI-kabelen:
  a. Koble VGA/DVI/HDMI-kontakten til VGA/DVI/HDMI-porten på LCD-skjermen.
  b. Koble den andre enden av VGA/DVI/HDMI-kabelen til VGA/DVI/HDMI-porten på datamaskinen.
  c. Skru til de to skruene så VGA/DVI-kontakten sitter godt.
- Slik bruker du webkameraet: Koble sammen den oppstrøms porten på skjermen og USB-porten på datamaskinen ved hjelp av USB-kabelen.
- Slik bruker du hodetelefoner (bare når en HDMI-kabel er tilkoblet): Koble enden med pluggen til hodetelefoninngangen på skjermen.

- Når disse kablene er koblet til, kan du velge ønsket signal fra Inngangsvalg -elementet i skjermmenyen. • HDMI-kabelen kjøpes separat.

- Anslut ljudkabeln: anslut den ena änden av ljudkabeln till bildskärmens ljudingång och den andra änden till datorns ljudutgång.
- Ansluta nätkabeln: anslut ena änden av nätkabeln till monitorns nätuttag och den andra änden till ett vägguttag.
- Ansluta VGA/DVI/HDMI-kabeln:
  a. anslut VGA/DVI/HDMI-kontakten till LCD-.monitorns VGA/DVI/HDMI-uttag.
  b. anslut ena änden av VGA/DVI/HDMI-kabeln till datorns VGA/DVI/HDMI-uttag.
  c. Fäst VGA/DVI-kontakten med skruvarna.
- Använda webbkameran: anslut uppströmsporten på skärmen och USB-porten på datorn med medföljande USB-kabel.
- Använda hörlurar (endast när en HDMI-kabel är ansluten): anslut rätt kontakt till monitorns hörlursuttag.

- När dessa kablar är anslutna, kan du välja önskad signal under "Ingångsval" på OSD-menyn. • HDMI-kabeln måste köpas separat.

- W celu podłączenia kabla audio: podłącz jeden koniec kabla audio do portu wejścia audio monitora, a drugi koniec do portu wyjścia audio komputera.
- W celu podłączenia przewodu zasilającego: podłącz jeden koniec przewodu zasilającego do portu wejścia prądu zmiennego monitora, a drugi koniec do gniazda zasilania.
- W celu podłączenia kabla VGA/DVI/HDMI:
  a. Podłącz złącze VGA/DVI/HDMI do portu VGA/DVI/HDMI monitora LCD.
  b. Podłącz drugi koniec kabla VGA/DVI/HDMI do portu VGA/DVI/HDMI komputera.
  c. Dokręć dwie śruby w celu zamocowania złącza VGA/DVI.
- Aby korzystać z kamery internetowej: połącz port wysyłający monitora i port USB komputera za pomocą dostarczonego kabla USB.
- W celu użycia słuchawek (tylko wtedy gdy podłączony jest kabel HDMI): podłącz koniec kabla z wtyczką do gniazda słuchawek monitora.

- Po podłączeniu tych kabli, można wybrać wymagany sygnał z opcji Wybór wejścia w menu OSD. • Kabel HDMI można zakupić oddzielnie.

- Pokyny pro připojení zvukového kabelu: připojte jeden konec zvukového kabelu ke vstupnímu portu zvuku monitoru a druhý konec k výstupu zvuku počítače.
- Pokyny pro připojení napájecího kabelu: připojte jeden konec napájecího kabelu ke zdířce pro připojení napájení monitoru LCD a druhý konec k elektrické zásuvce.
- Pokyny pro připojení kabelu VGA/DVI/HDMI:
  a. Připojte konektor VGA/DVI/HDMI k portu VGA/DVI/HDMI monitoru LCD.
  b. Připojte druhý konec kabelu VGA/DVI/HDMI k portu VGA/DVI/HDMI v počítači.
  c. Zajistěte konektor VGA/DVI dvěma šroubky.
- Pro použití webové kamery: propojte port pro odesílání dat monitoru a port USB počítače pomocí dodaného kabelu USB.
- Pokyny pro používání sluchátek (pouze v případě připojení kabelu HDMI): připojte konec se zástrčkou ke zdířce monitoru pro připojení sluchátek.

- Po připojení těchto kabelů můžete zvolit požadovaný signál v položce Input Select (Výběr vstupu) v nabídce OSD. • Kabel HDMI je třeba zakoupit samostatně.

- Az audiokábel csatlakoztatása: a hangkábel egyik végét a monitor audió bemeneti portjához, a másikat pedig a számítógép audió kimeneti csatlakozójához csatlakoztassa.
- A hálózati tápkábel csatlakoztatása: Csatlakoztassa a tápkábel egyik végét a monitor tápfeszültség bemenetéhez, a másik végét egy hálózati aljzatba.
- A VGA/DVI/HDMI kábel csatlakoztatása:
  a. Csatlakoztassa a VGA/DVI/HDMI csatlakozót az LCD-monitor VGA/DVI/HDMI aljzatához.
  b. Csatlakoztassa a VGA/DVI/HDMI kábel másik végét a számítógép VGA/DVI/HDMI aljzatához.
  c. Húzza meg a VGA/DVI csatlakozót rögzítő csavarokat.
- A webkamera használatához: a mellékelt USB kábellel csatlakoztassa a monitor kimeneti portját a számítógép USB portjához.
- Fülhallgatók használatához (csak abban az esetben, ha a HDMI kábel csatlakoztatva van): csatlakoztassa a dugóval ellátott végét a monitor fülhallgató aljzatához.

- Ha e kábeleket csatlakoztatta, ki tudja választani a kívánt jelet az OSD menü Bemenetválasztás elemében. • A HDMI-kábel külön megvásárolható.

- Pentru conectarea cablului audio: conectaţi un capăt al cablului audio la portul de intrare audio al monitorului, iar celălalt capăt la portul de ieşire audio al computerului.
- Pentru conectarea cablului de alimentare: conectaţi fix un capăt al cablului de alimentare la portul de intrare c.a. al monitorului, iar celălalt capăt la o priză electrică
- Pentru conectarea cablului VGA/DVI/HDMI:
  a. Introduceţi conectorul VGA/DVI/HDMI în portul cu acelaşi nume al monitorului LCD.
  b. Conectaţi celălalt capăt al cablului VGA/DVI/HDMI la portul cu acelaşi nume al computerului dvs.
  c. Strângeţi cele două şuruburi pentru a fixa conectorul VGA/DVI.
- Pentru a folosi camera Web: conectaţi portul upstream al monitorului şi portul USB al computerului folosind cablul USB furnizat.
- Pentru a folosi căştile (numai când este conectat un cablu HDMI): conectaţi extremitatea cu fişă la mufa de cască a monitorului.

- Când aceste cabluri sunt conectate, puteţi alege semnalul dorit din elementul "Selecţie intrare" din meniul OSD. • Cablul HDMI este achiziţionat separat.

- Da bi povezali audio kabl: povežite jedan kraj audio kabla za audio-in port monitora, a drugi kraj za audio-out port kompjutera.
- Da bi povezali kabl za struju: povežite jedan kraj kabla za struju bezbedno za ulazni AC port monitora a drugi kraj za utičnicu za struju.
- Da bi povezali VGA/DVI/HDMI kabl:
  a. Priključite VGA/DVI/HDMI konektor za VGA/DVI/HDMI port LCD monitora.
  b. Povežite drugi kraj VGA/DVI/HDMI kabla za VGA/DVI/HDMI port svog kompjutera.
  c. Pričvrstite dva šrafa da bi osigurali VGA/DVI konektor.
- Da biste koristili web kameru: povežite port monitora sa USB portom na vašem računaru sa isporučenim USB kablom.
- Da bi koristili slušalice (samo kada su HDMI kabel povezani): povežite kraj koji je kao utičnica za priključak za slušalice na monitoru.

- Kada su ovi kablovi povezani, možete da odaberete željeni signal preko stavke za izbor unosa sa Menija na ekranu. • HDMI kabl se kupuje odvojeno.

- Για τη σύνδεση του καλωδίου ήχου: συνδέστε το ένα άκρο του καλωδίου ήχου στην υποδοχή Εισόδου ήχου της οθόνης και το άλλο άκρο στην υποδοχή εξόδου ήχου του υπολογιστή.
- Για τη σύνδεση του καλωδίου τροφοδοσίας: συνδέστε το ένα άκρο του καλωδίου τροφοδοσίας με ασφάλεια στην υποδοχή τροφοδοσίας της οθόνης και το άλλο άκρο σε μια πρίζα.
- Για να συνδέσετε το καλώδιο VGA/DVI/HDMI:
  a. Συνδέστε το φις VGA/DVI/HDMI στην υποδοχή VGA/DVI/HDMI της LCD οθόνης.
  b. Συνδέστε το άλλο άκρο του καλωδίου VGA/DVI/HDMI στην υποδοχή VGA/DVI/HDMI του υπολογιστή σας.
  c. Σφίξτε τις δύο βίδες για να ασφαλίσετε το φις VGA/DVI.
- Για να χρησιμοποιήσετε την κάμερα web: συνδέστε την ανιούσα θύρα του μόνιτορ και τη θύρα USB του υπολογιστή σας με το παρεχόμενο καλώδιο USB.
- Για να χρησιμοποιήσετε τα ακουστικά (μόνον όταν είναι συνδεδεμένο ένα καλώδιο HDMI ή καλώδιο DisplayPort): συνδέστε το άκρο του φις στην υποδοχή ακουστικών της οθόνης.

- Όταν συνδεθούν αυτά τα καλώδια, μπορείτε να επιλέξετε το σήμα που θέλετε από το στοιχείο Επιλογή εισόδου στο μενού της OSD. • Το καλώδιο HDMI πωλείται χωριστά.

- Свързване на аудио кабел: Свържете единия край на аудио кабела с аудио входа на монитора, а другия край с аудио изхода на компютъра.
- Свързване на захранващия кабел: Свържете единия край на захранващия кабел с AC входа на монитора, а другия край – към контакт.
- Свързване на VGA/DVI/HDMI кабел:
  a. Свържете VGA/DVI/HDMI конектора с VGA/DVI/HDMI порта на LCD монитора.
  b. Свържете другия край на VGA/DVI/HDMI кабела с VGA/DVI/HDMI порта на Вашия компютър.
  c. Затегнете двата болта, за да прекрепите VGA/DVI конектора.
- Използване на уеб камерата: Свържете upstream порта на монитора с USB порта на компютъра като използвате предоставения USB кабел.
- Използване на слушалки (само когато е свързан HDMI кабел): Свържете края с жака за слушалки на компютъра.

- Когато тези кабели са свързани, можете да изберете желания сигнал от опцията «избор на входящ сигнал» от екранното меню. • HDMI кабелът трябва да бъде закупен отделно.

- Pripojenie zvukového kábla: pripojte jeden koniec audio kábla k portu pre audio vstup na monitore a druhý koniec kábla pripojte k portu pre audio výstup na počítači.
- Pripojenie sieťového napájacieho kábla: dôkladne pripojte jeden koniec sieťového napájacieho kábla k vstupnému portu pre pripojenie napájania striedavým prúdom na monitore a druhý koniec kábla pripojte k sieťovej zásuvke.
- Pripojenie VGA/DVI/HDMI kábla:
  a. Konektor VGA/DVI/HDMI zasuňte do portu VGA/DVI/HDMI na LCD monitore.
  b. Druhý koniec VGA/DVI/HDMI kábla pripojte k VGA/DVI/HDMI portu na počítači.
  c. Pre zaistenie konektora VGA/DVI dotiahnite dve skrutky.
- Ako použiť webkameru: prepojte port odosielania toku údajov na monitore a port USB na počítači priloženým USB káblom.
- Používanie slúchadiel (len ak sú pripojené káble HDMI): pripojte koniec so zástrčkou ku konektoru pre slúchadlá na monitore.

- Po pripojení káblov môžete vybrať požadovaný signál v rámci položky "Voľba vstupu" v rámci OSD menu. • HDMI kábel sa kupuje zvlášť.

- لتوصيل كبل الصوت: وصـ لّ أحد طرفي كبل الصوت بمنفذ دخل الصوت الموجود بالشاشة ثم وصل الطرف الآخر بمنفذ خرج الصوت الموجود في جهاز الكمبيوتر.
- لتوصيل كبل التيار الكهربائي: وصـ ل أحد طرّفي كبل التيار الكهربائي بمنفذ دخل التيار المتردد الموجود في الشاشة، ثم وصل الطرف الآخر بأحد منافذ الطاقة.
- لتوصيل كبل VGA/DVI/HDMI:
  أ- أدخل موصل VGA/DVI/HDMI في منفذ VGA/DVI/HDMI الموجود بشاشة LCD.
  ب- وصل الطرف الآخر من كبل VGA/DVI/HDMI بمنفذ VGA/DVI/HDMI الموجود في جهاز الكمبيوتر.
  ج- اربط المسمارين بإحكام لتثبيت موصل VGA/DVI .
- لاستخدام كاميرا الويب: قم بتوصيل منفذ التدفق العلوي للشاشة ومنفذ USB بالكمبيوتر الخاص بك مستخدماً كابل USB المرفق.
- لاستخدام سماعات الأذن (HDMI فقط عند توصيل كابل): وصل طرف السماعة القابس بمقبس سماعة الأذن الموجود بالشاشة.

- عند توصيل هذه الكبلات، يمكنك اختيار الإشارة المطلوبة من عنصر Input Select (تحديد الإدخال) في قائمة المعلومات المعروضة على الشاشة. • يباع كبل HDMI / Displayport منفصلاً عن الشاشة.

- 连接音频线：将音频线的一端连接到显示器上的音频输入接口，将另一端连接到计算机音频输出接口。
- 连接电源线：将电源线的一端牢固插入显示器上的交流输入接口，将另一端插入电源插座。
- 连接VGA/DVI/HDMI 线：
  a. 将VGA/DVI/HDMI 接头插入液晶显示器的VGA/DVI/HDMI 接口。
  b. 将VGA/DVI/HDMI 线的另一端连接到计算机的VGA/DVI/HDMI 接口。
  c. 拧紧两个螺丝以固定VGA/DVI 接头。
- 要使用网络摄像头：请使用配套的 USB 连接线连接监视器的上游端口与计算机的 USB 端口。
- 使用耳机（仅当连接了 HDMI 线时）：将带插头的那端连接到显示器的耳机插孔。

- 连接好线缆后，您就可以从OSD 菜单的“输入选择”项目中选择想要的信号。•HDMI 线需另外购买。

- 連接音源線： 將音源線的一端接至顯示器的 Audio-in 連接埠，另一端則連接至電腦的音訊輸出連接埠。
- 連接電源線： 將電源線的一端牢牢地連接至顯示器的 AC 輸入連接埠，另一端則連接至電源插座。
- 連接 VGA/DVI/HDMI 纜線：
  a. 將 VGA/DVI/HDMI 接頭插入液晶顯示器的 VGA/DVI/HDMI 連接埠。
  b. 將 VGA/DVI/HDMI 纜線的另一端連接至電腦的 VGA/DVI/HDMI 連接埠。
  c. 鎖緊兩顆螺絲固定 VGA/DVI 接頭。
- 若要使用網路攝影機：使用隨附的 USB 傳輸線，連接顯示器的上行埠及電腦的 USB 連接埠。
- 使用耳機（僅限連接 HDMI 訊號線時）：將耳機插頭連接顯示器的耳機插孔。

- 完成接線後，可從 OSD 選單的 [輸入選擇] 項目中選擇所要的訊號。•HDMI 纜線需另外購買。

- オーディオケーブルの接続: オーディオケーブルの一方の端をモニターのオーディオインポートに、もう一方の端をコンピュータのオーディオアウトポートに接続します。
- 電源コードの接続: 電源コードの一方の端をモニターのAC 入力ポートにしっかり接続し、もう一方の端を電源コンセントに接続します。
- VGA/DVI/HDMI ケーブルの接続:
  a. VGA/DVI/HDMI コネクタを液晶モニターのVGA/DVI/HDMI ポートに接続します。
  b. VGA/DVI/HDMI ケーブルをコンピュータのVGA/DVI/HDMI ポートに接続します。
  c. 2 つのねじを締めてVGA/DVI コネクタを固定します。
- ウェブカメラを使用するには、モニタのアップストリーム ポートとコンピュータの USB ポートを付属の USB ケーブルで接続します。
- イヤホンの使用 (HDMI ケーブルが接続されているときのみ): プラグのある方の端をモニターのイヤホンジャックに接続します。

- これらのケーブルを接続するとき、OSD メニューの入力選択項目から希望の信号を選択することができます。• HDMI ケーブルは別途お買い求めください。

- 오디오 케이블 연결 방법 : 오디오 케이블 한쪽 끝을 모니터의 오디오 입력 포트에, 다른 한쪽을 컴퓨터의 오디오 출력 포트에 연결합니다 .
- 전원 코드 연결 방법 : 전원 코드 한쪽 끝을 모니터의 AC 입력 포트에 ,다른 한쪽을 컴퓨터의 콘센트에 연결합니다 .
- VGA/DVI/HDMI 케이블 연결 방법 :
  a. VGA/DVI/HDMI 커넥터를 LCD 모니터의 VGA/DVI/HDMI 포트에 연결합니다 .
  b. VGA/DVI/HDMI 케이블 한쪽 끝을 컴퓨터의 VGA/DVI/HDMI 포트에 연결합니다 .
  c. 나사 두 개를 조여서 VGA/DVI 커넥터를 고정합니다 .
- 웹캠을 사용하려면: 모니터의 업스트림 포트와 컴퓨터의 USB 포트를 제공된 USB 케이블로 연결합니다.
- 이어폰 사용 방법 (HDMI 케이블이 연결된 경우에만 가능): 플러그 타입이 표시된 쪽 끝을 모니터 이어폰 잭에 연결합니다 .

- 케이블이 연결되면 OSD 메뉴의 입력 선택에서 원하는 신호를 고를 수 있습니다. • HDMI 케이블은 별도 판매됩니다.

- ในการเชื่อมต่อสายเคเบิลเสียง: เชื่อมต่อปลายด้านหนึ่งของสายเคเบิลเสียงไปยังพอร์ตสัญญาณเสียง เข้าของจอภาพ และปลายอีกด้านหนึ่งไปยังพอร์ตสัญญาณเสียงออกของคอมพิวเตอร์
- ในการเชื่อมต่อสายเพาเวอร์: เชื่อมต่อปลายด้านหนึ่งของสายเพาเวอร์ไปยังพอร์ต AC เข้าของจอภาพ และปลายอีกด้านหนึ่งไปยังเต้าเสียบไฟฟ้า
- ในการเชื่อมต่อสายเคเบิล VGA/DVI/HDMI:
  a. เสียบขั้วต่อ VGA/DVI/HDMI ไปยังพอร์ต VGA/DVI/HDMI ของจอภาพ LCD
  b. เชื่อมต่อปลายอีกด้านหนึ่งของสายเคเบิล VGA/DVI/HDMI ไปยังพอร์ต VGA/DVI/HDMI ของคอมพิวเตอร์
  c. ขันสกรูทั้งสองตัว เพื่อยึดขั้วต่อ VGA/DVI ให้แน่น
- เพื่อใช้เว็บแคมนี้: เชื่อมต่อพอร์ตขาออกของจอมอนิเตอร์กับพอร์ต USB ของคอมพิวเตอร์คุณด้วยสาย USB ที่มีให้
- ในการใช้หูฟัง (เฉพาะเมื่อต่อสาย HDMI เท่านั้น): เชื่อมต่อปลายด้านที่มีชนิดเป็นปลั๊กเข้ากับแจ็คหูฟังของจอภาพ

- เมื่อเชื่อมต่อสายเคเบิลเหล่านี้แล้ว คุณสามารถเลือกสัญญาณที่ต้องการจากรายการเลือกสัญญาณเข้า ในเมนู OSD • ต้องซื้อสายเคเบิล HDMI แยกต่างหาก

- Untuk menyambungkan kabel audio: sambungkan salah satu ujung kabel audio ke port audio masuk di monitor dan ujung kabel lainnya ke port audio keluar di komputer.
- Untuk menyambungkan kabel daya: sambungkan dengan benar salah satu ujung kabel daya ke port input AC dan ujung kabel lainnya ke stopkontak.
- Untuk menyambungkan kabel VGA/DVI/HDMI:
  a. Pasang konektor VGA/DVI/HDMI ke port VGA/DVI/HDMI monitor LCD.
  b. Sambungkan ujung kabel VGA/DVI/HDMI lainnya ke port VGA/DVI/HDMI komputer.
  c. Kencangkan kedua sekrup agar konektor VGA/DVI terpasang dengan benar.
- Untuk menggunakan webcam: hubungkan port upstream monitor dan port USB komputer Anda dengan kabel USB yang disertakan.
- Untuk menggunakan earphone(hanya bila kabel HDMI terhubung): sambungkan ujung dengan jenis konektor ke soket earphone monitor.

- Bila kabel ini tersambung, Anda dapat memilih sinyal yang dikehendaki dari item "Pilihan Input" dalam menu OSD. • Kabel HDMI dibeli secara terpisah.

- Garso kabelio prijungimas: vieną garso kabelio galą įjunkite į monitoriaus garso įvesties jungtį, o kitą – į kompiuterio garso išvesties jungtį.
- Maitinimo laido prijungimas: vieną maitinimo laido galą saugiai įkiškite į monitoriaus AC įvesties jungtį, o kitą – į maitinimo lizdą.
- VGA/DVI/HDMI kabelio prijungimas:
  a. VGA/DVI/HDMI jungties kištuką įkiškite į LCD monitoriaus VGA/DVI/HDMI jugtį.
  b. Kitą VGA/DVI/HDMI kabelio galą prijunkite prie kompiuterio VGA/DVI/HDMI prievado.
  c. Priverždami du varžtus, pritvirtinkite VGA/DVI jungtį.
- Norėdami naudoti kamerą: prijunkite monitoriaus išsiuntimo srauto prievadą prie jūsų kompiuterio USB prievado naudodami komplekte esantį USB kabelį.
- Ausinių naudojimas (tik tada, kai yra prijungtas HDMI kabelis arba DisplayPort kabelis): ausinių laido kištukinę jungtį įkiškite į monitoriaus ausinių lizdą.

- Sujungę kabelius, norimą signalą galite pasirinkti iš OSD meniu punkto "pasirinkti įvestį" . • HDMI kabelis perkamas atskirai.

- Lai pievienotu audio kabeli: vienu audio kabeļa galu pievienojiet pie monitora audio ieejas porta, bet otru galu pie datora audio izejas porta.
- Lai pievienotu strāvas vadu: vienu strāvas vada galu drošā veidā pievienojiet pie monitora maiņstrāvas ieejas porta, bet otru galu pie strāvas izejas avota.
- Lai pievienotu VGA/DVI/HDMI kabeli, rīkojieties kā norādīts tālāk:
  a. Pievienojiet VGA/DVI/HDMI savienotāju LCD monitora VGA/DVI/HDMI portam.
  b. Otru VGA/DVI/HDMI kabeļa galu pievienojiet pie datora VGA/DVI/HDMI porta.
  c. Lai nostiprinātu VGA/DVI savienotāju, pievelciet divas pieejamās skrūves.
- Lai lietotu tīmekļa kameru: savienojiet monitora augšupstraumes pieslēgvietu un datora USB pieslēgvietu ar komplektācijā esošo USB kabeli.
- Lai izmantotu austiņas (tikai tad, kad ir pievienots HDMI kabelis): austiņu galu ar kontaktdakšas tipa uzgali pievienojiet pie monitora austiņu spraudņa.

- Ja šie kabeļi ir pievienoti, varat izvēlēties nepieciešamo signāli no OSD izvēlnē pieejamā vienuma Ieejas izvēle. • HDMI kabelis ir jāiegādājas atsevišķi.

- Audiokaabli ühendamiseks: ühendage audiokaabli üks ots monitori audio-in pesasse ja teine ots arvuti audio-out pesasse.
- Toitekaabli ühendamiseks: ühendage toitekaabli üks ots kindlalt monitori vahelduvvoolu sisendpesasse ja teine ots toitepistikupesasse.
- VGA/DVI/HDMI kaabli ühendamiseks:
  a. Ühendage VGA/DVI/HDMI pistik LCD monitori VGA/DVI/HDMI pesasse.
  b. Ühendage VGA/DVI/HDMI teine ots arvuti VGA/DVI/HDMI pesasse.
  c. Pingutage kaks kruvi, et kinnitada VGA/DVI pistik.
- Veebikaamera kasutamine: ühendage monitori ülesvoolu port ja arvuti USB-port kaasasoleva USB-kaabli abil.
- Kõrvaklappide kasutamiseks (ainult siis, kui ühendatud on HDMI-kaabel): ühendage kõrvaklappide pistik monitori kõrvaklappide pistikupesasse.

- Kui need kaablid on ühendatud, siis saate valida sobiva signaali loendist "Sisendi valik" OSD menüüs. • HDMI kaabel tuleb osta eraldi.

This device complies with Part 15 of the FCC Rules. Operation is subject to the following two conditions:
- This device may not cause harmful interference, and
- This device must accept any interference received including interference that may cause undesired operation.

ASSEMBLING THE MONITOR BASE

FR Assemblage de la base du moniteur DE Befestigen des Monitorstandfußes IT Assemblaggio della base del monitor ES Ensamblar la base del monitor RU Соединение подставки с монитором NL De voet van de monitor monteren PT Normas de segurança TR Monitör altlığını monte etme DA Samling af skærmfoden FI Näyttöjalustan kokoaminen NO Montere skjermsokkelen SV Montering av monitorsockeln PL Podłączanie podstawy monitora CS Montáž podstavce monitoru HU A monitortalp összeszerelése RO Asamblarea bazei monitorului SR Sklapanje osnove monitora EL Συναρμολόγηση της βάσης της οθόνης BG Монтиране на основата на монитора SK BeZmontovanie základne monitora AR تجميع وتركيب قاعدة الشاشة SC 组装显示器底座 TC 組裝顯示器底座 JA モニターの台を組み立てる KO 모니터 소개 TH การประกอบฐานจอภาพ ID Memasang dudukan monitor LT Monitoriaus pagrindo montavimas LV Monitoriaus pagrindo montavimas ET Monitori aluse koostamine

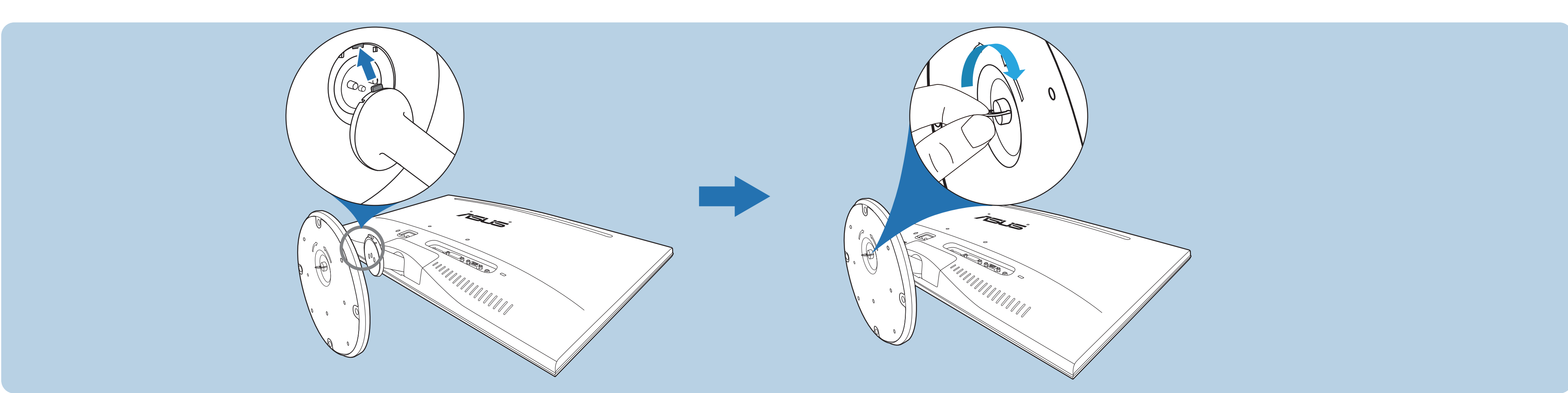

1. Have the front of the monitor face down on a table.
2. Attach the base into the arm, making sure the tab on the arm fits into the groove on the base.
3. Fix the base to the arm by fastening the bundled screw.
4. The arm/base installation is complete.

We recommend that you cover the table surface with soft cloth to prevent damage to the monitor.

1. Posez doucement le moniteur face à terre sur une table.
2. Fixez la base sur le bras, en vous assurant bien que la languette qui se trouve sur le bras entre dans la rainure sur la base.
3. Fixez la base sur le bras en serrant la vis fournie.
4. L'installation du bras/de la base est terminée.

Nous vous conseillons de couvrir la surface de la table avec un chiffon doux pour éviter d'endommager le moniteur.

1. Legen Sie den Monitor mit dem Bildschirm nach unten zeigend auf einen Tisch.
2. Befestigen Sie die Basis am Arm; achten Sie darauf, dass die Nase am Arm in der Aussparung an der Basis einrastet.
3. Fixieren Sie die Basis mit der mitgelieferten Schraube am Arm.
4. Die Installation von Arm und Fuß ist abgeschlossen.

Wir empfehlen Ihnen ein weiches Tuch auf den Tisch zu legen, um Schäden an dem Monitor zu vermeiden.

1. Appoggiare il monitor a faccia in giù su un tavolo.
2. Attaccare la base al supporto, assicurandosi che la linguetta del supporto si adatti nella scanalatura della base.
3. Fissare la base sul supporto usando le viti fornite in dotazione.
4. L'installazione del supporto/base è completata.

Si raccomanda di coprire la superficie del tavolo con un panno morbido per prevenire danni al monitor.

1. Coloque la parte frontal del monitor boca abajo en una mesa.
2. Acople la base al brazo asegurándose de que la pestaña del brazo ajusta en la ranura de la base.
3. Fije la base al brazo apretando el tornillo incluido.
4. La instalación del brazo y la base se habrá completado.

Recomendamos que coloque un paño suave sobre la mesa donde apoyará el monitor con el fin de no dañar el monitor.

1. Положите монитор на стол экраном вниз.
2. Прикрепите кронштейн к основанию, при этом наконечник кронштейна должен войти в паз основания.
3. Закрепите основание на кронштейне комплектом болтов.
4. Установка кронштейна и основания завершена.

Рекомендуется накрыть поверхность стола мягкой тканью во избежание повреждения монитора.

1. Leg de voorkant van de monitor plat op tafel.
2. Monteer de voet aan de arm en let op dat het uitsteeksel op de arm in de groef van de voet past.
3. Bevestig de onderkant van de arm door de bijgeleverde schroef vast te maken.
4. De installatie van voet en arm is voltooid.

Wij raden u aan het tafelblad af te dekken met een zachte doek om schade aan de monitor te voorkomen.

1. Deite o monitor sobre uma mesa com a parte da frente voltada para baixo.
2. Fixe a base no braço, certificando-se de que a aba do braço encaixa na ranhura da base.
3. Fixe a base ao braço apertando o parafuso fornecido.
4. A instalação do braço/da base está concluída.

Recomendamos-lhe que cubra a superfície da mesa com um pano macio para evitar danificar o monitor.

1. Monitörün ön tarafını masaya bakacak şekilde çevirin.
2. Tabanı kola takın, koldaki sekmenin tabandaki ilgili yere geçtiğinden emin olun.
3. Ürünle birlikte verilen vidayı bağlayarak altlığı kola takın.
4. Kol/altlık montajı tamamlanmıştır.

Monitöre hasar gelmesini önlemek için masanın yüzeyini yumuşak bir giysiyle örtmenizi tavsiye ederiz.

1. Læg skærmen ned på et bord med forsiden nedad.
2. Sæt foden ind i armen og indpas pinden på armen i indstikket på foden.
3. Fastgør foden til armen ved at stramme den medfølgende skrue.
4. Arm/fod installation er fuldført.

For at forhindre skade på skærmen, anbefaler vi, at du dækker bordets overflade til med en blød klud/dug.

1. Pidä näytön etuosa pöydällä alaspäin osoittaen.
2. Kiinnitä jalusta varteen varmistaen, että varren korvake sopii jalustan uraan.
3. Kiinnitä jalusta varteen tiukentamalla mukana tullut ruuvi.
4. Varren/alustan asennus on valmis.

Suosittelemme, että peität pöydän pinnan pehmeällä kankaalla näytön vaurioitumisen estämiseksi.

1. Plasser skjermen på et bord med bildeflaten pekende ned.
2. Sett sokkelen og armen sammen mens du kontrollerer at tappen på armen går inn i sporet på sokkelen.
3. Fest sokkelen til armen ved å stramme den medfølgende skruen.
4. Arm-/sokkelinstallasjonen er ferdig.

Vi anbefaler at du dekker overflaten av bordet med et mykt stoff for å unngå skade på skjermen.

1. Lägg monitorn med skärmen nedåt på ett bord.
2. Montera basen på armen, se till att fliken på armen inpassas i skårorna på basen.
3. Fixera stativet till armen genom att dra åt den medföljande skruven.
4. Arm-/basinstallationen är klar.

Vi rekommenderar att du lägger ett mjukt tyg på bordet för att undvika skada på monitorn.

1. Połóż monitor ekranem w dół na stole.
2. Podłącz podstawę do ramienia, sprawdzając, czy zaczep na ramieniu pasuje do rowka w podstawie.
3. Zamocuj podstawę do ramienia, przykręcając ją dostarczoną śrubą.
4. Instalacja ramienia/podstawy zakończona.

Aby zapobiec uszkodzeniu monitora, zaleca się przykrycie stołu miękką szmatką.

1. Položte monitor na stůl obrazovkou dolů.
2. Připojte základnu k rameni a zajistěte zapadnutím kolíku na rameni do drážky v základně.
3. Připevněte podstavec k rameni pomocí dodaného šroubu.
4. Instalace ramena/základny je dokončena.

Aby se zabránilo poškození monitoru, doporučujeme položit na povrch stolu měkký textil.

1. Helyezze a monitort a panellel lefelé egy sima felületre, például asztalra.
2. Illessze a talpat a karhoz, meggyőződve arról, hogy a kar füle a talp hornyába illeszkedjen.
3. Rögzítse a talpat a karhoz a mellékelt csavarral.
4. A kar/talp szerelése ezzel elkészült.

Tanácsos az asztal felületét puha kendővel leteríteni, nehogy megsérüljön a monitor.

1. Aşezaţi monitorul cu faţa în jos pe o masă.
2. Ataşaţi baza de braţ, verificând ca sistemul de prindere al braţului să intre în şanţul special al bazei.
3. Fixaţi suportul pe braţ prin strângerea şurubului încorporat,
4. Instalarea braţului/bazei este finalizată.

Vă recomandăm să acoperiţi suprafaţa mesei cu o lavetă moale, pentru a preveni deteriorarea monitorului.

1. Prednji deo lica monitora postavite na sto.
2. Prikačite osnovu u ruku i proverite da šema na jednoj strani odgovara žlebu na osnovi.
3. Pričvrstite osnovu za krak, pričvršćivanjem priloženih zavrtanja.
4. Ugradnja ručke/postolja je završena.

Preporučujemo da pokrijete površinu stola mekom krpom kako bi sprečili oštećenje monitora.

1. Έχετε το μπροστινό μέρος της οθόνη να κοιτάει προς τα κάτω πάνω σε ένα τραπέζι.
2. Προσαρτήστε τη βάση στον βραχίονα, αφού βεβαιωθείτε ότι η γλωσσίδα στον βραχίονα εφαρμόζει στην αυλάκωση στη βάση.
3. Στερεώστε τη βάση στον βραχίονα δένοντας τη βίδα που περιλαμβάνεται στη συσκευασία.
4. Η εγκατάσταση του βραχίονα/βάσης ολοκληρώθηκε.

Συνιστούμε να καλύψετε την επιφάνεια του τραπεζιού με ένα μαλακό ύφασμα για να μην υποστεί ζημιά η οθόνη.

1. Поставете монитора с лице надолу към масата.
2. Прикрепете основата към конзолата като се уверите, че шифтът на конзолата пасва в канала на основата.
3. Монтирайте основата към дръжката като използвате болта от комплекта.
4. Монтажът на конзолата/основата приключи.

За да не повредите монитора, препоръчваме Ви да поставите мека покривка, кърпа или плат на масата.

1. Monitor položte prednou časťou na stôl.
2. Základňu pripojte k ramenu a uistite sa, či výstupok na ramene zapadá do drážky v základni.
3. Základňu s ramenom spojte pomocou dodanej skrutky.
4. Inštalácia ramena/základne je dokončená.

Odporúčame vám zakryť povrch stola mäkkou tkaninou, aby ste zabránili poškodeniu monitora.

1. ضع الشاشة على منضدة موجهًا مساحة العرض منها إلى المنضدة.
2. قم بتركيب القاعدة في الذراع، مع التأكد من أن سن الذراع يتطابق مع الأخدود الموجود في القاعدة.
3. ثبت القاعدة في الذراع عن طريق ربط المسمار المرفق.
4. تنتهي بذلك عملية تركيب الذراع/القاعدة.

نوصي بتغطية سطح المنضدة بقطعة من القماش الناعم لتجنب إلحاق الضرر بالشاشة.

1. 将显示器正面朝下放在桌台上。
2. 将底座装到支撑臂上，确保支撑臂上的弹片进入底座上的凹槽。
3. 拧紧随附的螺丝，将底座固定到支撑臂上。
4. 支撑臂/底座安装完毕。

我们建议您在桌面上铺上软布，以免损坏显示器。

1. 將顯示器正面朝下置於桌上。
2. 將底座接上支撐臂，確定支撐臂上的固定片插入底座的溝槽內。
3. 鎖緊隨附螺絲以固定支臂底座。
4. 支架／底座安裝作業即完成。

建議您使用軟布覆蓋桌子表面，避免損壞顯示器。

1. モニター面の正面を下にしてテーブルの上に置きます。
2. 台をアームに取り付け、アームのタブが台の溝にかみ合っていることを確認します。
3. 付属のねじを締めてベースをアームに固定します。
4. アーム/台の取り付けが完了しました。

モニターの破損を防ぐために、柔らかい布を掛けたテーブルの上に置くことをお勧めします。

1. 모니터 화면이 앞쪽으로 오도록 테이블 위에 놓습니다.
2. 암의 탭을 베이스의 홈에 맞춰 받침대를 암에 부착하십시오.
3. 부속된 나사를 조여 베이스를 암에 고정합니다.
4. 암/받침대 설치가 완료되었습니다.

모니터 손상을 방지하려면 부드러운 천으로 테이블 표면을 덮어 주는 것이 좋습니다.

1. วางจอภาพโดยให้ด้านหน้าคว่ำลงบนโต๊ะ
2. ต่อฐานเข้ากับแขน ตรวจดูให้แน่ใจว่าลิ้นที่แขนเสียบพอดีกับร่องบนฐาน
3. ยึดฐานเข้ากับแขนโดยใช้สกรูที่ให้มา
4. การติดตั้งแขน/ฐานเสร็จสมบูรณ์

เราแนะนำให้คุณปูพื้นผิวโต๊ะด้วยผ้าที่อ่อนนุ่ม เพื่อป้องกันความเสียหายที่จะเกิดกับจอภาพ

1. Letakkan monitor di meja dengan posisi layar menghadap ke bawah.
2. Pasang dudukan pada lengan dan pastikan tab di lengan telah terpasang dengan benar pada alur dudukan.
3. Kencangkan dudukan pada lengan dengan sekrup yang tersedia.
4. Pemasangan lengan/dudukan selesai.

Sebaiknya permukaan meja diberi alas kain lembut agar monitor tidak rusak.

1. Paguldykite monitorių ant stalo, ekranu žemyn.
2. Pritvirtinkite pagrindą prie kojelės, užtikrindami, kad ant kojelės esanti auselė būtų įtaisyta pagrindo griovelyje.
3. Pagrindą prie atramos pritvirtinkite pakuotėje esančiu varžtu.
4. Atramos / pagrindo montavimas baigtas.

Nuimant stovą, rekomenduojama patiesti ant stalo minkštą medžiagą, kad nesugadintumėte vaizduoklio ekrano.

1. Novietojiet monitoru uz galda ar priekšpusi uz leju.
2. Ievietojiet pamatni kronšteinā, nodrošinot, lai kronšteina izcilnis tiktu ievietots pamatnes atverē.
3. Savienojiet pamatni ar turētāju, nostiprinot iepakojumā ietverto skrūvi.
4. Kronšteina/pamatnes uzstādīšana ir pabeigta.

Mēs iesakām noklāt galda virsmu ar mīkstu auduma gabalu, lai izvairītos no monitora bojājumiem.

1. Paigutage monitor nii, et selle ekraan jääb vastu lauda.
2. Kinnitage alus toendile, veendudes, et toendil olev sakk sobitub soonde alusel.
3. Kinnitage alus toendile, kasutades seadmega kaasnenud kruvi.
4. Sellega on vahelüli/aluse paigaldamine lõpetatud.

Soovitatav on katta laud pehme riidega, et vältida monitori kahjustamist.

SUPPORTED OPERATING MODES

FR Modes de fonctionnement pris en charge DE Unterstützte Betriebsmodi IT Modalità operative supportate ES Modos de funcionamiento soportados RU Поддерживаемые режимы работы NL Ondersteunde bedieningsmodi PT Modos de funcionamento suportados TR Desteklenen çalıştırma modları DA Understøttede driftstilstande FI Tuetut käyttötilat NO Operativmoduser som støttes SV Driftslägen som stöds PL Obsługiwane tryby robocze CS Podporované provozní režimy HU Támogatott működési módok RO Moduri de operare suportate SR Podržani radni režimi EL Υποστηριζόμενες καταστάσεις λειτουργίας BG Поддържани режими на работа SK Podporované prevádzkové režimy AR أوضاع التشغيل المدعومة SC 支持的操作模式 TC 支援的操作模式 JA サポートするオペレーティングモード KO 모니터 조정하기 TH โหมดการทำงานที่สนับสนุน ID Mode pengoperasian yang didukung LT Palaikomi darbo režimai LV Palaikomi darbo režimai ET Toetatud tööre iimid

A	B	C	D
640x480	31.5	60	25.18
640x480	35.0	67	30.24
640x480	37.9	72	31.50
640x480	37.5	75	31.50
720x400	31.5	70	28.32
800x600	35.16	56	36.00
800x600	37.9	60	40.00
800x600	48.1	72	66.75
800x600	46.9	75	49.50
832x624	49.7	75	57.28
1024x768	48.4	60	65.00
1024x768	56.5	70	75.00
1024x768	60.0	75	78.50
1152x864	67.5	75	108.00
1280x720	45	60	75.25
1280x768	47.78	60	79.50
1280x800	49.7	60	83.50
1280x960	60.0	60	108.00
1280x1024	63.4	60	108.00
1280x1024	79.97	75	135.00
1360x768	47.71	60	85.50
1366x768	47.71	60	85.50
1440x900	55.94	60	106.50
1600x1200	75.0	60	162.00
1680x1050	65.3	60	146.25
1920x1080 (Primary)	67.5	60	148.50

EN: A Resolution Frequency B Horizontal Frequency (KHz) C Vertical Frequency (Hz) D Pixel (MHz)
FR: A Résolution Fréquence B Fréquence horizontale (KHz) C Fréquence Verticale (Hz) D Pixel (MHz)
DE: A Auflösung Frequenz B Horizontale Frequenz (KHz) C Vertikale Frequenz (Hz) D Pixel (MHz)
IT: A Frequenza della risoluzione B Frequenza orizzontale (KHz) C Frequenza verticale (Hz) D Pixel (MHz)
ES: A Frecuencia de Resolución B Frecuencia Horizontal (KHz) C Frecuencia Vertical (Hz) D Píxel (MHz)
NL: A Resolutie Frequentie B Horizontale frequentie (KHz) C Verticale frequentie (Hz) D Pixel (MHz)
PT: A Frequência da resolução B Frequência horizontal (KHz) C Frequência vertical (Hz) D Píxeis (MHz)
TR: A Çözünürlük Frekansı B Yatay Frekans (KHz) C Dikey Frekans (Hz) D Piksel (MHz)
DA: A Opløsningsfrekvens B Vandret frekvens (KHz) C Lodret frekvens (Hz) D Pixel (MHz)
FI: A Resoluutiotaajuus B Vaakataajuus (kHz) C Pystytaajuus (Hz) D Pikseliä (MHz)
NO: A Oppløsningsfrekvens B Horisontal frekvens (KHz) C Vertikal frekvens (Hz) D Piksler (MHz)
SV: A Upplösningsfrekvens B Horisontell frekvens (KHz) C Vertikal frekvens (Hz) D Pixlar (MHz)
PL: A Częstotliwość rozdzielczości B Częstotliwość pozioma (KHz) C Częstotliwość pionowa (Hz) D Piksel (MHz)
CS: A Frekvence rozlišení B Horizontální frekvence C Svislá frekvence D Pixel (obrazový bod)
HU: A Felbontás frekvenciája B Sorfrekvencia (KHz) C Függőleges frekvencia (Hz) D Képpont (MHz)
RO: A Frecvenţa rezoluţiei B Frecvenţă pe orizontală (kHz) C Frecvenţă pe verticală (Hz) D Pixel (MHz)
SR: A Frekvencija rezolucije B Horizontalna frekvencija (KHz) C Vertikalna frekvencija (Hz) D Piksel (MHz)
EL: A Συχνότητα ανάλυσης B Οριζόντια Συχνότητα (KHz) C Κάθετη Συχνότητα (Hz) D Μικροστοιχείο εικόνας (MHz)
BG: A Честота на резолюцията B Хоризонтална честота C Вертикална честота D Пиксели
SK: A Kmitočet rozlíšenia B Horizontálna frekvencia (kHz) C Vertikálna frekvencia (Hz) D Pixel (MHz)
AR: A تردد الدقة B التردد الأفقي (كيلو هرتز) C التردد الرأسي (كيلو هرتز) D البكسل (ميجا هرتز)
SC: A 分辨率频率 B 水平频率 (KHz) C 垂直频率 (Hz) D 像素 (MHz)
TC: A 解析度頻率 B 水平頻率 (KHz) C 垂直頻率 (Hz) D 畫素 (MHz)
JA: A 解像度周波数 B 水平周波数 (KHz) C 垂直周波数 (Hz) D ピクセル (MHz)
KO: A 해상도 주파수 B 수평 주파수 (KHz) C 수직 주파수 (Hz) D 픽셀 (MHz)
TH: A ความละเอียด ความถี่ B ความถี่แนวนอน (KHz) C ความถี่แนวตั้ง (Hz) D พิกเซล (MHz)
ID: A Frekuensi Resolusi B Frekuensi Horizontal (KHz) C Frekuensi Vertikal (Hz) D Piksel (MHz)
LT: A Raiškos dažnis B Horizontalusis dažnis (KHz) C Vertinalusis dažnis (Hz) D Vaizdo elementai (MHz)
LV: A Izšķirtspējas frekvence B Horizontālā frekvence (KHz) C Vertikālā frekvence (Hz) D Pikselis (MHz)
ET: A Sagedus eraldusvõimel B Horisontaalsagedus (KHz) C Horizontal Frequency (KHz) D Pikslisagedus (MHz)
RU: A Разрешение Частота B Частота строк (КГц) C Частота кадров (Гц) D Полоса пропускания (МГц)

- This monitor supports full HD (480p, 576p, 720p, 1080i/p) video content from game consoles, DVD players and other consumer video devices via HDMI.