ASUS LCD Monitor

QUICK START GUIDE

Model name:VW227TR/VW227NR/VW227SR/VW227DR
VW228TR/VW228NR/VW228SR/VW228DR
B22T/B22N/B22S/B22D

QUICK START GUIDE / GUIDE DE MISE EN ROUTE / KURZBEDIENUNGSANLEITUNG / GUIDA RAPIDA / GUÍA DE INICIO RÁPIDO / КРАТКОЕ РУКОВОДСТВО / SNELLE STARTGIDS / 快速入門指南 / 快速入门指南 / クイックスタートガイド / 빠른 시작 안내서 / GUIA DE INICIAÇÃO RÁPIDA / HIZLI BAŞLATMA KILAVUZU /دليل التشغيل السريع/ คู่มือเริ่มต้นอย่างเร็ว / QUICK-START VEJLEDNING / PIKAOPAS / HURTIGSTARTGUIDE / SNABBSTARTSGUIDE / INSTRUKCJA SZYBKIEGO URUCHOMIENIA / STRUČNÁ PŘÍRUČKA / GYORS ÜZEMBE HELYEZÉSI ÚTMUTATÓ / GHID DE PORNIRE RAPIDĂ / PRIRUČNIK ZA BRZI POČETAK / ΟΔΗΓΟΣ ΓΡΗΓΟΡΗΣ ΕΚΚΙΝΗΣΗΣ / PANDUAN RINGKAS / РЪКОВОДСТВО ЗА БЪРЗ СТАРТ / STRUČNÝ NÁVOD NA POUŽITIE / LÜHIJUHEND / GREITO PARENGIMO DARBUI VADOVAS / ĀTRAS UZSĀKŠANAS ROKASGRĀMATA

As an Energy Star® Partner, our company has determined that this product meets the Energy Star® guidelines for energy efficiency.

LAMP CONTAINS MERCURY. DISPOSE ACCORDING TO LOCAL/STATE/FEDERAL LAW. (For VW227TR/VW227NR/VW227SR/VW227DR series only)

Copyright © 2008 ASUSTeK COMPUTER INC. All Rights Reserved.

No part of this manual, including the products and software described in it, may be reproduced, transmitted, transcribed, stored in a retrieval system, or translated into any language in any form or by any means, except documentation kept by the purchaser for backup purposes, without the express written permission of ASUSTeK COMPUTER INC. ("ASUS").

Product warranty or service will not be extended if: (1) the product is repaired, modified or altered, unless such repair, modification of alteration is authorized in writing by ASUS; or (2) the serial number of the product is defaced or missing.

ASUS PROVIDES THIS MANUAL "AS IS" WITHOUT WARRANTY OF ANY KIND, EITHER EXPRESS OR IMPLIED, INCLUDING BUT NOT LIMITED TO THE IMPLIED WARRANTIES OR CONDITIONS OF MERCHANTABILITY OR FITNESS FOR A PARTICULAR PURPOSE. IN NO EVENT SHALL ASUS, ITS DIRECTORS, OFFICERS, EMPLOYEES OR AGENTS BE LIABLE FOR ANY INDIRECT, SPECIAL, INCIDENTAL, OR CONSEQUENTIAL DAMAGES (INCLUDING DAMAGES FOR LOSS OF PROFITS, LOSS OF BUSINESS, LOSS OF USE OR DATA, INTERRUPTION OF BUSINESS AND THE LIKE), EVEN IF ASUS HAS BEEN ADVISED OF THE POSSIBILITY OF SUCH DAMAGES ARISING FROM ANY DEFECT OR ERROR IN THIS MANUAL OR PRODUCT.

SPECIFICATIONS AND INFORMATION CONTAINED IN THIS MANUAL ARE FURNISHED FOR INFORMATIONAL USE ONLY, AND ARE SUBJECT TO CHANGE AT ANY TIME WITHOUT NOTICE, AND SHOULD NOT BE CONSTRUED AS A COMMITMENT BY ASUS. ASUS ASSUMES NO RESPONSIBILITY OR LIABILITY FOR ANY ERRORS OR INACCURACIES THAT MAY APPEAR IN THIS MANUAL, INCLUDING THE PRODUCTS AND SOFTWARE DESCRIBED IN IT.

Products and corporate names appearing in this manual may or may not be registered trademarks or copyrights of their respective companies, and are used only for identification or explanation and to the owners' benefit, without intent to infringe.

Before setting up the monitor,carefully read all the documentation that came with the package.If you encounter technical problems with the monitor,contact a qualified service technician or your retailer.

Avant de configurer le moniteur, assurez-vous d'avoir lu toute la documentation incluse dans le paquet.

Bevor Sie den Monitor installieren, lesen Sie sorgfältig alle mitgelieferten Informationen.

Prima di installare il monitor, leggere attentamente l' intera documentazione fornita con la confezione.

Lea atentamente toda la documentación incluida antes de realizar ajustes en el monitor.

Перед установкой монитора, тщательно прочитайте всю документацию, поставляемую в комплекте.

Lees alle documentatie die bij de verpakking is geleverd aandachtig door voordat u de monitor installeert.

使用前請詳閱包裝內附的使用說明，並檢查產品各部分配件是否正常，以及電源線是否有任何破損，或是連接不正確的情形發生。如有任何破損情形，請儘速與您的授權經銷商聯絡。

使用前请详阅包装内附的使用说明，并检查产品各部分配件是否正常，以及电源适配器是否有任何破损，或是连接不正确的情形发生。如有任何破损情形，请尽速与您的授权经销商联系。

ディスプレイ（以下「本製品」とも表記）をセットアップする前に、本製品に添付のマニュアルをよくお読みください。

모니터를 설치하기 전에 제품 구입시 포함된 모든 문서를 읽어주십시오.

Antes de instalar o monitor, leia atentamente toda a documentação que vem na embalagem.

Monitörü ayarlamadan önce, paket ile birlikte gönderilen tüm belgeleri dikkatlice okuyunuz.

يرجى قراءة الوثائق المرفقة مع العبوة بعناية قبل إعداد الشاشة.

ก่อนที่จะติดตั้งจอภาพของคุณ โปรดอ่านเอกสารทั้งหมดที่อยู่ในกล่องบรรจุด้วยความระมัดระวัง

Inden du installerer monitoren, skal du omhyggeligt læse al dokumentationen, der følger med.

Ennen monitorin asennusta lue huolellisesti kaikki asiakirjat, jotka tulivat pakkauksen mukana.

Les nøye igjennom dokumentasjonen som fulgte med før du setter opp monitoren.

Innan du installerar skärmen ska du noggrannt läsa igenom dokumentationen som följer med förpackningen.

Przed wykonaniem ustawień monitora, należy uważnie przeczytać wszystkie, znajdujące się w opakowaniu dokumenty.

Před zapojením monitoru si pečlivě přečtěte veškerou dokumentaci dodanou s výrobkem.

Mielőtt üzembe helyezné a monitort, figyelmesen olvassa el a csomagban mellékelt dokumentációt.

Înainte de punerea în funcţiune a monitorului, citiţi cu atenţie întreaga documentaţie livrată împreună cu produsul.

Pre podešavanja monitora pažljivo pročitajte svu dokumentaciju koju ste dobili sa paketom.

Πριν να εγκαταστήσετε την οθόνη, διαβάστε προσεκτικά όλη την τεκμηρίωση που συνόδευε τη συσκευασία.

Sebelum memasang unit monitor, baca semua dokumentasi yang diberikan dalam kemasan dengan cermat.

Преди да настроите монитора прочетете внимателно всички прилежащи документи.

Pred vykonaním nastavenia monitora si dôkladne prečítajte dokumentáciu, ktorú nájdete v balení.

Enne monitori paigaldamist lugege hoolikalt kõiki seadmega kaasnenud dokumente.

Prieš pastatydami monitorių, atidžiai perskaitykite visą pakuotėje esančią dokumentaciją.

Pirms monitora uzstādīšanas uzmanīgi izlasiet visu kopā ar iepakojumu nodrošināto dokumentāciju.

ASUS CONTACT INFORMATION

ASUSTeK COMPUTER INC.		ASUS COMPUTER INTERNATIONAL (America)		ASUS COMPUTER GmbH (Germany and Austria)	
Address	15 Li-Te Road, Peitou, Taipei, Taiwan 11259	Address	44370 Nobel Drive, Fremont, CA 94538, USA	Address	Harkort Str. 21-23, D-40880 Ratingen, Germany
Telephone	+886-2-2894-3447	Fax	+1-510-608-4555	Telephone	+49-2102-95990
Fax	+886-2-2890-7798	Web site	usa.asus.com	Fax	+49-2102-959911
E-mail	info@asus.com.tw			Web site	www.asus.de
Web site	www.asus.com.tw			Online contact	www.asus.de/sales
Technical Support		*Technical Support*		*Technical Support*	
Telephone	+86-21-38429911	Telephone	+1-812-282-2787	Telephone	+49-1805-010923
Online support	support.asus.com	Support fax	+1-812-284-0883	Support Fax	+49-2102-9599-11
		Online support	support.asus.com	Online support	support.asus.com

機種名稱	VW227TR/VW227NR/VW227SR/VW227DR/VW228TR/VW228NR VW228SR/VW228DR/B22T/B22N/B22S/B22D
最大分辨率	1920*1080
操作溫度	0° 至 40°
儲存溫度	-20° 至 60°

SAFETY INFORMATION

INSTRUCTIONS DE SÉCURITÉ / SICHERHEITSHINWEISE / INFORMAZIONI PER LA SICUREZZA / INFORMACIÓN DE SEGURIDAD / СВЕДЕНИЯ О БЕЗОПАСНОСТИ / VEILIGHEIDSGEGEVENS / 安全資訊 / 安全信息 / 安全上の注意事項 / 안전 정보 / INFORMAÇÕES DE SEGURANÇA / GÜVENLİK BİLGİLERİ / معلومات السلامة / ข้อมูลเพื่อความปลอดภัย / SIKKERHEDSINFORMATION / TURVALLISUUSTIEDOT / SIKKERHETSINFORMASJON / SÄKERHETSINFORMATION / INFORMACJE DOTYCZĄCE BEZPIECZEŃSTWA / BEZPEČNOSTNÍ INFORMACE / BIZTONSÁGI INFORMÁCIÓ / INFORMAȚII DE SIGURANȚĂ / INFORMACIJE O BEZBEDNOSTI / ΟΔΗΓΙΕΣ ΑΣΦΑΛΕΙΑΣ / INFORMASI KESELAMATAN / ИНФОРМАЦИЯ ЗА БЕЗОПАСНОСТ / BEZPEČNOSTNÉ INFORMÁCIE / OHUTUSTEAVE / SAUGOS INFORMACIJA/ DROŠĪBAS INFORMĀCIJA

- To prevent fire or shock hazard, never expose the monitor to rain or moisture.
- The monitor should be operated only from the type of power source indicated on the label. If you are not sure of the type of power supplied to your home, consult your dealer or local power company.
- Use the appropriate power plug which complies with your local power standard.
- To ensure satisfactory operation, use the monitor only with UL listed computers which have appropriate configured receptacles marked between 100-240V AC.

- Pour éviter les risques d'incendie et de choc électrique, n'exposez pas le moniteur à la pluie ou à l'humidité.
- Le moniteur ne doit être utilisé qu'avec le type de source d'alimentation indiqué sur l'étiquette à l'arrière. Si vous n'êtes pas sûr du type d'alimentation électrique dont vous disposez, contactez votre revendeur ou votre fournisseur en électricité local.
- Utilisez la prise d'alimentation compatible avec les standards électriques de votre région.
- Pour assurer un fonctionnement correct, n'utilisez le moniteur qu'avec des ordinateurs certifiés UL, et fonctionnant entre 110-240V.

- Um Feuer- und Stromschlagrisiken zu vermindern, setzen Sie den Monitor niemals Regen oder Feuchtigkeit aus.
- Der Monitor sollte nur mit der auf dem Aufkleber bezeichneten Spannung betrieben werden. Sind Sie sich über die Spannung der von Ihnen benutzten Steckdose nicht sicher, erkundigen Sie sich bei Ihrem Energieversorgungsunternehmen vor Ort.
- Verwenden Sie Stromstecker, die mit den Stromstandards Ihrer Region übereinstimmen.
- Um einen sicheren Betrieb zu gewährleisten, verwenden Sie den Monitor nur in Verbindung mit Computern, die dem UL-Standard entsprechen und über korrekt eingestellte Anschlüsse mit einer Spannung von 100-240V~ verfügen.

- 液晶屏幕放置的位置请远离灰尘过多、温度过高、太阳直射的地方。并保持在干燥的环境下使用，雨水、湿气、液体等含有矿物质将会腐蚀电子线路。
- 请勿使用非本产品配备的任何变压器，由于电路设计之不同，将有可能造成内部零件的损坏。此外，根据您所在地区使用电压之不同，请使用正确电压的插头，若您不清楚所在地区的电压为何，请咨询您的经销商或当地的电源厂商。
- 为了确保您安全的使用本产品，请使用具备 UL 认证的个人电脑来连接本显示器。

- 火事及び感電の原因となりますので、水分・湿気のある場所で本製品を使用しないでください。
- 本製品に表示されている規格以外の電源は使用しないでください。電源のタイプが分からない場合は、販売店または最寄りの電力会社にお問い合わせください。
- お住まいの地域の電源規格に対応した電源プラグを使用してください。
- UL規格認定のコンピュータのみを使用してください。認定されたコンピュータには100-240V ACと表示のあるコンセントが付いています。

- 화재 또는 전기 누전 등을 막기 위해 모니터를 비가 오거나 습한 곳에 절대 노출시키지 마십시오.
- 모니터 전원 연결시, 반드시 레이블에 표시 되어있는 전원 유형을 사용해 주십시오. 만약 사용하는 곳의 전원 유형을 알지 못한다면, 제품 구입처 또는 지역 전력 회사에 문의해 주십시오.
- 지역 전원 규격을 따르는 전원 플러그를 사용해 주십시오.
- 최적의 작동 환경을 위해 100-240V AC를 사용하고 UL 목록에 등재된 컴퓨터에서만 모니터를 사용해 주십시오.

- Älä milloinkaan laita monitoria alttiiksi sateelle tai kosteudelle palovaaran tai sähkövaaran estämiseksi.

- Για να αποτραπεί ο κίνδυνος πυρκαγιάς ή ηλεκτροπληξίας, μην εκθέτετε ποτέ την οθόνη σε βροχή ή υγρασία.

50650E21FK01R-C

Monitor introduction

Introduction au moniteur/Monitoreinführung/Descrizione del Monitor/Presentación del monitor/Изучение монитора/Kennismaken met de monitor/產品簡介/产品简介/各部説明/모니터 소개/Apresentação do monitor/Monitör tanımı/معلومات السلامة/แนะนำจอภาพ/Introduktion af billedskærmen/Näytön esittely/Introduksjon til monitoren/Monitorintroduktion/Przegląd elementów monitora/Popis monitoru/A monitor ismertetése/Introducerea monitorului/Upoznavanje sa monitorom/Παρουσίαση οθόνης/Pendahuluan tentang monitor/Въведение/Predstavenie monitora/Monitori tutvustus/Monitoriaus aprašymas/Ievads par monitoru

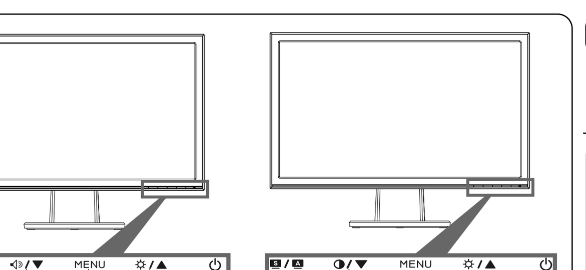

1. SPLENDID™* / Auto-adjust** / Exit MENU button
2. Volume hotkey/Decrease button (for models with speakers)
3. MENU/Enter/Selection button
4. Brightness hotkey/Increase button
5. Power button
6. Contrast hotkey/Decrease button (for models without speakers)

1. Bouton SPLENDID™* / Ajustement automatique** / Quitter Menu
2. Raccourci volume/Sélection (réservé aux modèles à haut-parleurs)
3. Bouton MENU/Entrée/Sélection
4. Raccourci luminosité/Sélection
5. Bouton d'alimentation
6. Raccourci contraste/Sélection (réservé aux modèles sans haut-parleurs)

1. SPLENDID™* / 自動調節** / MENU退出ボタン
2. ボリュームホットキー/▼ボタン（スピーカー搭載モデル）
3. MENU/入力/選択ボタン
4. 輝度ホットキー/▲ ボタン
5. 電源ボタン
6. コントラストホットキー/▼ボタン スピーカー非搭載モデル）

1. SPLENDID™* / Auto-adjust** / 메뉴 종료 버튼
2. 볼륨 단축키/감소 버튼 (스피커 포함 모델의 경우)
3. 메뉴/확인/선택 버튼
4. 밝기 단축키/증가 버튼
5. 전원 버튼
6. 색상 대비 단축키/감소 버튼 (스피커를 포함하지 않는 모델의 경우)

1. Botão SPLENDID™*/para ajuste automático**/ para sair do MENU
2. Botão de ajuste do volume/Redução (para os modelos com altifalantes)
3. Botão Menu/Enter/de selecção
4. Botão de ajuste do brilho/Aumento
5. Botão de alimentação
6. Tecla de atalho para ajuste do contraste/ Redução(para os modelos sem altifalantes)

1. SPLENDID.™*/Otomatik ayar**/Çıkış MENÜ düğmesi
2. Ses düzeyi kısayolu/Azaltma düğmesi (hoparlörlü modeller için)
3. MENÜ/Giriş/Seçim düğmesi
4. Parlaklık kısayolu/Artırma düğmesi
5. Güç düğmesi
6. Kontrast kısayol tuşu/Azaltma düğmesi (hoparlörsüz modeller için)

1. Tlačítko SPLENDID.™*/Automatické nastavení**/Konec MENU
2. Rychlé ovládání hlasitosti/tlačítko pro snížení(pro modely s reproduktory)
3. Tlačítko MENU/Potvrdit/Výběr
4. Rychlé ovládání jasu/tlačítko pro zvýšení
5. Vypínač
6. Rychlé tlačítko kontrastu/tlačítko pro snížení (pro modely bez reproduktorů)

1. SPLENDID™*/Automatikus beállítás**/ Kilépés a menüből gomb
2. Hangerő gyorsbillentyű/Hangerőt csökkentő gomb (a hangszórós modellekhez)
3. MENÜ/Bevitel/Kiválasztás gomb
4. Fényerő gyorsbillentyű/Fényerőt növelő gomb
5. Főkapcsoló
6. Kontraszt gyorsgomb/Hangerőt csökkentő gomb (a hangszóró nélküli modellekhez)

1. Buton MENIU SPLENDID.™*/Reglare automată **/Ieşiren
2. Tastă rapidă Volum/buton Micşorare (pentrumodelele cu difuzor)
3. Buton MENIU/Introducere/Selecţie
4. Tastă rapidă Luminozitate/buton Mărire
5. Buton Alimentare
6. Tastă rapidă de reglare a contrastului /buton Micşorare (pentru modelele fără difuzor)

1. SPLENDID™*/Auto-podešavanje**/Taster za izlaz na MENIJU
2. Brzi taster za zvuk/taster za smanjivanje tona (za modele sa zvučnicima)
3. MENI/Ulaz/Taster za izlaz
4. Brzi taster za Osvetljenje/Taster za povećavanje
5. Taster za uključivanje
6. Brzi taster za kontrast/taster za smanjivanje tona (za modele bez zvučnika)

* Hotkey for 5 video preset mode selection.
** Adjusts the image automatically by pressing the button for 2–3 seconds.
* Raccourci d'activation de 5 modes vidéo.
** Ajuste l'image automatiquement via la pression de ce bouton pendant 2–3 secondes.
* Hotkey für 5 voreingestellte Videoansichten.
** Passt das Bild automatisch an, wenn der Knopf für 2-3 Sekunden gedrückt wird
* Tasto rapido per la selezione delle 5 modalità video preimpostate.
** Regolazione automatica dell' immagine mediante pressione del pulsante per 2–3 secondi.
* Tecla de acceso directo para selección de 5 modos preestablecidos de vídeo.
** Ajusta la imagen automáticamente presionando el botón durante 2-3 segundos.
* Горячая клавиша для переключения видеорежимов.
** Для автоматической настройки изображения нажмите кнопку на 2–3 секунды.
* Sneltoets voor selectie 5 vooraf ingestelde videostanden.
** Past het beeld automatisch aan door de knop gedurende minder dan 2-3 seconden ingedrukt te houden.

* 提供 5 種情境模式供選擇。
** 持續按住此按鍵約 2-3 秒（僅限 VGA 輸入時使用），可自動調整至最適合的顯示狀態。
* 提供 5 种情境模式供选择。
** 持续按住此按键约 2-3 秒（只限 VGA 输入时使用），可自动调整至最适合的显示状态。
* ホットキーで5つのビデオモードからモードを選択できます。
** ボタンを2～3秒押すと、画像を自動調節します（MK241Hのみ）。
* 5개의 비디오 프리셋 모드 선택을 위한 단축키
** 버튼을 2~3초간 누르고 있으면 자동으로 이미지를 설정하게 됩니다.
* Tecla de atalho para selecção dos 5 modos de vídeo predefinidos.
** Ajusta a imagem automaticamente ao premir o botão durante 2-3 segundos.
* 5 video ön ayarı mod seçimi için kısayol.
** Düğmeye 2-3 saniye basarak görüntüyü otomatik ayarlar
* مفتاح التشغيل السريع لاختيار وضع الضبط المسبق للفيديو المشتمل على ٥ خيارات.
** ضبط الصورة تلقائياً بالضغط على الزر لمدة ٢-٣ ثانية

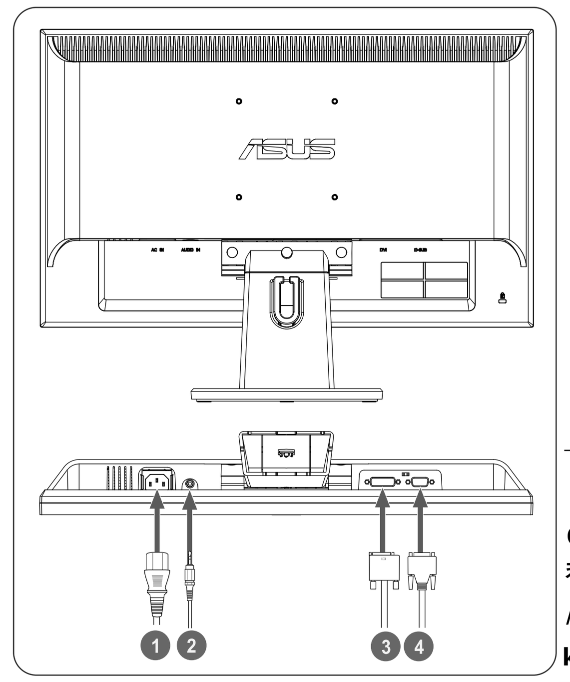

1. Power cord
2. Audio-in cable (for models with speakers)
3. DVI signal cable (for some models)
4. VGA signal

1. Cordon d'alimentation
2. Câble audio (réservé aux modèles à haut-parleurs)
3. Câble DVI (sur une sélection de modèles)
4. Câble VGA

1. Netzkabel
2. Audio-Eingangskabel (für Modelle mit Lautsprechern)
3. DVI-Signalkabel (für einige Modelle)
4. VGA-Signal

1. Cabo de alimentação
2. Cabo de entrada de áudio (para os modelos com altifalantes)
3. Cabo de sinal DVI(apenas nalguns modelos)
4. Cabo de sinal VGA

1. Güç kablosu
2. Ses giriş kablosu (hoparlörlü modeller için)
3. DVI sinyal kablosu (bazı modeller için)
4. VGA sinyal kablosu

1. Cablu de alimentare
2. Cablu de intrare audio (pentru modelele cu difuzor)
3. Cablu de semnal DVI (pentru anumite modele)
4. Cablu de semnal VGA

1. Kabl za struju
2. Kabl za Audio ulaz (za modele sa zvučnicima)
3. DVI signalni kabl (za neke od modela)
4. VGA signalni kabl

1. Καλώδιο τροφοδοσίας
2. Καλώδιο εισόδου ήχου (για μοντέλα με ηχεία)
3. Καλώδιο σήματος DVI (για μερικά μοντέλα)
4. Καλώδιο σήματος VGA

1. Konektor daya
2. Kabel masukan audio(untuk model yang dilengkapi pengeras suara)
3. Kabel sinyal DVI (untuk model tertentu)
4. Kabel sinyal VGA)

1. Кабел за захранване
2. Кабел за входящ звуков сигнал (за модели с високоговорители)
3. DVI сигнален кабел (за някои модели)
4. VGA сигнален кабел

1. Sieťový kábel
2. Vstupný zvukový kábel (pre modely s reproduktormi)
3. Signálny DVI kábel (v prípade niektorých modelov)
4. Signálny VGA kábel

1. Toitejuhe
2. Audio-in kaabel (kõlaritega mudelite jaoks)
3. DVI kaabel (mõnede mudelite jaoks)
4. VGA signaal

1. Maitinimo laidas
2. Garso įvesties jungtis(garsiakalbius turinčiuose modeliuose)
3. DVI signalo kabelis (kai kuriuose modeliuose)
4. VGA signalas

1. Elektropadeves vads
2. Audio ievada kabelis (modeļiem ar skaļruņiem)
3. DVI signāla kabelis (dažiem modeļiem)
4. VGA signāls

Connecting the cables

Connecter les câbles/Anschließen der Kabel/Connessioni dei Cavi/Conectar los cables/Подключение кабелей/De kabels aansluiten/接線說明/接线说明/ケーブルを接続する/케이블 연결/Ligação dos cabos/Kabloları bağlama/توصيل الكبلات/การเชื่อมต่อสายเคเบิล/Tilslutning af kablerne/Kaapeleiden liittämine/Connecting the cables/Ansluta kablarna/Podłącz kable zgodnie z ilustracją:/Připojte kabely podle obrázku:/A kábelek csatlakoztatása/Conectaţi cablurile după cum este indicat:/Povezivanje kablova/Συνδέσεις των καλωδίων/Menyambungkan kabel/Свържете кабелите както е показано:/Pripojenie káblov/Kaablite ühendamine/Kabelių prijungimas/Kabeļu savienošana

- **To connect the power cord**: connect one end of the power cord securely to the monitor's AC input port, and the other end to a power outlet.
- **To connect the VGA/DVI cable**:
  a. Plug the VGA/DVI connector to the LCD monitor's VGA/DVI port.
  b. Connect the other end of the VGA/ DVI cable to your computer's VGA/ DVI port.
  c. Tighten the two screws to secure the VGA/DVI connector.
- **To connect the audio cable (For those models with speakers)**:connect one end of the audio cable to the monitor's Audio-in port, and the other end to the computer's audio-out port.

When both the VGA and the DVI cables are connected, you can choose either VGA mode or DVI mode from the Input Select item of the OSD functions (for some models).

- **So schließen Sie das Netzkabel an**: Verbinden Sie das eine Ende des Audiokabels mit dem Stromeingang des Monitors und das andere mit einer Steckdose.
- **So schließen Sie das VGA- / DVI-Kabel an**:
  a. Verbinden Sie das eine Ende des VGA / DVI-Kabels mit dem Monitor
  b. Schließen Sie das andere Ende an den VGA-/DVI-Anschluss Ihres Computers an.
  c. Ziehen Sie die Schrauben fest.

Wenn gleichzeitig VGA- und DVI-Kabel angeschlossen sind, können Sie über das Element **Input Select** der OSD-Funktion den VGA- oder DVI-Modus auswählen.

- **So schließen Sie das Audiokabel an**: Verbinden Sie das eine Ende des Audiokabels mit dem Stromeingang des Monitors und das andere Ende mit dem Audioausgang Ihres Computers.

- **Per collegare il cavo di alimentazione**: fissare un'estremità dell'alimentatore alla porta ingresso AC del monitor e l' altra ad una presa di corrente.
- **Per collegare il cavo VGA/DVI :**
  a. Inserire il connettore VGA/DVI alla porta VGA/DVI del monitor LCD
  b. Collegare l'altra estremità del cavo VGA DVI alla porta VGA/DVI del computer.
  c. Stringere le due viti per fissare il connettore VGA/DVI.
- **Per collegare il cavo audio (nei modelli con altoparlanti)**: collegare un' estremità del cavo audio alla porta Audio-in del monitor, e l' altra estremità alla audio-out del computer.

- **Para conectar el cable de alimentación:** conecte un extremo del cable de alimentación de forma segura al puerto de entrada de CA del monitor y el otro extremo a una toma de corriente eléctrica.
- **Para conectar el cable VGA/DVI:**
  a. Enchufe el conector VGA/DVI al puerto VGA/DVI del monitor LCD.
  b. Conecte el otro extremo del cable VGA/ DVI al puerto VGA/DVI del equipo.
  c. Apriete los dos tornillos para asegurar el conector VGA/DVI.
- **Para conectar el cable de audio (para modelos con altavoces)** :conecte un extremo del cable de audio al puerto de entrada de audio del monitor y el otro extremo al puerto de salida de audio del equipo.

- **Подключение шнура питания**: подключите один конец шнура к разъему питания монитора, подключите другой конец к розетке.
- **Подключение VGA/DVI кабеля**
  a. Подключите один конец VGA/DVI кабеля к VGA/DVI разъему LCD монитора.
  b. Подключите другой конец VGA/DVI кабеля к VGA/DVI разъему компьютера.
  c. Закрепите VGA/DVI разъем винтами
- **Подключение аудиокабеля (Для моделей с колонками)**: подключите один конец аудиокабеля к разъему Audio-in монитоа, подключите другой конец к разъему audio-out компьютера.

- **De voedingskabel aansluiten:** sluit het ene uiteinde van de voedingskabel stevig aan op de wisselstroomingang van de monitor en stop het andere uiteinde in het stopcontact.
- **De VGA/DVI-kabel aansluiten**
  a. Stop de VGA/DVI-aansluiting in de VGA/DVI-poort van de LCD-monitor.
  b. Sluit het andere uiteinde van de VGA/DVI-kabel op de VGA/DVI-poort van uw computer.
  c. Maak de twee schroeven vast om de VGA/DVI-aansluiting te bevestigen.
- **De audiokabel aansluiten (voor de modellen met luidsprekers)**: sluit het ene uiteinde van de audiokabel aan op de audio-ingang van de monitor en het andere uiteinde op de audio-uitgang van de computer.

Wanneer zowel de VGA- als de DVI-kabel zijn aangesloten, kunt u de VGA-modus of de DVI-modus kiezen onder het item Input Select (Invoerselectie) van de OSD-functies (voor bepaalde modellen).

- **Güç kablosunu bağlamak için:** güç kablosunun bir ucunu sağlam bir şekilde monitörün AC giriş portuna, diğer ucunu güç çıkışına bağlayın.
- **VGA/DVI kablosunu bağlamak için:**

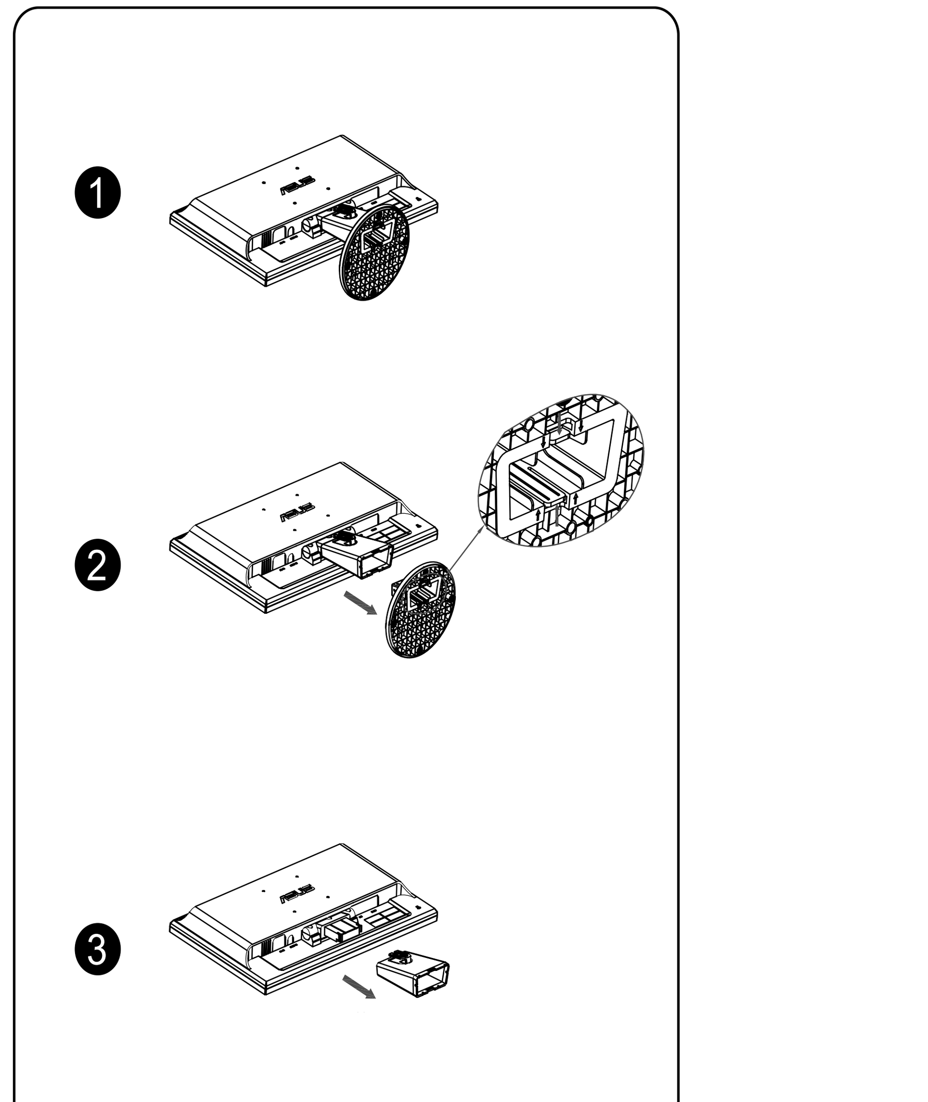

- Smart View: enables your monitor to display images in better quality at large viewing angles
- ECO Mode: enhances your monitor's energy saving efficiency
- Splendid Demo Mode: a friendly contrast tool that allows you to adjust Splendid configuration

- Smart View: permite mostrar en el monitor imágenes con mejor calidad y con ángulos de visualización grandes
- ECO Mode:mejora la eficiencia de ahorro de energía del monitor
- Splendid Demo Mode: una herramienta de contraste sencilla que permite ajustar la configuración Splendid

- Smart View: 让您的荧幕能够在大视角下获得较佳品质
- ECO Mode: 让您的荧幕能够获得更佳的节能效果
- Splendid Demo Mode: 提供您一个调整Splendid设定的贴心对照工具

- Smart View: Monitörünüzün görüntüleri daha geniş görüntüleme açısında daha iyi kalitede görüntülemesini sağlar
- ECO Mode: Monitörünüzün enerji tasarrufu verimliliğini arttırır
- Splendid Demo Mode: Splendid yapılandırmasını ayarlamanızı sağlayan dostça bir karşıtlık aracıdır

- Smart View: Ermöglicht Ihrem Bildschirm eine hochwertigere Bildanzeige bei großem Sichtwinkel
- ECO Mode: Verbessert die Energiespareffizienz Ihres Bildschirms
- Splendid Demo Mode:Ein benutzerfreundliches Kontrastwerkzeug zur Anpassung der Splendid-Konfiguration

- Smart View: hiermee kan uw monitor beelden met een betere kwaliteit en grotere kijkhoeken weergeven
- ECO Mode: verbetert de energiebesparende efficiëntie van uw monitor
- Splendid Demo Mode: een vriendelijk contrasthulpprogramma waarmee u de Splendid-configuratie kunt aanpassen

- Smart View: 모니터가 이미지를 큰 시야각에서 더 나은 화질로 표시할 수 있게 합니다.
- ECO Mode: 모니터의 절전 효율을 높입니다.
- Splendid Demo Mode: Splendid 구성을 간편하게 조정할 수 있게 하는 명암비 조정 도구입니다.

- Smart View: เปิดทำงานจอภาพของคุณเพื่อแสดงภาพที่มีคุณภาพดีกว่าที่มุมการรับชมขนาดใหญ่
- ECO Mode: เพิ่มประสิทธิภาพในการประหยัดพลังงานของจอภาพ
- Splendid Demo Mode: เครื่องมือคอนทราสต์ที่ใช้ง่ายที่อนุญาตให้คุณปรับการกำหนดค่า Splendid

- Smart View: mahdollistaa kuvien näkymisen näytössä parempilaatuisina laajemmissa katselukulmissa
- ECO Mode: parantaa näytön energiansäästötehokkuutta
- Splendid Demo Mode: ystävällinen kontrastityökalu, jolla voi säätää Splendid-määrityksiä

- Smart View: nabízí kvalitnější zobrazení na monitoru v širším rozmezí pozorovacích úhlů
- ECO Mode: zvyšuje energetickou úspornost monitoru
- Splendid Demo Mode: snadno použitelný nástroj pro konfiguraci režimu a optimalizaci kontrastu

- Smart View: δίνει τη δυνατότητα στην οθόνη σας να προβληθούν εικόνες με καλύτερη ποιότητα σε μεγάλες γωνίες θέασης
- ECO Mode:βελτιώνει την απόδοση εξοικονόμησης ενέργειας της οθόνης σας
- Splendid Demo Mode:ένα φιλικό εργαλείο αντίθεσης που σας δίνει τη δυνατότητα να προσαρμόσετε τη διαμόρφωση του Splendid

- Smart View: võimaldab monitoril pakkuda paremat pildikvaliteeti suurema vaatenurga kasutamisel
- ECO Mode: suurendab monitori energiasäästvust
- Splendid Demo Mode:käepärane tööriist kontrastsuse muutmiseks, mis võimaldab reguleerida konfiguratsiooni Splendid

- Smart View: gör att din monitor visar bilder med bättre kvalitet vid stor visningsvinkel
- ECO Mode:förbättrar din monitor energibesparingseffektivitet
- Splendid Demo Mode: ett vänligt kontrastverktyg som låter din justera Splendidkonfigurationen

- Smart View:permite monitorului dvs. să a işeze imagfini la o calitate mai bună şi în unghiuri de vizualizare largi
- ECO Mode: îmbunătăţeşte eficienţa de economisire a energiei monitorului dvs
- Splendid Demo Mode:un instrument de contrast uşor de utilizat care vă permite să reglaţi configuraţia Splendid

- Smart View: дава възможност на Вашия монитор да показва изображения с по-добро качество при по-голям ъгъл на гледане
- ECO Mode: Увеличава способността на Вашия монитор да намали консумацията на енергия
- Splendid Demo Mode: Удобен инструмент за настройка на контраста, който Ви позволява да променяте Splendid конфигурацията

- Smart View: nodrošina to, ka monitorā ir redzami labākas kvalitātes attēli ar lielākiem skata leņķiem
- ECO Mode:uzlabo monitora enerģijas taupīšanas efektivitāti
- Splendid Demo Mode: draudzīgs kontrasta rīks, kas nodrošina iespēju pielāgot skatīšanās konfigurāciju

- Smart View: permet à votre moniteur d'afficher des images de meilleure qualité sous affichage grand angle
- ECO Mode: permet d'améliorer l'efficacité énergétique de votre moniteur
- Splendid Demo Mode:outil de contraste convivial qui vous permet d'ajuster la configuration Splendid (Splendide)

- Smart View: позволяет отображать изображения на мониторе с улучшенным качеством при просмотре под большими углами обзора
- ECO Mode:Mode повышает эффективность энергосбережения
- Splendid Demo Mode:Mode представляет собой удобный инструмент регулировки контрастности для настройки конфигурации Splendid

- Smart View:ご使用のモニタにて、大きい表示角度の際により良い画質をお楽しみ頂けます。
- ECO Mode:ご使用のモニタの省エネ効率を向上させます。
- Splendid Demo Mode:Splendid(スプレンディッド)構成の調整を可能にする容易なコントラストツール

- View Smart: يتيح لشاشتك عرض الصور بجودة أفضل وبزوايا رؤية كبيرة
- Mode ECO: يعزز من فعالية شاشتك في توفير الطاقة
- Mode Demo Splendid: أداة تباين سهلة تتيح لك ضبط تهيئة تقنية Splendid

- Smart View: permette al monitor di visualizzare immagini con qualità migliore e con angoli di visualizzazione maggiori
- ECO Mode: migliore l'efficienza energetica del monitor
- Splendid Demo Mode: strumento per il contrasto semplice da usare che consente di regolare la configurazione Splendida

- Smart View: 讓您的螢幕能夠在大視角下獲得較佳畫質；
- ECO Mode: 讓您的螢幕能夠獲得更佳的節能效果；
- Splendid Demo Mode: 提供您一個調整 Splendid 設定的貼心對照工具。

- Smart View: Permite que o seu monitor exiba imagens com melhor qualidade e ângulos de visualização alargados
- ECO Mode:Aumenta a eficiência de poupança de energia do seu monitor
- Splendid Demo Mode:Uma ferramenta de contraste intuitiva que lhe permite ajustar as configuracões Splendid

- Smart View:Gør det muligt for skærmen at vise billeder med bedre kvalitet ved store synesvinkler
- ECO Mode: Forbedrer skærmens energieffektivitet
- Splendid Demo Mode: Et kontrastredskab, hvormed du kan indstille Splendid konfigurationen

- Smart View: gjør monitoren i stand til å vise bilder i bedre kvalitet ved store betraktningsvinkler
- ECO Mode: forbedrer monitorens evne til å spare energi
- Splendid Demo Mode: et enkelt kontrast-verktøy som lar deg justere Splendid-innstillingene

- Smart View: a monitornak jobb képminőséget kölcsönöz nagy megtekintési szög esetén
- ECO Mode: a monitort optimális energiagazdálkodásra állítja
- Splendid Demo Mode: felhasználóbarát kontrasztkezelő eszköz, ami lehetővé teszi a Splendid konfigurációjának beállítását

- Smart View: memungkinkan monitor menampilkan gambar dengan kualitas yang lebih baik dan sudut pandang yang besar
- ECO Mode: meningkatkan efisiensi hemat energi monitor
- Splendid Demo Mode: alat bantu kontras yang mudah digunakan untuk membantu Anda mengatur konfigurasi Splendid

- Smart View : suteikia galimybę rodyti geresnės kokybės vaizdus dideliu monitoriaus žiūros kampu
- ECO Mode : padidina monitoriaus energijos taupymo efektyvumą
- Splendid Demo Mode : nesudėtingas kontrasto reguliavimo įrankis, leidžiantis reguliuoti „Splendid" konfigūraciją

- Smart View: umożliwia wyświetlanie na monitorze obrazów w lepszej jakości przy większych kątach widzenia
- ECO Mode: zwiększa oszczędzanie energii przez monitor
- Splendid Demo Mode: narzędzie do regulacji kontrastu, za pomocą którego można dostosowywać konfigurację Splendid

- Smart View: omogućava vašem monitoru da prikazuje slike boljeg kvaliteta, pri većim uglovima gledanja
- ECO Mode: poboljšava efikasnost potrošnje energije vašeg monitora
- Splendid Demo Mode: jednostavan alat za kontrast koji vam omogućava da podesite Splendid konfiguraciju

- Smart View: umožňuje zobrazovať na vašom monitore obrázky v lepšej kvalite a vo veľkých pozorovacích uhloch
- ECO Mode: zvyšuje efektivitu úspory energie vášho monitora
- Splendid Demo Mode: príjemný kontrastný nástroj, pomocou ktorého môžete nastavovať konfiguráciu Splendid

Troubleshooting (FAQ)

Dépannage (FAQ) / Problembehandlung(HäufiggestellteFragen) / Analisi dei Problemi (FAQ) / Solucionar problemas (preguntas más frecuentes) / Устранение неисправностей (FAQ) / Problemen oplossen (veelgestelde vragen) / 疑難排解 / 疑难解决 / トラブルシューティング(FAQ) / 문제 해결 (FAQ) / Resolução de problemas (perguntas frequentes) / Sorun Giderme (SSS) / استكشاف المشكلات وحلها (الأسئلة المتداولة) / การแก้ไขปัญหา (FAQ) / Fejlsøgning (OSS) / Vianetsintä (FAQ) / Feilsøking (OSS) / Felsökning (FAQ) / Rozwiązywanie problemów (FAQ) / Odstraňování problémů (časté dotazy) / Hibaelhárítás (Gyakran feltett kérdések) / Depanarea (întrebări frecvente) / Rešavanje problema (često postavljana pitanja) / Αντιμετώπιση προβλημάτων (συχνές ερωτήσεις) / Mengatasi Masalah (Tanya Jawab) / Решаване на проблеми (Често задавани въпроси) / Riešenie problémov (Často kladené otázky) / Tõrkeotsing (KKK) / Nesklandumų šalinimas (DUK) / Problēmu novēršana (Bieži uzdodamie jautājumi)

Problem	Possible Solution
Power LED is not ON	• Press the ⏻ button to check if the monitor is in the ON mode. • Check if the power cord is properly connected to the monitor and the power outlet.
The power LED lights amber and there is no screen image	• Check if the monitor and the computer are in the ON mode. • Make sure the signal cable is properly connected the monitor and the computer. • Inspect the signal cable and make sure none of the pins are bent. • Connect the computer with another available monitor to check if the computer is properly working.
Screen image is too light or dark	• Adjust the Contrast and Brightness settings via OSD.
Screen image is not centered or sized properly	• Press the S/A button for 2–3 seconds to automatically adjust the image (VGA input only). • Adjust the H-Position or V-Position settings via OSD (VGA input only).
Screen image bounces or a wave pattern is present in the image	• Make sure the signal cable is properly connected to the monitor and the computer. • Move away electrical devices that may cause electrical interference.
Screen image has color defects (white does not look white)	• Inspect the signal cable and make sure that none of the pins are bent. • Perform All Reset via OSD. • Adjust the R/G/B color settings or select the Color Temperature via OSD.
Screen image is blurry or fuzzy	• Press the S/A button for 2–3 seconds to automatically adjust the image (VGA input only). • Adjust the Phase and Clock settings via OSD (VGA input only).
No sound or sound is low (for models with speakers)	• Ensure that the audio cable is properly connected to the monitor and the computer • Adjust the volume settings of both your monitor and computer. • Ensure that the computer sound card driver is properly installed and activated.

Problème	Solution possible
Le voyant d'alimentation ne s'allume pas	• Appuyez sur le bouton ⏻ pour vérifier que le moniteur est bien sous tension. • Vérifiez si le cordon d'alimentation est bien connecté au moniteur et à une prise électrique.
Le voyant d'alimentation s'allume en ambré et aucune image n'apparaît à l'écran	• Vérifiez que le PC et le moniteur sont bien sous tension. • Assurez-vous que le câble de signal utilisé est bien connecté au moniteur et au PC. • Inspectez le câble de signal utilisé pour vous assurer qu'aucune des broches ne sont pliées. • Connectez, si possible, le PC à un autre moniteur pour vérifier que le problème ne provient pas du PC.
L'image est trop claire ou trop sombre	• Ajustez les réglages de contraste et de luminosité via OSD.
L'image n'est pas correctement centrée ou de mauvaise taille	• Appuyez sur le bouton S/A pendant 2-3 secondes pour ajuster automatiquement l'image. (Entrée VGA uniquement). • Ajustez la position horizontale ou verticale via OSD. (Entrée VGA uniquement).
L'image saute et des vaguelettes apparaissent à l'écran	• Assurez-vous que le câble de signal utilisé est bien connecté au moniteur et au PC. • Déplacez tout périphérique électrique pouvant causer des interférences électriques.
Les couleurs apparaissant à l'écran sont anormales (les blancs n'apparaissent pas blanc)	• Inspectez le câble de signal utilisé pour vous assurer qu'aucune des broches ne sont pliées. • Effectuez une réinitialisation via OSD. • Ajustez les réglages des couleurs ou sélectionnez une température de couleur via OSD.
L'image est trouble ou brouillée	• Appuyez sur le bouton S/A pendant 2-3 secondes pour ajuster automatiquement l'image. (Entrée VGA uniquement). • Ajustez les paramètres de Phase et de Fréquence via OSD. (Entrée VGA uniquement).
Pas de son ou son trop bas (réservé aux modèles à haut-parleurs)	• Assurez-vous que le câble audio est correctement connecté au moniteur et au PC. • Ajustez les réglages du volume du PC et du moniteur. • Assurez-vous que les pilotes de la carte son du PC sont bien installés et activés.

Problem	Mögliche Lösung
Power-LED leuchtet nicht	• Berühren Sie den ⏻-Schalter, um zu überprüfen, ob der Monitor eingeschaltet ist. • Prüfen Sie, ob das Netzkabel korrekt mit dem Monitor und der Stromquelle verbunden ist.
Die Power-LED leuchtet orange, und der Bildschirm zeigt nichts an	• Prüfen Sie, ob der Monitor und der Computer eingeschaltet sind. • Stellen Sie sicher, dass das Signalkabel korrekt mit dem Monitor und dem Computer verbunden ist. • Prüfen Sie, ob die Pole des Signalkabels verbogen sind. • Verbinden Sie den Computer mit einem anderen verfügbaren Monitor, um zu prüfen, ob die Computereinstellungen korrekt sind.
Die Anzeige ist zu hell oder zu dunkel	• Stellen Sie Kontrast und Helligkeit über das OSD ein.
Die Anzeige ist nicht mittig, oder korrekt proportioniert	• Berühren Sie den S/A-Schalter für zwei Sekunden, um die Anzeige automatisch zu justieren. • Verändern Sie die H-Position oder V-Position-Einstellungen über das OSD.
Die Anzeige wackelt oder zeigt ein Wellenmuster an	• Stellen Sie sicher, dass das Signalkabel korrekt mit dem Monitor und dem Computer verbunden ist. • Entfernen Sie elektrische Geräte, die Interferenzen hervorrufen könnten.
Die Anzeige ist defekt (weiß wird nicht als weiß angezeigt)	• Prüfen Sie, ob die Pole des Signalkabels verbogen sind • Führen Sie einen Reset über das OSD aus. • Verändern Sie die R/G/B-Farbeinstellungen oder stellen Sie die Farbtemperatur über das OSD ein.
Die Anzeige ist verschwommen	• Drücken Sie den S/A-Schalter für zwei Sekunden, um die Anzeige automatisch zu justieren (nur VGA-Ausgang) • Verändern Sie die Phasen- und Takteinstellungen über das OSD (nur VGA-Ausgang)
Kein Ton, oder Ton zu leise (für Modelle mit Lautsprechern)	• Stellen Sie sicher, dass das Audiokabel korrekt mit dem Monitor und dem Computer verbunden ist. • Verändern Sie die Lautstärkeeinstellung an Ihrem Computer und dem Monitor. • Stellen Sie sicher, dass der Soundkartentreiber Ihres Computers installiert und aktiviert ist.

Problema	Possibile Soluzione
Il LED dell' alimentazione non si ACCENDE	• Premere il pulsante ⏻ per controllare che il monitor sia in modalità d'accensione. • Controllare che il cavo d'alimentazione sia correttamente collegato al monitor ed alla presa di corrente.
Il LED d' alimentazione è di colore ambra e non c' è alcuna immagine sullo schermo.	• Controllare che il monitor e il computer siano ACCESI. • Assicurarsi che il cavo segnale sia collegato in modo corretto al monitor ed al computer. • Ispezionare il cavo segnale ed accertarsi che nessuno dei pin sia piegato. • Collegare il computer ad un altro monitor per controllare se il computer funziona correttamente.
L' immagine sullo schermo è troppo scura o troppo chiara	• Regolare le impostazioni di contrasto e luminosità mediante l' OSD.
L' immagine sullo schermo non è centrata o dimensionata correttamente.	• Premere il pulsante S/A per 2-3 secondi per regolare automaticamente l'immagine (solo per input VGA). • Regolare la posizione O e la posizione V con l' OSD (solo per input VGA).
L' immagine sullo schermo rimbalza o presenta ondulazioni.	• Assicurarsi che il cavo del segnale sia collegato correttamente al monitor ed al computer. • Allontanare i dispositivi elettrici che possono provocare interferenze.
L' immagine sullo schermo presenta difetti cromatici (il bianco non appare bianco).	• Ispezionare il cavo del segnale ed accertarsi che nessun pin sia piegato. • Effettuare un ripristino tramite OSD. • Regolare le impostazioni colore R/G/B o selezionare la temp. del colore con l' OSD.
L' immagine sullo schermo è sfuocata o indistinta.	• Premere il pulsante S/A per 2–3 secondi per regolare automaticamente l'immagine (solo per input VGA). • Regolare le impostazioni Fase e Clock via OSD (solo per input VGA).
Assenza di segnale audio o audio basso (per i modelli con altoparlanti).	• Assicurarsi che il cavo audio sia collegato in modo corretto al monitor ed al computer. • Regolare le impostazioni del volume di monitor e computer. • Accertarsi che il driver della scheda audio del computer sia stato correttamente installato e attivato.

Problema	Solución Posible
El LED de encendido no funciona	• Presione el botón ⏻ para comprobar si el monitor se encuentra ENCENDIDO. • Compruebe que el cable de alimentación esta conectado apropiadamente al monitor y a una toma de corriente.
El LED de encendido en ámbar y no hay imagen en pantalla	• Compruebe si el monitor y el PC están encendidos. • Asegúrese de que el cable de señal esta conectado correctamente al monitor y al PC. • Inspeccione el cable de señal y asegúrese de que no hay pines doblados. • Conecte el PC a otro monitor disponible para comprobar si el PC funciona correctamente.
La imagen en pantalla muy clara y oscura	• Ajuste el contraste y brillo a través del menú en pantalla.
La imagen en pantalla no bien centrada o de tamaño apropiado	• Presione el botón S/A durante 2-3 segundos para ajustar automáticamente la imagen (solamente para la entrada VGA). • Ajuste la posición-H y/o posición-V a través del menú en pantalla (solamente para la entrada VGA).
La imagen en pantalla salta o el patrón de onda está presente el la imagen	• Asegúrese de que el cable de señal esta conectado correctamente al monitor y al PC. • Mueva dispositivos eléctricos que podrían causar interferencias eléctricas.
La imagen en pantalla tiene defectos de color (el blanco no aparece blanco)	• Inspeccione el cable de señal para asegurarse de que ninguno de los pines haya sido doblado. • Ejecute la acción **Restablecer todo** mediante el menú OSD. • Ajuste los niveles de color R/G/B o seleccione una temperatura de color a través del menú en pantalla.
La imagen en pantalla es borrosa o poco clara	• Presione el botón S/A durante 2-3 segundos para ajustar automáticamente la imagen (solamente para la entrada VGA). • Ajuste los niveles de fase y frecuencia a través del menú en pantalla (solamente para la entrada VGA).
No hay sonido o el nivel de sonido es bajo (para modelos con altavoces)	• Asegúrese de que el cable de sonido está conectado correctamente al monitor y al PC. • Ajuste los niveles de volumen en el monitor yenelPC. • Asegúrese de que la tarjeta de sonido del PC ha sido instalada y activada correctamente.

Проблема	Возможное решение
Индикатор питания не горит	• Коснитесь кнопки ⏻ чтобы проверить, что монитор включен. • Проверьте, что шнур питания надежно подключен к монитору и розетке питания.
Индикатор питания горит оранжевым и на экране нет изображения	• Проверьте, что монитор и компьютер включены. • Убедитесь, что сигнальный кабель правильно подключен к монитору и компьютеру. • Проверьте сигнальный кабель и убедитесь, что погнутых штырьков нет. • Подключите компьютер к другому монитору для проверки, что компьютер работает.
Изображение слишком светлое или темное	• Настройте контрастность и яркость через экранное меню.
Изображение не по центру или неправильного размера	• Коснитесь кнопки S/A на две секунды для автоматической настройки изображения. • Настройте параметры H-Position или V-Position через экранное меню.
Изображение прыгает или неправильной формы	• Убедитесь, что сигнальный кабель правильно подключен к монитору и компьютеру. • Переместите электроустройства, которые могут быть причиной помех.
Изображение имеет дефекты цвета (белый не выглядит белым)	• Проверьте сигнальный кабель и убедитесь, что погнутых штырьков нет. • Выполните сброс через экранное меню. • Настройте цвета R/G/B или выберите настройку цвета через экранное меню.
Изображение расплывчатое или нечеткое	• Коснитесь кнопки S/A на две секунды для автоматической настройки изображения. • Настройте фазу и синхронизацию через экранное меню.
Нет звука или звук слишком тихий (для моделей с колонками)	• Убедитесь, что аудиокабель правильно подключен к монитору и компьютеру. • Отрегулируйте громкость в вашем мониторе и компьютере. • Проверьте, что драйвер звуковой карты установлен на вашем компьютере

Probleem	Mogelijke oplossing
De voedings-LED is niet AAN	• Druk op de knop ⏻ om te controleren of de monitor is INGESCHAKELD. • Controleer of de voedingskabel correct is aangesloten op de monitor en het stopcontact.
De voedings-LED licht oranje op en er is geen beeld op het scherm	• Controleer of de monitor en de computer zijn INGESCHAKELD. • Controleer of de signaalkabel correct is aangesloten op de monitor en de computer. • Inspecteer de signaalkabel en controleer of er geen pins zijn verbogen. • Sluit de computer aan op een andere beschikbare monitor om te controleren of de computer correct werkt.
Het beeld op het scherm is te helder of te donker	• Pas de instellingen voor het Contrast en de Helderheid aan via het OSD.
Het beeld op het scherm is niet correct gecentreerd of heeft niet het correcte formaat	• Houd de knop S/A gedurende 2-3 seconden ingedrukt om het beeld automatisch aan te passen (alleen VGA-invoer). • Pas de instellingen voor de horizontale en verticale positie aan via het OSD (alleen VGA-invoer).
Het beeld op het scherm stuitert of er is een golvend patroon zichtbaar in het beeld	• Controleer of de signaalkabel correct is aangesloten op de monitor en de computer. • Verplaats elektrische apparaten die mogelijk elektrische storingen kunnen veroorzaken.
Het beeld op het scherm vertoont afwijkende kleuren (het wit ziet er niet wit uit)	• Inspecteer de signaalkabel en controleer of er geen pins zijn verbogen. • Voer **Alles opnieuw instellen** uit via het OSD. • Pas de R/G/B-kleurinstellingen aan of selecteer de kleurtemperatuur via het OSD.
Het beeld op het scherm is wazig	• Houd de knop S/A gedurende 2-3 seconden ingedrukt om het beeld automatisch aan te passen (alleen VGA-invoer). • Pas de instellingen voor de Fase en de Klok aan via het OSD (alleen VGA-invoer).
Er is geen geluid of het geluid is zwak (voor modellen met luidsprekers)	• Controleer of de audiokabel correct is aangesloten op de monitor en de computer. • Pas de volume-instellingen van uw monitor en uw computer aan. • Controleer of het stuurprogramma van de geluidskaart van uw computer correct is geïnstalleerd en geactiveerd.

問題	解決方法
電源指示燈不亮	• 觸碰一下 ⏻ 按鍵，確認是否已開啟電源。 • 檢查所有電源接頭，確認是否已連接好電源線。
電源指示燈亮橘色，且顯示器無法顯示	• 檢查顯示器及電腦的電源是否已經開啟 • 檢查 VGA 和 DVI 訊號線，確認是否都已連接妥當。 • 檢查 VGA 和 DVI 訊號線接頭的針腳是否有損壞。 • 嘗試將電腦連接到其他顯示器，以確認電腦完全正常。
顯示畫面過亮或過暗	• 利用 OSD 選單調整對比及亮度。
顯示器畫面未置中或大小不適當	• 按住 S/A 按鍵约 2 ～ 3 秒可自動調整顯示器畫面（僅限 VGA 輸入時提供）。 • 利用 OSD 選單調整影像的大小及垂直位置（僅限 VGA 輸入時提供）。
顯示器畫面出現陰影或波浪紋	• 檢查 VGA 和 DVI 訊號線，確認是否都已連接妥當。 • 移開可能會造成電磁波干擾的電子裝置。
顯示器畫面顏色失真（白色不像白色）	• 檢查 VGA 和 DVI 訊號線接頭的針腳是否有損壞， • 利用 OSD 選單選擇"恢復出廠模式（All Reset）"，以進行重置動作。 • 利用 OSD 選單調整色溫或紅/綠/藍設定。
顯示器畫面模糊不清	• 按住 S/A 按鍵约 2 ～ 3 秒自動調整顯示器畫面（僅限 VGA 輸入時提供）。 • 利用 OSD 選單調整聚焦設定的相位和時脈（僅限 VGA 輸入時提供）。
沒有聲音或音量太小（僅適用於有內建喇叭的機種）	• 檢查顯示器及電腦間的音源訊號線是否連接妥當。 • 調整電腦及顯示器的音量。 • 檢查電腦的音效卡驅動程式是否正常運作。

问题	解决方法
电源指示灯不亮	• 触碰一下 ⏻ 按键，确认是否已开启电源。 • 检查所有电源接口，确认是否已连接好电源线。
电源指示灯亮橘色，且显示器无法显示	• 检查显示器及电脑的电源是否已经开启 • 检查 VGA 和 DVI 信号线，确认是否都已连接妥当。 • 检查 VGA 和 DVI 信号线接口的针脚是否有损坏。 • 尝试将电脑连接到其他显示器，以确认电脑完全正常。
显示画面过亮或过暗	• 利用 OSD 菜单调整对比及亮度。
显示器画面未置中或大小不适当	• 按住 S/A 按键约 2 ～ 3 秒可自动调整显示器画面（只限 VGA 输入时提供）。 • 利用 OSD 菜单调整图像的大小及垂直位置（只限 VGA 输入时提供）。
显示器画面出现阴影或波浪纹	• 检查 VGA 和 DVI 信号线，确认是否都已连接妥当。 • 移开可能会造成电磁波干扰的电子设备。
显示器画面颜色失真（白色不像白色）	• 检查 VGA 和 DVI 信号线接口的针脚是否有损坏， • 利用 OSD 菜单选择"回复出厂模式（All Reset）"，以进行重置动作。 • 利用 OSD 菜单调整色温或红/绿/蓝设置。
显示器画面模糊不清	• 按住 S/A 按键约 2 ～ 3 秒自动调整显示器画面（只限 VGA 输入时提供）。 • 利用 OSD 菜单调整聚焦设置的相位和时序（只限 VGA 输入时提供）。
没有声音或音量太小（只适用于有内置音箱的机种）	• 检查显示器及电脑间的音源信号线是否连接妥当。 • 调整电脑及显示器的音量。 • 检查电脑的声卡驱动程序是否正常运行。

問題	解決策
電源 LED がオンにならない	• ⏻ ボタンを押しモニタがオンになるか確認します。 • 電源コードが正しくモニタと電源コンセントに接続されているか確認します。
電源 LED が黄色で点灯し、画像が表示されない	• モニタとコンピュータがオンになっていることを確認します。 • 信号ケーブルが正しくモニタとコンピュータに接続されているか確認します。 • 信号ケーブルのピンが曲がっていないことを確認します。 • コンピュータを他のモニタに接続し、コンピュータに問題がないか確認します。
画像の明るさに問題がある	• OSDでコントラストと輝度を調節します。
画像が中央に表示されない、サイズが合っていない	• S/A ボタンに2~3 秒触れると、画像が自動調整されます (VGA 入力のみ)。 • OSDで水平と垂直の値を調節します (VGA入力のみ)。
画像が揺れる、波線が表示される	• 信号ケーブルが正しくモニタとコンピュータに接続されているか確認します。 • 電気干渉を起こしている電気機器を移動します。
画像の色に問題がある（本来の色が表示されない等）	• 信号ケーブルのピンが曲がっていないことを確認します。 • OSD の項目「**All Reset**」を選択しリセットします。 • OSDで R/G/B カラー設定を調節するか、色温度を調節します。
画像が不明瞭	• S/A ボタンを2~3 秒押すと、画像が自動調整されます (VGA 入力のみ)。 • OSD でフェーズまたはクロックを調節します (VGA 入力のみ)。
音が聞こえない、小さい(スピーカー搭載モデル)	• オーディオケーブルを正しくモニタとコンピュータに接続します。 • モニタとコンピュータの音量設定を確認します。 • コンピュータのサウンドカードドライバが正しくインストールされ、有効になっていることを確認します。

문제	사용 가능한 해결 방법
전원 LED에 불이 들어오지 않습니다.	• ⏻ 버튼을 눌러 모니터가 켜져 있는지 확인할 수 있습니다. • 전원 코드가 모니터와 콘센트에 올바르게 연결되어 있는지 확인해 주십시오.
전원 LED에 황색불은 들어오지만, 화면에 이미지는 표시되질 않습니다.	• 모니터와 컴퓨터가 켜져 있는지 확인해 주십시오. • 신호 케이블이 모니터와 컴퓨터에 올바르게 연결되어 있는지 확인해 주십시오. • 신호 케이블을 확인하여 핀이 구부러져 있지 않은지 검사해 주십시오. • 기타 사용 가능한 모니터와 연결하여 컴퓨터가 올바르게 동작하는지의 여부를 확인할 수 있습니다.
화면의 이미지가 너무 밝거나 어둡습니다.	• OSD를 이용해 대비와 밝기를 조정해 보십시오.
화면의 이미지 중심이 맞지 않거나 크기가 올바르지 않습니다.	• S 버튼을 2~3초간 누르고 있으면, 자동으로 이미지를 설정합니다. • OSD를 이용해 수평 또는 수직의 위치를 변경해 보십시오.
화면의 이미지가 튀거나 물결 형식의 무늬가 나타납니다.	• 신호 케이블이 모니터와 컴퓨터에 올바르게 연결되어 있는지 확인해 주십시오. • 전자파 방해를 일으키는 장치로부터 멀리 떨어뜨려 보십시오.
화면 이미지의 색에 문제가 있습니다. (흰색이 흰색과 같이 나타나지 않습니다.)	• 신호 케이블을 확인하여 핀이 구부러져 있지 않은지 확인해 주십시오. • OSD를 이용해 초기화해 주십시오. • OSD를 이용해 R/G/B 컬러 설정 또는 색 온도를 조정해 보십시오.
화면의 이미지가 모호하거나 흐릿합니다.	• S/A 버튼을 2~3초간 누르고 있으면, 자동으로 이미지를 설정합니다. (VGA 모드에 한해 적용) • OSD를 이용해 위상(Phase)과 클럭(Clock)을 조정해 보십시오.
소리가 나지 않거나 너무 작습니다 (스피커 포함 모델의 경우).	• 오디오 케이블이 모니터와 컴퓨터에 올바르게 연결되어 있는지 확인해 주십시오. • 모니터와 컴퓨터의 볼륨 크기를 조정해 보십시오. • 컴퓨터의 사운드 카드 드라이버가 올바르게 설치되어 있으며, 활성화되어 있는지 확인해 주십시오.

Problema	Solução possível
O LED de alimentação não está aceso	• Prima o botão ⏻ para ver se o monitor está ligado. • Verifique se o cabo de alimentação está devidamente ligado ao monitor e à tomada eléctrica.
O LED de alimentação fica âmbar e não é apresentada qualquer imagem no ecrã	• Verifique se o ecrã e o computador estão ligados. • Certifique-se de que o cabo de sinal está devidamente ligado ao monitor e ao computador. • Inspeccione o cabo de sinal e certifique-se de que nenhum pino está dobrado. • Ligue o computador a outro monitor disponível para verificar se o computador está a funcionar correctamente.
A imagem apresentada no ecrã apresenta-se muito clara ou muito escura	• Ajuste as definições relativas ao contraste e ao brilho no menu apresentado no ecrã.
A imagem apresentada no ecrã não está devidamente centrada ou redimensionada	• Prima o botão S/A durante 2-3 segundos para ajustar automaticamente a imagem (apenas entrada VGA). • Ajuste as definições relativas às posições horizontal e vertical através do menu apresentado no ecrã (apenas entrada VGA).
A imagem apresentada no ecrã salta ou apresenta um padrão ondulado	• Certifique-se de que o cabo de sinal está devidamente ligado ao monitor e ao computador. • Remova os dispositivos eléctricos que possam estar a causar interferências eléctricas.
A imagem apresenta alguns defeitos em termos da cor (o branco não parece branco)	• Inspeccione o cabo de sinal e certifique-se de que nenhum pino está dobrado. • Proceda à reposição das opções predefinidas através no menu apresentado no ecrã. • Ajuste as definições relativas às cores R/G/B ou seleccione a temperatura da cor através do menu apresentado no ecrã.
A imagem apresentada no ecrã está desfocada	• Prima o botão S/A durante 2-3 segundos para ajustar automaticamente a imagem (apenas entrada VGA). • Ajuste as definições relativas à fase e à frequência de pixels no menu apresentado no ecrã (apenas entrada VGA).
Não se ouve som ou este está muito baixo (para os modelos com altifalantes)	• Certifique-se de que o cabo de áudio está devidamente ligado ao monitor e ao computador. • Ajuste as definições de volume tanto do ecrã como do computador. • Certifique-se de que o controlador da placa de som do computador está devidamente instalado e activado.

Problem	Muhtemel Çözüm
Güç LED 'i ON konumunda açık değil	• Monitörün AÇIK modunda olup olmadığını denetlemek için ⏻ düğmesine basın. • Güç kordonu bağlantısının monitöre ve güç çıkışına doğru bir şekilde yapılıp yapılmadığını kontrol edin.
Güç LED 'i kehribar renginde ve ekranda resim yok	• Monitör ve bilgisayarın O modunda açık olup olmadığını kontrol edin. • Sinyal kablosunun, monitör ve bilgisayara uygun şekilde bağlandığından emin olun. • Sinyal kablosunu muayene edin ve hiçbir pimin eğik olmadığından emin olun. • Bilgisayarın uygun bir şekilde çalışıp çalışmadığını kontrol etmek için bilgisayarı, mümkün olan diğer bir bilgisayara bağlayın.
Ekrandaki resim çok hafif veya karanlık	• Kontrast ve parlaklığı, OSD ayarları vasıtasıyla ayarlayın.
Ekrandaki resim merkezi değil ya da tam ölçülü değil	• Görüntüyü otomatik olarak ayarlamak için S/A düğmesine 2-3 saniye basın (yalnız VGA girişi). • H-Pozisyonu (yatay)ve V- Pozisyonu (dikey) OSD ile gerçekleştirin (yalnız VGA girişi).
Ekrandaki resim yansıma yapıyor veya resimde bir dalgalanma örtüsü mevcut	• Sinyal kablosunun, bilgisayar ve monitöre uygun şekilde bağlandığına emin olun. • Elektrik müdahalesine sebebiyet verebilecek aygıtları kaldırın.
Ekrandaki resimde renk kusurları var (beyaz, beyaz gibi görünmüyor)	• Sinyal kablosunu muayene edin ve hiçbir pimin eğri olmadığına emin olun. • OSD'yi kullanarak **Tümünü Sıfırla** işlemini gerçekleştirin. • R/G/B renk arlarını yapın ya da OSD vasıtasıyla renk sıcaklığını seçin.
Ekran resmi bulanık veya belirsiz	• Görüntüyü otomatik olarak ayarlamak için S/A düğmesine 2-3 saniye basın (yalnız VGA girişi). • Faz ve saat ayarlarını OSD vasıtasıyla gerçekleştirin (yalnız VGA girişi).
Ses yok ya da ses düşük (hoparlörlü modeller için)	• Audio kablosunun, bilgisayar ve monitöre uygun şekilde bağlandığını garanti edin. • Hem monitör, hem bilgisayar ses ayarlarını gerçekleştirin. • Bilgisayar ses kartı sürücüsünün uygun şekilde kurulu olduğunu ve etkin olduğunu garantileyin.

المشكلة	الحل المقترح
ضوء التشغيل ليس قيد "التشغيل"	• اضغط على الزر ⏻ للتأكد من أن الشاشة في وضع ON (التشغيل). • تأكد مما إذا كان سلك التيار الكهربائي متصل بالشاشة ومنفذ الطاقة بشكل صحيح.
أضواء الطاقة قيد التشغيل ولا تظهر صور على الشاشة	• تأكد من أن الشاشة والكمبيوتر في الوضع ON "التشغيل". • تأكد من أن كبل الإشارات متصل بالشاشة والكمبيوتر بشكل صحيح. • قم بفحص كبل الإشارات وتأكد من عدم التواء أي من المسامير. • قم بتوصيل الكمبيوتر بشاشة أخرى متوفرة للتأكد من أن الكمبيوتر يعمل بشكل صحيح.
الصورة الموجودة على الشاشة إما فاتحة جدا أو غامقة جدا	• قم بضبط إعدادات "التباين" (Contrast) و"السطوع" (Brightness) من خلال الأوامر التي تظهر على الشاشة.
الصورة الموجودة على الشاشة لم يتم توسيطها أو تحجيمها بشكل صحيح	• اضغط على الزر S/A لمدة ٢-٣ ثانية لضبط الصورة تلقائياً (خاص بدخل VGA فقط). • قم بضبط إعدادات H-Position أو V-Position من خلال الأوامر التي تظهر على الشاشة (خاص بدخل VGA فقط).
الصورة الموجودة على الشاشة مهتزة أو يوجد نمط تموج في الصورة	• تأكد من أن كبل الإشارات متصل بالشاشة والكمبيوتر. • قم بنقل الأجهزة الكهربائية التي قد تتسبب في وجود تداخل كهربائي.
توجد عيوب تتعلق بلون الصور الموجودة على الشاشة (اللون الأبيض لا يبدو أبيضا)	• قم بفحص كبل الإشارات وتأكد من عدم التواء أي من المسامير. • قم بإجراء **All Reset (إعادة ضبط الكل)** من قائمة المعلومات المعروضة على الشاشة. • قم بضبط إعدادات لون R/G/B (الأحمر/الأخضر/الأزرق) أو حدد "درجة اللون" (Color Temperature) من خلال الأوامر التي تظهر على الشاشة.
الصورة الموجودة على الشاشة غير واضحة أو مشوشة	• اضغط على الزر S/A لمدة ٢-٣ ثانية لضبط الصورة تلقائياً (خاص بدخل VGA فقط). • قم بضبط إعدادات "المرحلة" (Phase) و"الساعة" (Clock) من خلال الأوامر التي تظهر على الشاشة (خاص بدخل VGA فقط).
لا يوجد صوت أو الصوت منخفض (خاص بالطرازات المزودة بسماعات)	• تأكد من أن كبل الصوت متصل بالشاشة والكمبيوتر بشكل صحيح. • قم بضبط إعدادات مستوى الصوت الخاصة بالشاشة والكمبيوتر. • تأكد من أن برنامج تشغيل بطاقة الصوت الخاصة بالكمبيوتر قد تم تثبيته وتنشيطه بشكل صحيح.

ปัญหา	การแก้ไขที่เป็นไปได้
ไฟ LED ไม่ติด	• กดปุ่ม ⏻ เพื่อตรวจสอบว่าจอภาพเปิดอยู่หรือไม่ • ตรวจสอบว่าสายไฟเชื่อมต่ออยู่กับจอภาพ และเต้าเสียบไฟอย่างเหมาะสม
ไฟ LED ติดเป็นสีอำพัน และไม่มีภาพบนหน้าจอ	• ตรวจสอบว่าจอภาพ และคอมพิวเตอร์เปิดอยู่ • ตรวจดูให้แน่ใจว่าสายสัญญาณเชื่อมต่อระหว่างจอภาพและคอมพิวเตอร์อย่างเหมาะสม • ตรวจสอบสายสัญญาณ และดูให้แน่ใจว่าไม่มีขาใดงอ • เชื่อมต่อคอมพิวเตอร์กับจอภาพที่ใช้ได้ เพื่อดูว่าคอมพิวเตอร์ทำงานอย่างเหมาะสม
ภาพบนหน้าจอสว่างหรือมืดเกินไป	• ปรับการตั้งค่าความเข้มหน้าจอ และความสว่างผ่านทาง OSD
ภาพบนหน้าจอไม่อยู่ตรงกลาง หรือมีขนาดไม่ถูกต้อง	• กดปุ่ม S/A เป็นเวลา 2–3 วินาที เพื่อปรับภาพโดยอัตโนมัติ (อินพุต VGA เท่านั้น) • ปรับการตั้งค่าตำแหน่ง H หรือตำแหน่ง V ผ่านทาง OSD (อินพุต VGA เท่านั้น)
ภาพบนหน้าจอเต้น หรือมีแพทเทิร์นรูปคลื่นปรากฏบนภาพ	• ตรวจดูให้แน่ใจว่าสายสัญญาณเชื่อมต่อระหว่างจอภาพและคอมพิวเตอร์อย่างเหมาะสม • ย้ายอุปกรณ์ไฟฟ้า ที่อาจเป็นสาเหตุให้เกิดการรบกวนทางไฟฟ้า
ภาพบนหน้าจอมีสีที่ผิดเพี้ยน (สีขาวดูไม่เป็นสีขาว)	• ตรวจสอบสายสัญญาณ และดูให้แน่ใจว่าไม่มีขาใดงอ • ทำการ รีเซ็ตทั้งหมด ผ่าน OSD • ปรับการตั้งค่าสี R/G/B หรือเลือกอุณหภูมิสีผ่านทาง OSD
ภาพบนหน้าจอเบลอ หรือเลือน	• กดปุ่ม S/A เป็นเวลา 2–3 วินาที เพื่อปรับภาพโดยอัตโนมัติ (อินพุต VGA เท่านั้น) • ปรับการตั้งค่าเฟส และนาฬิกาด้วย OSD (อินพุต VGA เท่านั้น)
ไม่มีเสียง หรือเสียงค่อย (สำหรับรุ่นที่มีลำโพง)	• ให้แน่ใจว่าสายสัญญาณเสียงเชื่อมต่อระหว่างจอภาพและคอมพิวเตอร์อย่างเหมาะสม • ปรับการตั้งค่าระดับเสียงทั้งบนจอภาพและคอมพิวเตอร์ • ตรวจดูให้แน่ใจว่าติดตั้งไดรเวอร์การ์ดเสียงของคอมพิวเตอร์อย่างเหมาะสม และเปิดการทำงานแล้ว

Problem	Mulig løsning
El-diode ikke tændt	• Tryk på knappen ⏻ for at kontrollere, om billedskærmen er i ON-stilling. • Tjek, om el-ledningen er korrekt forbundet til skærmen og stikkontakten.
El-dioden lyser ravgult, og der er ikke noget billede på skærmen	• Tjek, om skærmen og computeren er i tændt-tilstand. • Kontroller, at signalkablet er korrekt forbundet til skærmen og computeren. • Tjek signalkablet og kontroller, at ingen af stikbenene er bøjede. • Forbind computeren til en anden skærm for at tjekke, om computeren fungerer korrekt.
Skærmbilledet er for lyst eller for mørkt	• Indstil kontrast og lysstyrke via OSD.
Skærmens billede er ikke centreret, og størrelsen er forkert	• Tryk på knappen S/A i 2-3 sekunder for at justere billedet automatisk billedet (Gælder kun for VGA-input). • Indstil højre- og venstreposition via OSD (Gælder kun for VGA-input).
Skærmbilledet springer tilbage, eller der er et bølgemønster i billedet	• Kontroller, at signalkablet er korrekt forbundet til skærmen og computeren. • Fjern elektrisk udstyr, som kan forårsage elektrisk interferens.
Skærmbilledet har farvedefekter (som ikke virker hvide)	• Tjek signalkablet og kontroller, at ingen af stikbenene er bøjede. • Udfør en **nulstil alt** ved hjælp skærmstyringsmenuerne. • Juster R/G/B farveindstillingerne eller vælg farvetemperatur via OSD.
Skærmbilledet er sløret	• Tryk på knappen S/A i 2-3 sekunder for at justere billedet automatisk billedet (Gælder kun for VGA-input). • Juster fase- og klokkeindstillinger via OSD (Gælder kun for VGA-input).
Ingen lyd, eller lyden er lav (for modeller med højtalere)	• Kontroller, at lydkablet er korrekt forbundet til skærmen og computeren. • Juster skærmens og computerens lydindstillinger. • Kontroller, at computerens lydkortdriver er korrekt installeret og aktiveret.

Ongelma	Mahdollinen ratkaisu
Virran LED-merkkivalo ei ole PÄÄLLÄ	• Tarkasta onko näyttö päällä painamalla ⏻ -painiketta. • Tarkista onko virtajohto liitetty kunnolla monitoriin ja pistorasiaan.
Virran LED-merkkivalo palaa kullanruskeana eikä näytöllä näy kuvaa	• Tarkista ovatko monitori ja tietokone PÄÄLLÄ-tilassa. • Varmista, että signaalikaapeli on liitetty kunnolla monitoriin ja tietokoneeseen. • Tarkista signaalikaapeli ja varmista, että mikään nastoista ei ole taipunut. • Liitä tietokone johonkin toiseen näyttöön tarkistaaksesi toimiiko tietokone oikein.
Näytön kuva on liian vaalea tai tumma	• Säädä kontrasti- ja kirkkausasetuksia OSD-valikolla.
Näyttökuva ei ole keskitetty tai sen kokoa ei ole muutettu oikein.	• Säädä kuvaa automaattisesti (vain VGA-tulo) painamalla S/A -painiketta 2-3 sekunnin ajan. • Säädä H- tai V-sijaintiasetuksia OSD-valikolla (vain VGA-tulo).
Näyttökuva hyppii tai kuvassa esiintyy aaltokuviota	• Varmista, että signaalikaapeli on liitetty kunnolla monitoriin ja tietokoneeseen. • Siirrä kauemmas elektroniset laitteet, jotka voivat aiheuttaa sähköistä häiriötä.
Näyttökuvassa on värivirheitä (valkoinen ei näytä valkoiselta)	• Tarkista signaalikaapeli ja varmista, että mikään nastoista ei ole taipunut. • Tee **Nollaa kaikki** näyttövalikon kautta. • Säädä R/G/B-väriasetukset tai valitse OSD-valikolla värilämpötila.
Näyttökuva on epäselvä tai sumea	• Säädä kuvaa automaattisesti (vain VGA-tulo) painamalla S/A -painiketta 2-3 sekunnin ajan. • Säädä vaihe- ja kelloasetuksia OSD-valikolla (vain VGA-tulo).
Ei ääntä tai ääni on hiljainen (vain malleille, joissa on kaiuttimet)	• Varmista, että audiokaapeli on liitetty kunnolla monitoriin ja tietokoneeseen. • Säädä äänenvoimakkuusasetuksia sekä monitorissa että tietokoneessa. • Varmista, että tietokoneen äänkortin ohjain on asennettu kunnolla ja aktivoitu.

Problem	Mulig løsning
Strømlyset er ikke PÅ	• Trykk på ⏻ knappen for å sjekke om monitoren er i PÅ-modus. • Sjekk om strømledningen er korrekt koblet til monitoren og stikkontakten.
Strømlyset lyser gult og det er ikke et skjermbilde	• Sjekk at både monitoren og datamaskinen er i PÅ-modi. • Sjekk at signalkabelen er sikkert koblet mellom monitoren og datamaskinen. • Sjekk signalkabelen og sjekk at ingen pinner har blitt bøyd. • Koble datamaskinen til en annen ledig monitor for å se om datamaskinen virker som normalt.
Skjermbildet er for lyst eller for mørkt	• Juster kontrast og klarhet innstillingene via OSD.
Skjermbildet er ikke sentrert eller har rett størrelse	• Hold nede S/A knappen i 2-3 sekunder for å automatisk justere bildet (kun VGA-inngang). • Juster H-posisjon eller V-posisjon innstillingene via OSD (kun VGA-inngang).
Skjermbildet hopper eller et bølget mønster vises på bildet.	• Sjekk at signalkabelen er sikkert koblet mellom monitoren og datamaskinen. • Flytt elektriske enheter som kan forårsake elektrisk forstyrrelse.
Bildet har fargefeil (hvite felt virker ikke hvite)	• Sjekk signalkabelen og sjekk at ingen pinner har blitt bøyd. • Utfør **gjenoppretting** via OSD. • Juster R/G/B-fargene eller velg fargetemperatu via OSD.
Skjermbildet er tåkete eller uskarpt.	• Hold nede S/A knappen i 2-3 sekunder for å automatisk justere bildet (kun VGA-inngang). • Juster fase og klokke innstillingene via OSD (kun VGA-inngang).
Ingen lyd eller lyden er lav (for noen modeller)	• Sjekk at lydkabelen er sikkert koblet mellom monitoren og datamaskinen. • Juster voluminnstillingene på både datamaskinen og monitoren • Sjekk at lydkortdriveren for datamaskinen er korrekt installert og aktivert.

Problem	Möjlig lösning
Ström LED är inte ON	• Tryck på ⏻ knappen för att kontrollera om monitorn är i PÅ läge. • Kontrollera om strömsladden är ordentligt ansluten till monitorn och vägguttaget.
Ström LED lyser gult och det finns ingen bild på skärmen	• Kontrollera om monitorn och datorn är i läge ON. • Se till att signalkabeln är ordentligt ansluten till monitorn och datorn. • Inspektera signalkabeln och se till att ingen av pinnarna är böjda. • Anslut datorn till en annan monitor för att kontrollera att datorn fungerar ordentligt.
Skärmbilden är för ljus eller för mörk	• Justera inställningarna för kontrast och ljusstyrka via OSD.
Skärmbilden är inte centrerad eller har rätt storlek	• Tryck på S/A knappen i 2-3 sekunder för att automatiskt justera bilden (endast VGA-inmatning). • Justera inställningarna för H-positionen eller V-position via OSD (endast VGA-inmatning).
Skärmbilden studsar eller ett vågmönster finns i bilden	• Se till att signalkabeln är ordentligt ansluten till monitorn och datorn. • Flytta elektriska enheter som kan orsaka elektriska störningar.
Skärmbilden har färgdefekter (vitt ser inte vitt ut)	• Inspektera signalkabeln och se till att inga pinnar är böjda. • **Genomför Återställ** allt via OSD. • Justera R/G/B färginställningarna eller välj färgtemperatur via OSD.
Skärmbilden är otydlig eller luddig	• Tryck på S/A knappen i 2-3 sekunder för att automatiskt justera bilden (endast VGA-inmatning). • Justera fas- och klockinställningarna via OSD (endast VGA-inmatning).
Inget ljud eller ljudet är lågt (för modeller med högtalare)	• Se till att audiokabeln är ordentligt ansluten till monitorn och datorn. • Justera volyminställningarna på både monitorn och datorn. • Se till att datorns ljudkort är ordentligt installerat och aktiverat.

Problem	Możliwe rozwiązanie
Nie świeci się dioda LED	• Naciśnij przycisk ⏻ w celu sprawdzenia, czy monitor znajduje się w trybie ON (Włączony). • Sprawdź, czy przewód zasilający jest prawidłowo podłączony do monitora i do gniazda zasilania.
Światła LED zasilania świecą się na pomarańczowo, a na ekranie nie ma obrazu	• Sprawdź, czy monitor i komputer znajdują się w trybie włączony. • Upewnij się, że kabel sygnałowy jest prawidłowo podłączony do monitora i do komputera. • Sprawdź kabel sygnałowy i upewnij się, że nie jest wygięty żaden pin. • Podłącz komputer do innego dostępnego monitora, aby sprawdzić, czy działa prawidłowo komputer.
Obraz na ekranie jest zbyt jasny lub zbyt ciemny	• Wyreguluj ustawienia Kontrast i Jasność poprzez OSD.
Obraz na ekranie nie jest wyśrodkowany lub ma nieprawidłowy rozmiar	• Naciśnij przycisk S/A na 2-3 sekundy w celu automatycznej regulacji obrazu (wyłącznie wejście VGA). • Wyreguluj ustawienia Pozycja pozioma lub Pozycja pionowa poprzez OSD (wyłącznie wejście VGA).
Obraz na ekranie skacze lub faluje	• Upewnij się, że kabel sygnałowy jest prawidłowo podłączony do monitora i do komputera. • Przenieś urządzenia elektryczne, które mogą powodować zakłócenia elektryczne.
Defekty kolorów obrazu ekranowego (kolor biały nie wygląda na biały)	• Sprawdź kabel sygnałowy i upewnij się, że nie jest wygięty żaden pin. • Wykonaj poprzez menu OSD funkcję **Resetuj wszystko**. • Wyreguluj ustawienia kolorów R/G/B lub wybierz Temperatura barwowa poprzez OSD.
Obraz na ekranie jest rozmazany lub postrzępiony	• Naciśnij przycisk S/A na 2-3 sekundy w celu automatycznej regulacji obrazu (wyłącznie wejście VGA). • Wyreguluj ustawienia Faza i Zegar poprzez OSD (wyłącznie wejście VGA).
Brak dźwięku lub za niski poziom dźwięku (dla modeli z głośnikami)	• Upewnij się, że kabel audio jest prawidłowo podłączony do monitora i do komputera • Wyreguluj ustawienia głośności w monitorze i w komputerze. • Upewnij się, że jest prawidłowo zainstalowany i uaktywniony sterownik karty dźwiękowej komputera.

Problém	Možné řešení
Indikátor napájení nesvítí	• Stisknutím tlačítka ⏻ zkontrolujte, zda je monitor zapnutý. • Zkontrolujte, zda je napájecí kabel řádně připojen k monitoru a k elektrické zásuvce.
Indikátor napájení svítí oranžově a na obrazovce není žádný obraz	• Zkontrolujte, zda jsou monitor a počítač zapnuté. • Zkontrolujte, zda je kabel signálu řádně připojen k monitoru a k počítači. • Prohlédněte kabel signálu a zkontrolujte, zda nejsou ohnuté žádné kolíky. • Připojte počítač k jinému dostupnému monitoru a zkontrolujte, zda počítač pracuje správně.
Obraz na obrazovce je příliš světlý nebo příliš tmavý	• Prostřednictvím nabídky OSD upravte nastavení kontrastu a jasu.
Obraz na obrazovce nemá správnou velikost nebo není správně vystředěn.	• Stisknutím a podržením tlačítka S/A po dobu 2-3 sekund bude obraz automaticky upraven (pouze vstup VGA). • Prostřednictvím nabídky OSD nastavte vodorovnou a svislou polohu (pouze vstup VGA).
Obraz je neklidný nebo je v obraze patrné vlnivé vzorování.	• Zkontrolujte, zda je kabel signálu řádně připojen k monitoru a k počítači. • Přesuňte od monitoru do větší vzdálenosti elektrické spotřebiče, které mohou způsobovat rušení.
V obrazu jsou barevné poruchy (bílá barva nevypadá jako bílá)	• Prohlédněte kabel signálu a zkontrolujte, zda nejsou ohnuté žádné kolíky. • Prostřednictvím nabídky OSD **resetujte všechna** nastavení. • Prostřednictvím nabídky OSD nastavte barevné složky R/G/B nebo zvolte barevnou teplotu.
Obraz je neostrý nebo rozmazaný	• Stisknutím a podržením tlačítka S/A po dobu 2-3 sekund bude obraz automaticky upraven (pouze vstup VGA). • Prostřednictvím nabídky OSD upravte nastavení fáze a taktu (pouze vstup VGA).
Žádný nebo příliš slabý zvuk (pro modely s reproduktory)	• Zkontrolujte, zda je zvukový kabel řádně připojen k monitoru a k počítači. • Upravte nastavení hlasitosti monitoru a počítače. • Zkontrolujte, zda je v počítači správně nainstalován ovladač zvukové karty a zda je aktivní.

Probléma	Lehetséges megoldás
A bekapcsolt állapotot jelző LED NEM világít	• A ⏻ gomb megnyomásával ellenőrizheti, hogy a monitor ON (Be) üzemmódra van-e állítva. • Ellenőrizze, hogy megfelelően csatlakozik-e a hálózati tápkábel a monitorhoz, illetve a konnektorhoz.
A bekapcsolt állapotot jelző LED sárga színnel világít és nincs kép	• Ellenőrizze, hogy a monitor és a számítógép bekapcsolt állapotban vannak-e. • Győződjön meg arról, hogy a jelkábel megfelelően csatlakozik a monitorhoz és a számítógéphez. • Ellenőrizze a jelkábelt, és győződjön meg arról, hogy nem görbült el egy érintkező sem. • Csatlakoztasson egy másik monitort a számítógéphez, hogy ellenőrizze, megfelelően működik-e az utóbbi.
A kép túl világos vagy túl sötét	• Állítsa be a kontraszt és a fényerő értékeit az OSD menüben.
A kép nincs középen, illetve megfelelő méretre állítva	• Ha a S/A gombot 2-3 másodpercen át lenyomva tartja, automatikusan beállíthatja a képet (csak VGA-bemenet). • Állítsa be a kép vízszintes és függőleges helyzetét az OSD menüben (csak VGA-bemenet).
A kép ugrik vagy szellemképes	• Győződjön meg arról, hogy a jelkábel megfelelően csatlakozik a monitorhoz és a számítógéphez. • Helyezze át az elektromos zavart okozó elektromos berendezéseket.
A kép színe hibás (a fehér nem tűnik fehérnek)	• Ellenőrizze a jelkábelt, és győződjön meg arról, hogy nem görbült el egy érintkező sem. • **Az összes visszaállítási** műveletet az OSD-funkción keresztül kell elvégezni. • Állítsa be az R/G/B értékeit, vagy válasszon színhőmérsékletet az OSD menüben.
A kép életlen	• Ha a S/A gombot 2-3 másodpercen át lenyomva tartja, automatikusan beállíthatja a képet (csak VGA-bemenet). • Állítsa be a fázis és az órajel értékeit az OSD menüben (csak VGA-bemenet).
Nincs hang vagy túl halk (a hangszórós modellekhez)	• Győződjön meg arról, hogy a hangkábel megfelelően csatlakozik a monitorhoz és a számítógéphez. • Állítsa be a hangerőt a monitoron és a számítógépen. • Győződjön meg arról, hogy a hangkártya illesztőprogramja megfelelően telepítve és aktiválva van.

Problemă	Posibilă soluţie
LED-ul putere nu este aprins	• Apăsaţi butonul ⏻ pentru a verifica dacă monitorul este în modul ON (Pornit). • Verificaţi conectarea corectă a cablului de alimentare la monitor şi la priza de curent.
LED-ul de putere luminează portocaliu şi nu există imagine pe ecran	• Verificaţi dacă monitorul şi calculatorul sunt în modul PORNIT. • Asiguraţi-vă de conectarea corectă a cablului de semnal la monitor şi la calculator. • Verificaţi cablul de semnal şi asiguraţi-vă că pinii nu sunt îndoiţi. • Conectaţi calculatorul cu un alt monitor disponibil pentru a verifica dacă funcţionează corect calculatorul.
Imaginea de pe ecran este prea decolorată sau prea întunecată	• Reglaţi setările de Contrast şi Strălucire prin intermediul OSD.
Imaginea de pe ecran nu este corect centrată sau dimensionată	• Apăsaţi butonul S/A timp de 2-3 secunde pentru reglarea automată a imaginii (numai pentru intrarea VGA). • Reglaţi setările poziţiei pe orizontală sau ale poziţiei pe verticală prin intermediul OSD (numai pentru intrarea VGA).
Imaginea de pe ecran este instabilă sau pe imagine apare un model val	• Asiguraţi-vă de conectarea corectă a cablului de semnal la monitor şi la calculator. • Deplasaţi dispozitivele electrice care pot produce interferenţă electrică.
Imaginea de pe ecran are defecte de culoare (albul nu pare alb)	• Verificaţi cablul de semnal şi asiguraţi-vă că pinii nu sunt îndoiţi. • Executaţi **Reiniţializare totală** prin intermediul OSD. • Reglaţi setările de culoare R/G/B sau selectaţi Temperatura Culorii prin intermediul OSD.
Imaginea de pe ecran este neclară sau în ceaţă (pentru modelele cu difuzor)	• Apăsaţi butonul S/A timp de 2-3 secunde pentru reglarea automată a imaginii (numai pentru intrarea VGA). • Reglaţi setările de Fază şi Ceas prin intermediul OSD (numai pentru intrarea VGA).
Fără sunet sau sunetul are volum scăzut (pentru modelele cu difuzor)	• Asiguraţi-vă de conectarea corectă a cablului audio la monitor şi la calculator. • Reglaţi setările de volum ale monitorului şi ale calculatorului. • Asiguraţi-vă că este corect instalat şi activat driverul cardului de sunet al calculatorului.

Problem	Moguće Rešenje
Svetleća dioda za napajanje nije UKLJUČENA	• Pritisnite taster ⏻ da bi proverili da li je monitor uključen. • Proverite da je kabl za struju ispravno povezan za monitor i utičnicu za struju.
Svetleća dioda za napajanje gori žutom bojom i na ekranu nema slike	• Proverite da su monitor i kompjuter uključeni. • Proverite da je signalni kabl ispravno povezan za monitor i kompjuter. • Proverite signalni kabl i uverite se da nijedna čioda nije savijena. • Povežite kompjuter za drugi monitor da bi proverili da li kompjuter ispravno radi.
Slika na ekranu je suvipe tamna ili suvipe svetla	• Podesite podešavanja za kontrast i osvetljenje preko OSD-ja (menija na ekranu).
Slika na ekranu nije centrirana ili nije odgovarajuće veličine	• Pritisnite taster S/A u trajanju od 2-3 sekunde da bi automatski podesili sliku (isključivo VGA ulaz). • Podesite H-Position (H-položaj) ili V-Position (V-položaj) preko OSD-ja (menija na ekranu) (isključivo VGA ulaz).
Slika na ekranu igra ili je prisutan sneg	• Proverite da je signalni kabl ispravno povezan za monitor i za kompjuter. • Pomerite električne uređaje koji mogu da dovedu do električnog ometanja.
Slika na ekranu pati od defektivnih boja (bela boja ne izgleda belo)	• Proverite signalni kabl i uverite se da nijedna čioda nije savijena. • Obavite **sva resetovanja** preko menija na ekranu. • Podesite R/G/B podešavanja boje (podešavanja crvene, zelene i plave boje) ili odaberite temperaturu boje preko OSD-ja (menija na ekranu).
Slika na ekranu je nejasna ili neizoštrena	• Pritisnite taster S/A u trajanju od 2-3 sekunde da bi automatski podesili sliku (isključivo VGA ulaz). • Podesite Phase i Clock preko OSD-ja (menija na ekranu) (isključivo VGA ulaz).
Nema zvuka ili je zvuk slab (za modele sa zvučnicima)	• Proverite da je Audio kabl ispravno povezan za monitor i za kompjuter • Obavite podešavanja tona i na monitoru i na kompjuteru. • Proverite da je drajver za zvučnu karticu ispravno instaliran i aktiviran.

Πρόβλημα	Πιθανή λύση
Η λυχνία (LED) λειτουργίας δεν ανάβει	• Πατήστε το κουμπί ⏻ για να ελέγξετε αν η οθόνη είναι αναμμένη. • Ελέγξτε αν το καλώδιο ρεύματος είναι συνδεδεμένο σωστά στην οθόνη και στην πρίζα παροχής ρεύματος.
Η λυχνία (LED) λειτουργίας είναι πορτοκαλί και δεν εμφανίζεται εικόνα στην οθόνη	• Ελέγξτε αν η οθόνη και ο υπολογιστής βρίσκονται στη λειτουργία ON. • Σιγουρευτείτε ότι το καλώδιο σήματος συνδέεται σωστά στην οθόνη και στον υπολογιστή. • Επιθεωρήστε το καλώδιο σήματος και σιγουρευτείτε ότι κανένας από τους ακροδέκτες δεν έχει λυγίσει. • Συνδέστε τον υπολογιστή με κάποια άλλη διαθέσιμη οθόνη για να ελέγξετε αν λειτουργεί σωστά ο υπολογιστής.
Η εικόνα στην οθόνη είναι πολύ ανοιχτόχρωμη ή σκοτεινή	• Προσαρμόστε τις ρυθμίσεις Αντίθεση και Φωτεινότητα μέσω της οθόνης OSD.
Η εικόνα στην οθόνη δεν είναι κεντραρισμένη ή δεν έχει το κατάλληλο μέγεθος	• Πατήστε το κουμπί S/A για 2-3 δευτερόλεπτα για αυτόματη ρύθμιση της εικόνας (μόνο σε είσοδο VGA). • Προσαρμόστε τις ρυθμίσεις Οριζόντιας Θέσης (H-Position) ή Κάθετης Θέσης (V-Position) μέσω της οθόνης OSD (μόνο σε είσοδο VGA).
Η εικόνα στην οθόνη αναπηδά ή εμφανίζεται ένα κύμα στην εικόνα	• Σιγουρευτείτε ότι το καλώδιο σήματος συνδέεται σωστά στην οθόνη και στον υπολογιστή. • Μετατοπίστε ηλεκτρικές συσκευές που μπορεί να προκαλούν ηλεκτρικές παρεμβολές.
Η εικόνα στην οθόνη παρουσιάζει χρωματικά ελαττώματα (το λευκό δεν δείχνει λευκό)	• Επιθεωρήστε το καλώδιο σήματος και σιγουρευτείτε ότι κανένας από τους ακροδέκτες δεν έχει λυγίσει. • Πραγματοποιήστε Επαναφορά όλων μέσω της OSD. • Προσαρμόστε τις ρυθμίσεις χρωμάτων R/G/B (Κόκκινο/Πράσινο/Μπλε) ή επιλέξτε τη Θερμοκρασία Χρώματος μέσω της οθόνης OSD.
Η εικόνα στην οθόνη είναι θολή ή θαμπή	• Πατήστε το κουμπί S/A για 2-3 δευτερόλεπτα για αυτόματη ρύθμιση της εικόνας (μόνο σε είσοδο VGA). • Προσαρμόστε τις ρυθμίσεις Φάση και Ρολόι μέσω της οθόνης OSD (μόνο σε είσοδο VGA).
Δεν υπάρχει ήχος ή ο ήχος είναι πολύ χαμηλός (για μοντέλα με ηχεία)	• Σιγουρευτείτε ότι το καλώδιο ήχου συνδέεται σωστά στην οθόνη και στον υπολογιστή. • Προσαρμόστε τις ρυθμίσεις έντασης τόσο στην οθόνη όσο και στον υπολογιστή. • Σιγουρευτείτε ότι το πρόγραμμα οδήγησης της κάρτας ήχου είναι σωστά εγκατεστημένο και ενεργοποιημένο.

Masalah	Kemungkinan Solusi
LED Daya Tidak Menyala	• Tekan tombol ⏻ untuk memastikan monitor dalam mode Hidup. • Pastikan konektor daya terpasang dengan benar ke soket monitor dan stopkontak.
LED daya menyala kuning dan tidak ada gambar pada layar	• Pastikan monitor dan komputer dalam mode Hidup. • Pastikan kabel sinyal tersambung dengan benar ke monitor dan komputer. • Periksa kabel sinyal dan pastikan tidak ada pin yang tertekuk. • Sambungkan komputer dengan monitor lain yang tersedia untuk memastikan komputer berfungsi dengan benar.
Gambar layar terlalu terang atau gelap	• Sesuaikan pengaturan Kontras dan Kecerahan melalui OSD.
Gambar layar tidak berada di tengah atau berukuran tepat	• Tekan tombol S/A selama 2-3 detik untuk menyesuaikan gambar secara otomatis (hanya untuk masukan VGA). • Sesuaikan pengaturan Posisi H atau Posisi V melalui OSD (hanya untuk masukan VGA).
Gambar layar bergerak naik turun atau terdapat pola gelombang pada gambar	• Pastikan kabel sinyal tersambung dengan benar ke monitor dan komputer. • Jauhkan perangkat listrik yang dapat mengakibatkan interferensi listrik.
Gambar layar mengalami kerusakan warna (warna putih tidak terlihat putih)	• Periksa kabel sinyal dan pastikan tidak ada pin yang tertekuk. • Lakukan **Semua Pengaturan Ulang** melalui OSD. • Sesuaikan pengaturan warna R/G/B atau pilih Suhu Warna melalui OSD.
Gambar layar buram atau tidak jelas	• Tekan tombol S/A selama 2-3 detik untuk menyesuaikan gambar secara otomatis (hanya pada masukan VGA). • Sesuaikan pengaturan Tahap dan Clock melalui OSD (hanya untuk masukan VGA).
Tidak ada suara atau suara rendah (untuk model yang dilengkapi pengeras suara)	• Pastikan kabel audio tersambung dengan benar ke monitor dan komputer. • Sesuaikan pengaturan volume monitor dan komputer. • Pastikan driver kartu suara komputer telah terpasang dengan benar dan diaktifkan.

Проблем	Вероятно разрешение
Индикаторът на захранването не свети	• Натиснете бутона ⏻ за включване и изключване и проверете дали мониторът е включен. • Проверете дали захранващият кабел е правилно свързан към монитора и контакта.
Индикаторът на захранването свети жълто, няма изображение	• Проверете дали мониторът и компютърът са включени. • Уверете се, че сигналният кабел е правилно свързан към монитора и компютъра. • Проверете сигналния кабел и се уверете, че щифтчетата не са огънати. • Свържете компютъра с друг монитор и проверете дали компютърът функционира нормално.
Изображението на екрана е прекалено светло или тъмно	• Настройте контраста и яркостта чрез екранното меню.
Изображението на екрана не е центрирано или не е с правилната големина	• Натиснете бутона S/A за 2-3 секунди, за да настроите изображението автоматично (само VGA вход). • Настройте изображението хоризонтално и вертикално чрез екранното меню (само VGA вход).
Изображението на екрана подскача или има вълни.	• Уверете се, че сигналният кабел е правилно свързан с монитора и компютъра. • Преместете електрически устройства, които могат да причинят интерференция.
Има проблем с цветовете (бялото не изглежда бяло)	• Проверете сигналния кабел и се уверете, че щифтчетата не са огънати. • Използвайте **пълен рестарт** от екранното меню. • Настройте цвета от R/G/B или изберете цветна температура от екранното меню.
Изображението на екрана е размазано или неясно	• Натиснете бутона S/A за 2-3 секунди, за да настроите изображението автоматично (само VGA вход). • Настройте Фаза и честота от екранното меню (само VGA вход).
Няма звук или звукът е прекалено нисък (за модели с високоговорители)	• Уверете се, че звуковият кабел е правилно свързан с монитора и компютъра. • Настройте звука както на монитора, така и на компютъра. • Уверете се, че драйверът на звуковата карта на компютъра е инсталиран и активиран.

Problém	Možné riešenie
LED indikátor napájania nesvieti	• Stlačte tlačidlo ⏻ a skontrolujte, či monitor je v režime zapnutia. • Skontrolujte, či je sieťový kábel správne pripojený k monitoru a k sieťovej zásuvke.
LED kontrolka napájania svieti na žlto a obrazovka je bez obrazu	• Skontrolujte, či je monitor a počítač v režime zapnutia. • Uistite sa, že signálny kábel je správne pripojený k monitoru a k počítaču. • Skontrolujte signálny kábel a uistite sa, že žiadny z kolíkov nie je ohnutý. • Pripojte počítač k inému dostupnému monitoru a skontrolujte, či počítač funguje správne.
Obraz na obrazovke je príliš svetlý alebo príliš tmavý	• Pomocou OSD prispôsobte nastavenia kontrastu a jasu.
Obraz na obrazovke nie je vycentrovaný alebo nie je správna jeho veľkosť	• Počas doby 2-3 sekúnd stlačte tlačidlo S/A, čím dôjde k automatickému nastaveniu obrazu (iba v prípade VGA vstupu). • Pomocou OSD (iba v prípade VGA vstupu) prispôsobte nastavenia pre horizontálnu a vertikálnu polohu.
Obraz skáče alebo sa na obraze vyskytuje vlnovitý vzor	• Uistite sa, že signálny kábel je správne pripojený k monitoru a k počítaču. • Elektrické zariadenia, ktoré môžu spôsobovať elektrickú interferenciu premiestnite.
Na obraze sa vyskytujú farebné chyby (biela nevyzerá ako biela)	• Skontrolujte signálny kábel a uistite sa, že žiadny z kolíkov nie je ohnutý. • Pomocou OSD vykonajte **Resetovanie všetkých nastavení**. • Pomocou OSD prispôsobte nastavenia farieb R/G/B alebo zvoľte teplotu farieb.
Obraz je rozmazaný alebo nejasný	• Počas doby 2-3 sekúnd stlačte tlačidlo S/A, čím dôjde k automatickému nastaveniu obrazu (iba v prípade VGA vstupu). • Pomocou OSD (iba v prípade VGA vstupu) prispôsobte nastavenia fázy a synchronizácie.
Žiadny zvuk alebo tichý zvuk (pre modely s reproduktormi)	• Uistite sa, že zvukový kábel je správne pripojený k monitoru a k počítaču. • Na monitore aj na počítači prispôsobte nastavenia hlasitosti. • Presvedčte sa, že ovládač zvukovej karty počítača bol správne nainštalovaný a zaktivovaný.

Probleem	Võimalik lahendus
Toite LED indikaator ei ole SEES	• Vajutage nuppu ⏻, kontrollimaks kas monitor on režiimis SEES. • Veenduge, et toitekaabel on monitoriga ja pistikupesaga korralikult ühendatud.
Toite LED indikaator helendab merevaigukollaselt ja ekraanil pole kujutist.	• Kontrollige, kas monitor ja arvuti on režiimis SEES. • Veenduge, et signaalikaabel on monitoriga ja arvutiga korralikult ühendatud. • Kontrollige signaalikaablit ja veenduge, et selle kontaktid ei ole muljutud. • Ühendage arvuti teise kättesaadava monitoriga, et teha kindlaks, kas arvuti töötab korralikult.
Ekraanikujutis on liiga hele või liiga tume	• Reguleerige kontrastsuse ja heleduse sätteid OSD menüüs.
Ekraanikujutis ei ole korralikult tsentreeritud	• Vajutage nuppu S/A – 2-3 sekundit, et kujutist automaatselt häälestada (ainult VGA sisendiga mudelitel). • Reguleerige sätet Horisontaalne asend või Vertikaalne asend OSD menüüs (ainult VGAsisend)
Ekraanikujutis hüpleb või sellel tekib laineline muster	• Veenduge, et signaalikaabel on korralikult monitoriga ja arvutiga ühendatud. • Eemaldage elektriseadmed, mis võivad tekitada häireid.
Ekraanikujutisel on värvidefektid (valge ei paista valgena)	• Kontrollige signaalikaablit ja veenduge, et selle kontaktid ei ole muljutud. • Käivitage lähtestamine OSD menüüst. • Reguleerige R/G/B värvisätteid või valige värvitemperatuur OSD menüüst.
Ekraanikujutis on hägune või udune	• Vajutage nuppu S/A – 2-3 sekundit, et kujutist automaatselt häälestada (ainult VGA sisend). • Reguleerige faasi ja taktsageduse sätteid OSD menüüs (ainult VGA sisend).
Heli puudub või helitugevus on madal (kõlaritega mudelid)	• Veenduge, et audiokaabel on korralikult monitoriga ja arvutiga ühendatud. • Reguleerige nii monitori kui ka arvuti helitugevuse sätteid. • Veenduge, et arvuti helikaardi draiver on õigesti installitud ja aktiveeritud.

Nesklandumas	Galimas sprendimas
Maitinimo LED nedega	• Paspauskite mygtuką ⏻ ir patikrinkite, ar monitorius yra įjungtas. • Patikrinkite, ar maitinimo laidas tinkamai prijungtas prie monitoriaus ir maitinimo lizdo.
Maitinimo lemputė LED dega gintaro spalvos šviesa, o ekrane nėra vaizdo	• Patikrinkite, ar kompiuteris ir monitorius yra įjungti. • Įsitikinkite, ar signalo kabelis tinkamai prijungtas prie monitoriaus ir kompiuterio. • Ištirkite signalo kabelį ir įsitikinkite, ar nė vienas jungties kontaktas nesulinkęs. • Kompiuterį prijunkite prie kito monitoriaus, kad patikrintumėte, ar kompiuteris veikia tinkamai.
Vaizdas ekrane per šviesus arba per tamsus	• OSD funkcijose pareguliuokite kontrastą ir ryškumą.
Vaizdas ekrane nėra centre arba netinkamo dydžio	• Paspauskite mygtuką S/A 2-3 sekundes, kad automatiškai sureguliuotumėte vaizdą (tik VGA įvestis). • OSD funkcijose pareguliuokite H arba V padėčių nuostatas (tik VGA įvestis).
Vaizdas ekrane šokinėja arba jame matomos bangos	• Įsitikinkite, ar signalo kabelis tinkamai prijungtas prie monitoriaus ir kompiuterio. • Patraukite elektros prietaisus, galinčius kelti trikdžius.
Vaizdas ekrane su spalvos trūkumais (balta neatrodo balta)	• Ištirkite signalo kabelį ir įsitikinkite, ar nė vienas jungties kontaktas nesulinkęs. • OSD funkcijose paspauskite „viską nustatyti iš naujo". • OSD funkcijose pareguliuokite R / G / B spalvų nuostatas arba pasirinkite „spalvos temperatūrą".
Vaizdas ekrane yra miglotas ar neryškus	• Paspauskite mygtuką S/A 2-3 sekundes, kad automatiškai sureguliuotumėte vaizdą (tik VGA įvestis). • OSD funkcijose pareguliuokite „fazės" ir „taktų" nuostatas (tik VGA įvestis).
Nėra garso arba jis labai silpnas (modeliai su garsiakalbiais)	• Įsitikinkite, ar garso kabelis tinkamai prijungtas prie monitoriaus ir kompiuterio. • Pareguliuokite kompiuterio, ir monitoriaus garso nuostatas. • Patikrinkite, ar kompiuterio garso plokštės tvarkyklė tinkamai įdiegta ir įjungta.

Problēma	Iespējamais risinājums
Nedeg ieslēgšanas LED	• Nospiediet ⏻ pogu, lai pārbaudītu, vai monitors ir ieslēgtā režīmā. • Pārbaudiet, vai elektropadeves vads ir pareizi pievienots monitoram un elektropadeves kontaktrozetei.
Ieslēgšanas LED deg dzintara krāsā, un nav ekrāna attēla	• Pārbaudiet, vai monitors un dators ir ieslēgtā režīmā. • Pārliecinieties, ka signāla kabelis ir atbilstoši pievienots monitoram un datoram. • Pārbaudiet signāla kabeli un pārliecinieties, ka tā adatas nav saliektas. • Pievienojiet datoru citam pieejamam monitoram, lai pārbaudītu, vai dators darbojas atbilstoši.
Ekrāna attēls ir pārāk spilgts vai pārāk tumšs	• Izmantojot OSD, pielāgojiet Kontrasta and Spilgtuma iestatījumus.
Ekrāna attēls nav nocentrēts vai tam ir neadekvāti izmēri	• Nospiediet S/A pogu uz – 2-3 sekundēm, lai automātiski pielāgotu attēlu (tikai VGA ievads). • Izmantojot OSD, pielāgojiet H-pozīcijas vai V-pozīcijas iestatījumus (tikai VGA ievads).
Ekrāna attēls lēkā, vai attēls ir ar viļņveida strīpām	• Pārliecinieties, ka signāla kabelis ir atbilstoši pievienots monitoram un datoram. • Pārvietojiet uz citu vietu elektroierīces, kas var radīt elektrisko traucējumus.
Ekrāna attēlam krāsu defekti (baltā krāsa nav īsti balta)	• Pārbaudiet signāla kabeli un pārliecinieties, ka neviena no adatām nav saliekta. • Izmantojot OSD, veiciet Atiestatīt visu. • Pielāgojiet R/G/B color (R/G/B krāsu) iestatījumus vai atlasiet krāsu temperatūru, izmantojot OSD.
Ekrāna attēls ir neskaidrs un izplūdis	• Nospiediet S/A pogu uz – 2-3 sekundēm, lai automātiski pielāgotu attēlu (tikai VGA ievads). • Izmantojot OSD, pielāgojiet Fāzes un Pulksteņa iestatījumus (tikai VGA ievads).
Nav skaņas, vai skaņa ir klusa (modeļiem ar skaļruņiem)	• Nodrošiniet, ka audio kabelis ir atbilstoši pievienots monitoram un datoram. • Pielāgojiet skaņas iestatījumus gan monitoram, gan datoram. • Nodrošiniet, ka datora skaņas kartes draiveris ir atbilstoši instalēts un aktivizēts.

SUPPORTED TIMING LIST

LISTE DE SYNCHRONISATION SUPPORTÉE / UNTERSTÜTZTE TIMINGS / ELENCO TEMPORIZZAZIONI SUPPORTATE / LISTA DE FRECUENCIAS ADMITIDAS / СПИСОК ПОДДЕРЖИВАЕМЫХ ПАРАМЕТРОВ / ONDERSTEUNDE TIMING / 支援的定時清單 / 支持的时序列表 / 対応するタイミング一覧 / 지원되는 시간 목록 / LISTA DE MODOS SUPORTADOS / DESTEKLENEN ZAMANLAMA LİSTESİ / قائمة التوقيت المدعم / รายการไทม์มิ่งที่สนับสนุน / UNDERSTØTTET TIMINGLISTE / TUETTUJEN AJOITUSTILOJEN LUETTELO / OPPLØSNINGER SOM STØTTES / LISTA ÖVER STÖDD TIMING / LISTA OBSŁUGIWANEGO TAKTOWANIA / SEZNAM PODPOROVANÝCH FREKVENCÍ / TÁMOGATOTT IDŐZÍTÉSEK LISTÁJA / LISTĂ SINCRONIZARE ACCEPTATĂ / PODRŽANA TAJMING LISTA / ΚΑΤΑΛΟΓΟΣ ΧΡΟΝΟΜΕΤΡΗΣΗΣ ΠΟΥ ΥΠΟΣΤΗΡΙΖΟΝΤΑΙ / DAFTAR TIMING YANG DIDUKUNG / СПИСЪК С ПОДДЪРЖАНИ ТАЙМИНГИ / ZOZNAM PODPOROVANÝCH SYNCHRONIZÁCIÍ / TOETATUD AJASTUSTE LOEND / PALAIKOMŲ SINCHRONIZAVIMO REŽIMŲ SĄRAŠAS / ATBALSTĪTĀ LAIKA KOORDINĀCIJA

(1) Resolution (2) Refresh Rate (3) Horizontal Frequency
* Modes not listed in the table may not be supported. For optimal resolution, we recommend that you choose a mode listed in the table above.

(1) **Résolution** (2) **Taux de rafraîchissement** (3) **Fréquence horizontale**
*** Les modes non listés dans ce tableau peuvent ne pas être supportés. Pour une résolution optimale, il est recommandé de sélectionner un mode listé dans le tableau.**

(1) **Auflösung** (2) **Auffrischrate** (3) **Horizontale Frequenz**
*** Nicht in der Tabelle aufgeführte Modi werden wahrscheinlich nicht unterstützt. Für optimale Auflösung wird empfohlen, einen Modus aus der obigen Tabelle auszuwählen.**

(1) **Risoluzione** (2) **Frequenza Aggiornamento** (3) **Frequenza Orizzontale**
*** Le Modalità non elencate nella tabella non sono supportate. Per una risoluzione otti male, si consiglia di scegliere una delle modalità elencate nella tabella.**

(1) **Resolución** (2) **Tasa de actualización** (3) **Frecuencia Horizontal**
*** Modos no listados en esta tabla podrían no ser soportados. Para una resolución óptima, recomendamos seleccionar uno de los modos listados en esta tabla.**

(1) **Разрешение** (2) **Верт. развертка** (3) **Гориз. развертка**
*** Режимы не указанные в таблице могут не поддерживаться. Для оптимального разрешения мы рекомендуем выбрать режим из вышеуказанной таблицы.**

(1) **Resolutie** (2) **Vernieuwingsfrequentie** (3) **Horizontale Frequentie**
*** Modi die niet in de tabel worden weergegeven, worden mogelijk niet ondersteund. Voor een optimale resolutie raden wij u aan een modus te selecteren die in de bovenstaande tabel is weergegeven.**

(1) 解析度 (2) 更新率 (3) 水平頻率
為了達到最佳的顯示效果，建議您使用上方列表中的顯示模式，未列出的模式有可能並不支援。

(1)分辨率 (2)刷新率 (3)水平频率
为了达到最佳的显示效果，推荐您使用上方列表中的显示模式，未列出的模式有可能并不支持。

(1) **解像度** (2) **リフレッシュレート** (3) **水平周波数**
*** 上の表に記載されていないモードはサポートされていない場合があります。最適な解像度を得るためにも、上の表に記載されているモードを選択することをお勧めします。**

(1)해상도 (2)화면 재생 빈도 (3)수평 주파수
*** 표에 나타나지 않은 모드는 지원되지 않을 수 있습니다. 최적화된 해상도를 위해 위 표에 나타나 있는 모드를 사용하시기를 권장합니다.**

(1)**Resolução** (2) **Taxa de actualização** (3) **Frequência horizontal**
*** Os modos não listados nesta tabela podem não ser suportados. Para uma resolução óptima recomendamos-lhe que escolha um dos modos listados na tabela cima.**

(1) **Çözünürlük** (2) **Yenileme Hızı** (3) **Yatay Frekans**
*** Tabloda listelenmeyen modlar desteklenmeyebilir. Optimal çözünürlük için, yukarıdaki tabloda listelenen bir modu seçmenizi tavsiye etmekteyiz.**

(1) الدقة (2) معدل التحديث (3) **التردد الأفقي**
*** الأوضاع غير المذكورة هنا قد تكون غير معتمدة. للحصول على الدقة المثلى، يوصى باختيار وضع من الأوضاع المذكورة في الجدول الموجود أعلاه.**

(1) **ความละเอียด** (2) **อัตรารีเฟรช** (3) **ความถี่แนวนอน**
*** จอภาพอาจไม่รองรับการทำงานของโหมดที่ไม่ได้แสดงในตาราง เพื่อความละเอียดที่เหมาะสมที่สุด เราแนะนำให้คุณเลือกโหมดที่แสดงในตารางด้านบน**

(1) **Opløsning** (2) **Billedgenskabelsesfrekvens** (3) **Vandret frekvens**
*** Tilstande, som ikke er anført i tabellen, understøttes formentligt ikke. For at opnå optimal opløsning, foreslår vi, at en af de i tabellen anførte tilstande vælges.**

(1) **Resoluutio** (2) **Virkistystaajuus** (3) **Horisontaalinen taajuus**
*** Tiloja, joita ei ole luetteloitu tässä taulukossa, ei ehkä tueta. Optimaalisen resoluution varmistamiseksi suosittelemme, että valitsette jonkun tilan yllä olevasta taulukosta.**

(1) **Oppløsning** (2) **Oppdateringshastighet** (3) **Vannrett Frekvens**
*** Moduser som ikke står i tabellen over kan ikke støttes. For optimal oppløsning anbefaler vi at du velger en modus som står oppført i tabellen over.**

(1) **Upplösning** (2) **Uppdateringsfrekvens** (3) **Horisontell Frekvens**
*** Lägen som inte listas i tabellen kanske inte stöds. För optimal upplösning rekommenderar vi att du väljer ett läge som listas i tabellen ovan.**

(1) **Rozdzielczość** (2) **Częstotliwość odświeżania** (3) **Częstotliwość pozioma**
*** Tryby niewymienione w tabeli mogą być nieobsługiwane. Dla uzyskania optymalnej rozdzielczości, zaleca się wybranie trybu wymienionego w tabeli powyżej.**

(1)**Rozlišení** (2) **Obnovovací frekvence** (3)**Horizontální frekvence**
*** Režimy neuvedené v této tabulce pravděpodobně nejsou podporovány. Chcete-li dosáhnout optimálního rozlišení, doporučujeme zvolit některý z režimů uvedených v tabulce výše.**

(1) **Felbontás** (2) **Frissítési gyakoriság** (3) **Vízszintes frekvencia**
*** Előfordulhat, hogy a táblázatban nem szereplő üzemmódok nem támogatottak. Az optimális felbontás érdekében javasoljuk a fenti táblázatban felsorolt üzemmódok használatát.**

(1) **Rezoluţie** (2) **Frecvenţă de reîmprospătare** (3) **Frecvenţă Orizontală**
*** Este posibil ca modurile care nu sunt listate în tabel să nu fie suportate. Pentru rezoluţie optimă, vă recomandăm să alegeţi un mod listat în tabelul de mai sus.**

(1)**Rezolucija** (2) **Frekvencija osvežavanja** (3)**Horizontalna Frekvencija**
*** Režimi koji nisu navedeni u tabeli možda nisu podržani. Za optimalnu rezoluciju, preporučujemo da odaberete režim koji je naveden u tabeli iznad.**

(1)**Ανάλυση** (2) **Ρυθμός ανανέωσης** (3) **Οριζόντια Συχνότητα**
*** Καταστάσεις λειτουργίας που δεν εμφανίζονται στον πίνακα μπορεί να μην υποστηρίζονται. Για βέλτιστη ανάλυση, συνιστούμε να επιλέγετε μια από τις καταστάσεις λειτουργίας που εμφανίζονται στον παραπάνω πίνακα.**

(1) **Resolusi** (2) **Kecepatan Refresh** (3) **Frekuensi Horizontal**
*** Mode yang tidak tercantum dalam tabel mungkin tidak didukung. Untuk resolusi optimal, sebaiknya pilih mode yang tercantum dalam tabel di atas.**

(1) **Резолюция** (2) **Опресняване** (3) **Хоризонтална честота**
*** Режимите, които не са споменати в таблицата, вероятно не се поддържат. За оптимална резолюция Ви препоръчваме да изберете режим от таблицата по-горе.**

(1) **Rozlíšenie** (2) **Obnovovací kmitočet** (3) **Horizontálny kmitočet**
*** Režimy, ktoré nie sú uvedené v tejto tabuľke nemusia byť podporované. Pre optimálne rozlíšenie odporúčame zvoliť režim uvedený v hore uvedenej tabuľke.**

(1) **Eraldusvõime** (2) **Värskendussagedus** (3) **Horisontaalsagedus**
*** Võimalik, et ei toetata tooteid, mida ülaltoodud tabelis ei ole nimetatud. Optimaalse eraldusvõime tagamiseks on soovitatav valida režiim, mis on nimetatud ülaltoodud tabelis.**

(1) **Skiriamoji geba** (2) **Atnaujinimo dažnis** (3) **Horizontalusis dažnis**
*** Lentelėje nenurodyti režimai gali būti nepalaikomi. Kad skiriamoji geba būtų optimali, režimą rekomenduojame rinktis iš pirmiau pateiktos lentelės.**

(1) **Izšķirtspēja** (2) **Atsvaidzes intensitāte** (3) **Horizontālā frekvence**
*** Tabulā nenorādītie režīmi var nebūt atbalstīti. Optimālai izšķirtspējai mēs iesakām izvēlēties iepriekš norādītajā tabulā minēto režīmu.**

(1)	(2)	(3)
640 x 480	60 Hz	31.5 kHz
640 x 480	67 Hz	35 kHz
640 x 480	72 Hz	37.9 kHz
640 x 480	75 Hz	37.5 kHz
720 x 400	70 Hz	31.5 kHz
800 x 600	56 Hz	35.1 kHz
800 x 600	60 Hz	37.9 kHz
800 x 600	72 Hz	48.1kHz
800 x 600	75 Hz	46.9 kHz
832 x 624	75 Hz	49.7 kHz
1024 x 768	60 Hz	48.4 kHz
1024 x 768	70 Hz	56.5 kHz
1024 x 768	75 Hz	60 kHz
1152 x 864	75 Hz	67.5KHz
1280 x 720	60 Hz	44.7 kHz
1280 x 768	60 Hz	47.8 kHz
1280 x 800	60 Hz	49.6 kHz
1280 x 960	60 Hz	60.0 kHz
1280 x 1024	60 Hz	80 kHz
1280 x 1024	75 Hz	64.0 kHz
1360 x 768	60 Hz	47.7 kHz
1366 x 768	60 Hz	47.7 kHz
1440 x 900	60 Hz	55.9KHz
1600 x 1200	60 Hz	75.0 KHz
1680 x 1050	60 Hz	65.3 KHz
1920x1080	60 Hz	67.5 KHz

* 1280 x 768/60(VGA) may display with 1366x768/60.

CARE & CLEANING

SOIN & NETTOYAGE / REINIGUNG UND TRANSPORT / CURA E PULIZIA / LIMPIEZA Y MANTENIMIENTO / УХОД И ОЧИСТКА / ERZORGING EN ONDERHOUD / 保養與清潔 / 保养和清洁 / 手入れと清掃 / 관리 및 청소 / CUIDADOS E MANUTENÇÃO / BAKIM VE TEMİZLİK / العناية والتنظيف / การดูแล & การทำความสะอาด / VEDLIGEHOLDELSE OG RENGØRING / YLLÄPITO JA PUHDISTUS / VEDLIKEHOLD OG RENHOLD / VÅRD OCH RENGÖRING / DBANIE I CZYSZCZENIE / PÉČE A ÚDRŽBA / GONDOZÁS ÉS TISZTÍTÁS / ÎNTREŢINERE ŞI CURĂŢARE / BRIGA I ČIŠĆENJE / ΦΡΟΝΤΙΔΑ & ΚΑΘΑΡΙΣΜΟΣ / PERAWATAN & PEMBERSIHAN / ПОДДРЪЖКА И ПОЧИСТВАНЕ / STAROSTLIVOSŤ A ČISTENIE / HOOLDUS JA PUHASTAMINE / PRIEŽIŪRA IR VALYMAS / KOPŠANA UN TĪRĪŠAN

Before you lift or reposition your monitor, it is better to disconnect the cables and power cord. Follow the correct lifting techniques when positioning the monitor. When lifting or carrying the monitor, grasp the edges of the monitor. Do not lift the display by the stand or the cord. Cleaning. Turn your monitor off and unplug the power cord. Clean the monitor surface with a lint-free, non-abrasive cloth. Stubborn stains may be removed with a cloth dampened with mild cleaner. Avoid using a cleaner containing alcohol or acetone. Use a cleaner intended for use with the LCD. Never spray cleaner directly on the screen, as it may drip inside the monitor and cause an electric shock.

Avant de soulever ou de déplacer votre moniteur, il est préférable de débrancher les câbles et le cordon d'alimentation. Suivez les bonnes techniques de levage quand vous soulevez le moniteur. Quand vous soulevez ou transportez le moniteur, tenez les bords du moniteur. Ne soulevez pas le moniteur en tenant le support ou le cordon d'alimentation. Nettoyage. Éteignez votre moniteur et débranchez le cordon d'alimentation. Nettoyez la surface du moniteur à l'aide d'un chiffon sans peluche et non abrasif. Les tâches coriaces peuvent être éliminées à l'aide d'un chiffon humidifié d'un produit de nettoyage doux. Evitez d'utiliser un produit de nettoyage contenant de l'alcool ou de l'acétone. Utilisez un produit de nettoyage prévu pour les écrans LCD. N'aspergez jamais de nettoyant directement sur l'écran car il pourrait goutter dans le moniteur et entraîner un choc électrique.

Vor Anheben oder Versetzen des Monitors sollten das Netz- und die übrigen Kabel herausgezogen werden. Beachten Sie beim Versetzen des Monitors an eine andere Stelle die entsprechenden Hebeverfahren. Halten Sie den Monitor beim Heben und Tragen an den Kanten. Heben Sie das Gerät nicht am Standfuß oder am Kabel hoch. Reinigung. Schalten Sie den Monitor aus und ziehen Sie das Stromkabel heraus. Reinigen Sie die Monitoroberfläche mit einem fusselfreien, nicht scheuernden Tuch. Hartnäckige Flecken lassen sich mit einem milden Reiniger und einem Tuch entfernen. Alkohol- oder azetonhaltige Reiniger dürfen nicht verwendet werden. Verwenden Sie einen für LCDs empfohlenen Reiniger. Sprühen Sie den Reiniger nie direkt auf den Bildschirm; er könnte in das Geräteinnere geraten und einen Stromschlag auslösen.

Prima di sollevare o spostare il monitor, si consiglia di scollegare i cavi e l'alimentazione. Sollevare il monitor seguendo le tecniche di sollevamento appropriate. Afferrare saldamente i bordi del monitor per sollevarlo o trasportarlo. Non sollevare il monitor dal supporto o dal cavo. Pulizia. Spegnere il monitor e scollegare il cavo di alimentazione. Pulire la superficie del monitor con un panno non abrasivo privo di filaccia. Le macchie ostinate possono essere eliminate con un panno inumidito con un detergente delicato. Non usare detergenti contenenti alcol o acetone. Utilizzare detergenti appositi per LCD. Non spruzzare il detergente direttamente sullo schermo poiché potrebbe penetrare nel monitor e causare scosse elettriche.

Antes de levantar o reparar el monitor, debe desconectar los cables y el cable de alimentación. Siga las técnicas correctas para levantar el monitor cuando lo coloque. Cuando levante o transporte el monitor, agárrelo por los bordes. No levante la pantalla por la base ni el cable de alimentación. Limpieza. Apague el monitor y desenchufe el cable de alimentación. Limpie la superficie del monitor con un paño sin pelusas y no abrasivo. Las manchas resistentes se pueden eliminar con un paño humedecido con un producto de limpieza suave. No utilice productos de limpieza que contengan alcohol o acetona. Utilice productos de limpieza fabricados para pantallas LCD. Nunca rocíe productos de limpieza directamente en la pantalla, ya que pueden gotear dentro del monitor y causar descargas eléctricas.

Перед поднятием и перемещением монитора рекомендуется отключить кабели и шнур питания. При поднятии монитора следуйте рекомендациям. При поднятии или переноски удерживайте мониторы за края. Не поднимайте монитор за подставку или шнур. Очистка. Выключите монитор и отсоедините кабель питания. Очистите поверхность монитора мягкой, не царапающей тканью. Устойчивое загрязнение можно удалить тканью, смоченной в мягком очистителе. Не используйте очистители, содержащие спирт или ацетон. Используйте средства для очистки ЖК-экранов. Никогда не распыляйте очиститель непосредственно на экран, он может попасть внутрь и вызвать поражение электротоком.

Voordat u de monitor oppakt of verplaatst, is het goed de kabels en het netsnoer los te nemen. Ga op de juiste wijze te werk als u de monitor positioneert. Til u de monitor op of verplaatst u hem, pak hem dan bij de randen. Til de monitor niet op bij de standaard of het snoer. Schoonmaken. Zet de monitor uit en neem de stakker uit het stopcontact. Maak het scherm schoon met een niet-pluizende, niet schurende doek. Hardnekkige vlekken kunnen verwijderd worden met een doek en een mild schoonmaakmiddel. Gebruik geen schoonmaakmiddel met alcohol of aceton. Gebruik een schoonmaakmiddel dat geschikt is voor lcd. Spuit het schoonmaakmiddel niet direct op het scherm. Het zou in het inwendige van de monitor kunnen druipen en een elektrische storing kunnen veroorzaken.

抬起螢幕或改變螢幕位置之前，最好拔除纜線和電源線。放置螢幕時請按照正確的抬升技巧進行。抬起或移動螢幕時，請握住螢幕的邊緣。請勿以抓住支架或電線的方式抬起螢幕。清潔。關閉螢幕電源並拔除電源線。以不起毛球的軟布擦拭螢幕表面。若有不易清除的污漬，請以沾有溫和清潔劑的軟布擦拭。避免使用含酒精或丙酮的清潔劑。請使用 LCD 專用的清潔劑。切勿將清潔劑直接噴灑在螢幕上，以免清潔劑滲入螢幕內部並引發電擊。

在提起或重新放置显示器之前，最好先拔掉线缆和电源线。采用正确的提起方式放置显示器。提起或搬运显示器时，抓住显示器的边缘。不要通过底座或线缆提起显示器。清洁。关闭显示器电源并拔掉电源线。使用不含麻且非研磨性的布清洁显示器表面。将布在中性清洁剂中蘸湿后擦去顽固污渍。不要使用包含酒精或丙酮的清洁剂。使用液晶专用清洁剂。切勿直接将清洁剂喷洒在屏幕上，否则清洁剂可能会渗入显示器内并导致电击。

モニターを持ち上げたり、位置を変える際には、ケーブルと電源コードの接続を外します。モニターを設置する際には、正しい方法で持ち上げます。モニターを持ち上げたり、持ち運ぶ際には、モニターの端を持ちます。スタンドやコードを持ってディスプレイを持ち上げないでください。清掃。モニターをオフにして、電源コードの接続を外します。リントフリーの摩擦のない布を使ってモニターの表面を拭きます。頑固な汚れは中性洗剤を含ませた布で拭き取ります。アルコールやアセトンを含む洗剤は使用しないでください。LCD 用の洗剤をお使いください。スクリーンに直接スプレーを吹きかけないでください。モニターの内側に入って、感電することがあります。

모니터를 들어올리거나 다른 위치로 옮기기 전에 케이블과 전원 코드를 빼는 것이 좋습니다. 모니터를 어떤 위치에 놓을 때는 올바른 방법으로 들어올립니다.모니터를 들어올리거나 옮길 때 모니터의 가장자리를 잡습니다.디스플레이의 스탠드 또는 코드를 잡은 상태로 디스플레이를 들어올리지 마십시오.청소. 모니터를 끄고 전원 코드를 뺍니다.모니터 표면을 보풀 없는 비마멸성 천으로 닦습니다. 늘어붙은 얼룩은 연성 세정제에 적신 천으로 제거할 수 있습니다. 알코올 또는 아세톤이 함유된 세정제를 사용하지 마십시오. LCD용으로 사용되도록 지정된 세정제를 사용하십시오. 세정제를 화면에 직접 분사하지 마십시오. 모니터 내부로 흘러 들어 감전을 일으킬 수 있습니다.

Antes de levantar ou reposicionar o seu monitor, deverá desligar todos cabos, incluindo o cabo de alimentação. Siga as técnicas de elevação durante o posicionamento do monitor. Ao levantar ou transportar o monitor, agarre as extremidades do monitor. Não levante o monitor segurando-o pelo suporte ou pelo cabo. Limpeza. Desligue o monitor e retire o cabo de alimentação. Limpe a superfície do monitor com um pano macio sem cotão. As manchas persistentes podem ser removidas utilizando um pano húmido com um produto de limpeza não abrasivo. Evite utilizar produtos de limpeza que contenham álcool ou acetona. Utilize um produto de limpeza concebido para ser utilizado com o LCD. Nunca pulverize o produto de limpeza directamente para o ecrã, pois o mesmo poderá infiltrar-se no monitor e provocar choques eléctricos.

Monitörünüzü kaldırmadan veya yeniden yerleştirmeden önce, elektrik kablosunun ve diğer kabloların sökülmesi daha uygundur. Monitörü yerleştirirken doğru kaldırma tekniklerini uygulayın. Monitörü kaldırır veya taşırken, monitörün kenarlarını sıkı bir şekilde tutun. Ekranı ayak veya kablodan tutarak kaldırmayın. Temizlik. Monitörü kapatın ve elektrik kablosunu fişten çekin. Monitör yüzeyini tiftiksiz, aşındırıcı olmayan bir bezle silin. İnatçı lekeler hafif nemli bir bezle çıkarılabilir. Alkol veya aseton içeren bir temizlik maddesi kullanmaktan kaçının. LCD'lerde kullanılan bir temizlik maddesi kullanın. Monitörün içerisine damlayıp, bir elektrik çarpmasına neden olabileceği için kesinlikle temizlik maddesini ekranın üzerine püskürtmeyin.

قبل رفع الشاشة أو تغيير موضعها، يفضل القيام بفصل الكبلات وكبل التيار الكهربائي، مع الحرص على اتباع الأساليب الصحيحة لرفع الشاشة عند وضعها في مكانها. عند رفع الشاشة أو حملها، احرص على الإمساك بها جيداً من الأطراف. ولا تقم بحملها من الحامل أو الكبلات. التنظيف. أغلق الشاشة وافصل كبل التيار الكهربائي. ثم نظف سطح الشاشة مستخدماً قطعة قماش خالية من الوبر وغير كاشطة. يمكن إزالة البقع العنيدة باستخدام قطعة قماش مبللة بسائل تنظيف خفيف. تجنب استخدام المنظفات التي تحتوي على الكحول أو الأسيتون، ولا تستخدم سوى المنظفات المصنوعة خصيصاً لتنظيف شاشات LCD. تجنب رش المنظف على الشاشة مباشرة، فقد يتسرب إلى داخل الشاشة مما يؤدي إلى حدوث صدمة كهربائية.

ก่อนที่คุณจะยก หรือเปลี่ยนตำแหน่งจอภาพ ให้ถอดการเชื่อมต่อสายเคเบิลและสายไฟออก. ปฏิบัติตามเทคนิคการยกที่ถูกต้องเมื่อย้ายตำแหน่งจอภาพ. ในขณะที่ยกหรือถือจอภาพ ให้จับที่ขอบของจอภาพ. อย่ายกจอภาพโดยจับที่ขาตั้งหรือสายไฟ. การทำความสะอาด.ปิดจอภาพ และถอดปลั๊กสายไฟ. ทำความสะอาดจอภาพด้วยผ้าที่ไม่มีเส้นใย และไม่มีการขัดขีดข่วน. คุณอาจกำจัดคราบที่ฝังแน่นด้วยการใช้ผ้าชุบน้ำยาทำความสะอาดอย่างอ่อนชุบผ้าเปียกหมาดๆ. หลีกเลี่ยงการใช้น้ำยาทำความสะอาดที่ประกอบด้วยแอลกอฮอล์ หรืออะซีโตน. ใช้น้ำยาทำความสะอาดที่ออกแบบมาสำหรับใช้กับ LCD. อย่าพ่นน้ำยาทำความสะอาดบนหน้าจอโดยตรง เนื่องจากอาจทำให้น้ำยาหยดเข้าไปในจอภาพ และทำให้เกิดไฟฟ้าช็อต.

Inden skærmen løftes eller flyttes, bør kablerne og el-ledningen frakobles. Brug den rigtige løfteteknik, når skærmen positioneres. Tag fat i skærmens kanter, hvis den skal løftes eller bæres. Løft ikke skærmen i standeren eller i ledningen. Rengøring. Sluk for skærmen og tag el-ledningen ud af kontakten. Rengør overfladen med en fnugfri, ikke-slibende klud. Fastgroede pletter kan fjernes med en klud, der er let fugtet med et mildt rengøringsmiddel. Brug ikke rengøringsmidler, der indeholder alkohol eller acetone. Brug et rengøringsmiddel, der er beregnet til en LCD. Sprøjt aldrig rengøringsmiddel direkte på skærmen, da det kan trænge ind skærmen og give elektrisk stød.

Ennen kuin nostat tai asetat näyttösi uuteen paikkaan, on hyvä irrottaa kaapelit ja virtajohto. Noudata oikeita nostotekniikoita, kun siirrät näyttöä. Kun nostat tai kannat näyttöä, ota kiinni näytön reunoilta. Älä nosta näyttöä jalustasta tai johdosta. Puhdistaminen. Katkaise virta näytöstä ja irrota virtajohto pistorasiasta. Puhdista näytön pinta nukattomalla, hankaamattomalla kankaalla. Itsepäiset tahrat voi poistaa kankaalla, joka on kevyesti kostutettu laimealla puhdistusaineella. Vältä käyttämästä alkoholia tai asetonia sisältävää puhdistusainetta. Käytä LCD-näytöille tarkoitettua puhdistusainetta. Älä koskaan suihkuta puhdistusainesuihketta suoraan näyttöön, koska se voi valua näytön sisään ja aiheuttaa sähköiskun.

Slå av monitoren og ta ut kablene og strømledningen før du løfter eller flytter på monitoren. Bruk korrekt løfteteknikk når du plasserer monitoren. Fatt kantene til monitoren når du skal løfte eller flytte monitoren. Ikke løft monitoren ved å holde i underdelen eller i ledningen. Renhold. Slå av monitoren og ta ut kablene og strømledningen. Gjør monitoroverflaten ren med en lofri, myk klut som ikke skurer. Gjenstridige flekker kan fjernes med en klut fuktet med et mildt rengjøringsmiddel. Ikke bruk rengjøringsmidler som inneholder alkohol eller aceton. Bruk et rengjøringsmiddel beregnet til bruk for LCD-skjermer. Rengjøringsmidler må aldri sprayes direkte på skjermen, idet de kan renne inn i monitoren og forårsake elektrisk støt.

Det är bäst att dra ur nätsladden och koppla ifrån kablarna innan du lyfter eller flyttar på bildskärmen. Använd korrekt lyftteknik vid flyttning av bildskärmen. Håll i kanterna på bildskärmen vid lyft eller förflyttning. Lyft den inte i foten eller sladden. Rengöring. Stäng av projektorn och koppla från nätsladden. Rengör bildskärmen med en mjuk dammfri mjuk trasa. Envisa fläckar kan tas bort med en trasa lätt fuktad med milt rengöringsmedel. Undvik att använda rengöringsmedel som innehåller alkohol eller aceton. Använd rengöringsmedel avsett för användning med LCD:n. Spruta aldrig rengöringsmedel direkt på bildskärmen eftersom det kan läcka in i höljet och orsaka elektriska stötar.

Przed podnoszenie lub zmianą pozycji monitora zaleca się odłączenie kabli i przewodu zasilającego. Podczas ustawiania pozycji monitora należy prawidłowo wykonać podnoszenie. Podczas podnoszenia lub przenoszenia monitora należy przytrzymać krawędzie monitora. Nie należy podnosić wyświetlacza za podstawę lub za przewód. Czyszczenie. Wyłącz monitor i odłącz przewód zasilający. Powierzchnię monitora należy czyścić pozbawioną włókien szmatką, bez właściwości ściernych. Trwałe plamy należy usuwać szmatką zwilżoną w łagodnym środku czyszczącym. Należy unikać używania środka czyszczącego zawierającego alkohol lub aceton. Należy używać środka czyszczącego przeznaczonego do wyświetlaczy LCD. Nigdy nie należy spryskiwać środkiem czyszczącym bezpośrednio ekranu, ponieważ może to spowodować dostanie się płynu do wnętrza monitora i spowodować porażenie prądem elektrycznym.

Před zvedáním nebo přemísťováním monitoru je lepší odpojit kabely a napájecí kabel. Při přemísťování monitoru dodržujte správný postup zvedání. Při zvedání nebo přenášení uchopte monitor za okraje. Nezvedejte monitor za podstavec nebo za kabel. Čištění. Vypněte monitor a odpojte napájecí kabel z elektrické zásuvky. Povrch monitoru čistěte netřepivým a neabrazivním hadříkem. Ulpělé nečistoty očistěte hadříkem navlhčeným v roztoku jemného čisticího prostředku. Nepoužívejte čistič s obsahem alkoholu nebo acetonu. Používejte čistič určený pro monitory LCD. Zásadně nenanášejte čistič přímo na obrazovku, protože by mohl vniknout do monitoru a způsobit úraz elektrickým proudem.

A monitor emelése vagy áthelyezése előtt tanácsos leválasztani a jelkábeleket és a tápkábelt. Alkalmazza a megfelelő emelési technikát a monitor elhelyezésénél. A monitor emelése vagy hordozása alkalmával mindig a szélénél fogja meg. Ne emelje meg a kijelzőt a talpánál vagy a tápkábelénél fogva. Tisztítás. Kapcsolja ki a monitort és húzza ki a hálózati tápkábelt. A monitort nem szöszölő, puha kendővel tisztítsa. A nehezen eltávolítható szennyeződésekhez híg szappanoldattal enyhén megnedvesített kendőt használjon. Kerülje az alkoholt vagy acetont tartalmazó tisztítószerek használatát. Az LCD tisztításához való tisztítószert használjon. Soha ne permetezze a tisztítószert közvetlenül a képernyőpanelre, mert a monitor belsejébe csöpöghet és áramütést okozhat.

Înainte de a ridica sau repoziţiona monitorul, este mai bine să decuplaţi cablurile şi cordonul de alimentare.Când poziţionaţi monitorul, respectaţi tehnicile de ridicare adecvate.Când ridicaţi sau transportaţi monitorul, prindeţi-l de margini.Nu ridicaţi ecranul ţinându-l de suport sau de cordonul de alimentare.CurăţareOpriţi monitorul şi deconectaţi cordonul de alimentare.Curăţaţi suprafaţa monitorului cu o lavetă non-abrazivă, fără scame.Petele rebele pot fi îndepărtate cu o lavetă înmuiată într-o soluţie slabă de curăţare.Evitaţi utilizarea unei soluţii de curăţare cu alcool sau acetonă.Utilizaţi o soluţie de curăţare destinată utilizării la monitoarele LCD.Nu pulverizaţi soluţia de curăţare direct pe ecran, deoarece poate curge în interiorul monitorului şi poate provoca electrocutarea.

Pre nego što podignete ili premestite monitor, bolje je isključiti kablove i električni kabl. Sledite uputstva za pravilno podizanje monitora prilikom smeštanja. Kada podižete ili nosite monitor, uhvatite ivice monitora. Ne podižite ekran hvatajući stalak ili kabl. Čišćenje. Isključite monitor i električni kabl. Očistite površinu monitora tkaninom koja ne sadrži vunu i abraziv. Čvrste mrlje se mogu otkloniti tkaninom umočenom u blago sredstvo za čišćenje. Izbegavajte sredstva za čišćenje koja sadrže alkohol ili aceton. Koristite sredstvo namenjeno za čišćenje LCD-a. Nikada ne prskajte direktno na ekran, jer može dospeti unutar monitora i prouzrokovati strujni udar.

Πριν σηκώσετε ή επανατοποθετήσετε την οθόνη σας, είναι καλύτερο να αποσυνδέσετε τα καλώδια και το καλώδιο τροφοδοσίας. Ακολουθήστε τις σωστές τεχνικές ανύψωσης όταν τοποθετείτε την οθόνη. Όταν σηκώνετε ή μεταφέρετε την οθόνη, κρατήστε τις άκρες της οθόνης. Μην σηκώνετε την οθόνη από τη βάση ή το καλώδιο. Καθαρισμός. Σβήστε την οθόνη σας και βγάλτε το καλώδιο τροφοδοσίας από την πρίζα. Καθαρίστε την επιφάνεια της οθόνης με ένα πανί χωρίς χνούδι που δεν είναι τραχύ. Οι επίμονοι λεκέδες μπορούν να απομακρυνθούν με ένα πανί εμβαπτισμένο σε χλιαρό καθαριστικό. Αποφύγετε να χρησιμοποιείτε ένα καθαριστικό που περιέχει αλκοόλη ή ακετόνη. Χρησιμοποιήστε ένα καθαριστικό που προορίζεται για χρήση με την LCD. Ποτέ μην ψεκάζετε το καθαριστικό απευθείας στην οθόνη, καθώς μπορεί να στάξει στο εσωτερικό της οθόνης και να προκληθεί ηλεκτροπληξία.

Sebelum mengangkat atau mengubah posisi monitor, sebaiknya lepaskan kabel dan kabel daya. Ikuti teknik pengangkatan yang benar saat menentukan posisi monitor. Saat mengangkat atau membawa monitor, pegang bagian tepinya. Jangan angkat monitor dengan memegang dudukan atau kabel. Pembersihan. Matikan monitor, lalu lepaskan kabel daya. Bersihkan permukaan monitor dengan kain bebas serat dan lembut. Noda yang sulit dibersihkan dapat dihilangkan dengan kain lembab dan cairan pembersih yang lembut. Jangan gunakan cairan pembersih yang mengandung alkohol atau aseton. Gunakan cairan pembersih yang ditujukan untuk penggunaan dengan LCD. Jangan semprotkan cairan pembersih secara langsung ke layar karena dapat menetes ke monitor dan mengakibatkan sengatan listrik.

Преди да повдигнете или преместите монитора, откачете кабелите и захранващия кабел. Когато позиционирате монитора, следвайте инструкциите за повдигане. Когато повдигате или носите монитора, дръжте го за крайните ръбове.Не повдигайте монитора като държите основата или кабела. Почистване.Изключете монитора и извадете захранващия кабел. Почистете повърхността на монитора с кърпа, която не е мъхеста или абразивна. Упорити петна могат да бъдат премахнати с кърпа, напоена с мек почистващ препарат. Избягвайте използването на почистващ препарат, който съдържа алкохол или ацетон. Използвайте препарат предназначен за почистване на LCD. Никога не пръскайте екрана директно, защото течността може да проникне в монитора и да предизвика токов удар.

Pred zdvíhaním alebo premiestňovaním monitora je lepšie, ak odpojíte káble a sieťový kábel. Pri umiestňovaní monitora používajte správne techniky dvíhania. Pri dvíhaní alebo prenášaní monitora uchopte monitor za jeho okraje. Monitor nezdvíhajte držiac ho za stojan alebo kábel. Čistenie. Monitor vypnite a odpojte sieťový kábel. Povrch monitora vyčistite tkaninou nepúšťajúcou vlákna, ktorá nemá abrazívne účinky. Odolné škvrny môžete odstrániť pomocou tkaniny navlhčenej v strednom silnom čistiacom prostriedku. Vyhnite sa používaniu čistiaceho prostriedku, ktorý obsahuje alkohol alebo acetón. Používajte čistiaci prostriedok určený na čistenie LCD. Čistiaci prostriedok nikdy nestriekajte priamo na obrazovku, pretože to môže dostať do vnútra monitora a spôsobiť zasiahnutie elektrickým prúdom.

Enne monitori tõstmist või ümberpaigutamist tuleks kaablid ja toitejuhe seadme küljest lahti ühendada. Monitori teisaldamisel kasutage õiget tõstetehnikat. Monitori tõstmisel või kandmisel haarake kinni selle servadest. Ärge kasutage tõstmiseks statiivi ega juhtmeid. Puhastamine. Lülitage monitor välja ja ühendage toitejuhe lahti. Puhastage monitori pinda mitte-abrasiivse ebemevaba lapiga. Rasked plekid saab eemaldada lahjas pesuvahendis niisutatud lapiga. Vältige alkoholi või atsetooni sisaldavate puhastusainete kasutamist. Kasutage puhastusaineid, mis on ette nähtud LCD monitoridel kasutamiseks. Ärge mitte kunagi pihustage puhastusainet otse ekraanile, kuna vedelik võib nõrguda monitori sisemusse ja põhjustada elektrilöögi.

Prieš pakeliant monitorių arba keičiant jo padėtį, geriau atjungti kabelius ir maitinimo laidą. Keisdami monitoriaus padėtį, pakelkite jį atlikdami teisingus veiksmus. Keldami arba nešdami monitorių, suimkite jį už kraštų. Prietaiso nekelkite paėmę už stovo ar laido. Valymas. Monitorių išjunkite ir atjunkite maitinimo laidą. Monitoriaus paviršių valykite nepūkuotu, nebraižančiu audiniu. Sunkiai nuvalomas dėmes galima pašalinti šveliniu valikliu suvilgytu audiniu. Nenaudokite valiklių, kurių sudėtyje yra alkoholio arba acetono. Naudokite valiklį, skirtą LCD ekranams valyti. Valiklio niekada nepurkškite tiesiai ant ekrano, nes jis gali patekti į monitoriaus vidų ir sukelti elektros smūgį.

Pirms paceļat vai pārvietojat monitoru, labāk ir to izslēgt no strāvas un atvienot no kabeļiem. Pārvietojot monitoru, ievērojiet pareizas pacelšanas paņēmienus. Paceļot vai pārnēsājot monitoru, turiet to aiz malām. Neceliet monitoru aiz statīva vai aiz vada. Tīrīšana. Izslēdziet monitoru un atvienojiet strāvas vadu. Tīriet monitoru virsmu ar mīkstu lupatiņu, bez jēlkokvilnas piedevām. Noturīgus traipus var notīrīt ar auduma lupatiņu, kas samitrināta saudzīgā tīrāmajā līdzeklī. Neizmantojiet tīrīšanas līdzekļus, kas satur alkoholu vai acetonu. Izmantojiet tīrīšanas līdzekli, kas paredzēts LCD tīrīšanai. Neizsmidziniet tīrīšanas līdzekli tieši uz ekrāna, jo tas var iekļūt monitora iekšpusē un radīt strāvas triecienu.