# PW191 LCD Монитор

# *Руководство пользователя*

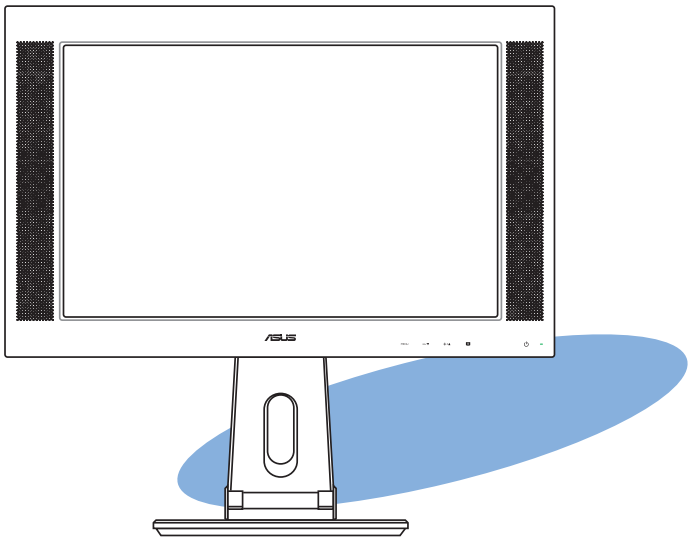

R2322

Первая редакция V1
Январь 2006

Copyright © 2006 ASUSTeK COMPUTER INC. Все права защищены.

Никакая часть этого руководства, включая изделия и программное обеспечение, описанные в нем, не может быть дублирована, передана, преобразована, сохранена в системе поиска или переведена на другой язык в любой форме или любыми средствами, кроме документации, хранящейся покупателем с целью резервирования, без специального письменного разрешения ASUSTeK COMPUTER INC. (ASUS).

Гарантия не будет иметь силы, если: (1)изделие отремонтировано, модифицировано или изменено без письменного разрешения ASUS; или (2)серийный номер изделия неразборчив либо отсутствует.

ASUS предоставляет данное руководство "как есть" без гарантии любого типа, явно выраженной или подразумеваемой, включая неявные гарантии или условия получения коммерческой выгоды или пригодности для конкретной цели, но не ограничиваясь этими гарантиями и условиями. Ни при каких обстоятельствах компания ASUS, ее директора, должностные лица, служащие или агенты не несут ответственности за любые косвенные, специальные, случайные или являющиеся следствием чего-либо убытки (включая убытки из-за потери прибыли, потери бизнеса, потери данных, приостановки бизнеса и т.п), даже если ASUS сообщила о возможности таких убытков, возникающих из-за любой недоработки или ошибки в данном руководстве или продукте.

Технические характеристики и сведения, содержащиеся в данном руководстве, представлены только для информативного использования, и могут быть изменены в любое время без уведомления, и не должны быть истолкованы как обязательства ASUS. ASUS не берет на себя никакой ответственности или обязательств за любые ошибки или неточности в данном руководстве, включая изделия или программное обеспечение, описанные в нем.

Продукты и названия корпораций, имеющиеся в этом руководстве могут быть зарегистрированными торговыми марками или авторскими правами соответствующих компаний, и используются только для идентификации или объяснения без намерений что-либо нарушить.

# Содержание

Замечания ..... iv
Техника безопасности ..... v
Забота и чистка ..... vi
Комплект поставки ..... viii

**Глава 1: Введение**

1.1 Добро пожаловать! ..... 1-2
1.2 Возможности ..... 1-2
1.3 Изучение монитора ..... 1-3

**Глава 2: Установка**

2.1 Разворачивание монитора ..... 2-2
2.2 Подключение кабелей ..... 2-2
2.3 Включение монитора ..... 2-3
2.4 Регулировка монитора ..... 2-4
2.5 Снятие основания для крепления на стену (VESA wall mount) ..... 2-5

**Глава 3: Общая инструкция**

3.1 Экранное меню (OSD) ..... 3-2
3.1.1 Изменение настроек ..... 3-2
3.1.2 Введение в функции экранного меню ..... 3-2
3.2 Программное обеспечение Pivot® Pro ..... 3-5
3.3 Устранение неисправностей (FAQ) ..... 3-6
3.4 Спецификация PW191 ..... 3-7
3.5 Поддерживаемые режимы работы ..... 3-9

# Замечания

## Удостоверение Федеральной комиссии по средствам связи

Данное устройство соответствует части 15 Правил FCC. Его использование возможно при следующих двух условиях:

- Данное устройство не вызывает вредоносных воздействий.
- Данное устройство принимает любое внешнее воздействие, включая воздействия, вызывающие нежелательные результаты.

Данное оборудование было протестировано и сочтено соответствующим ограничениям по цифровым устройствам класса B в соответствии с частью 15 Правил FCC. Эти ограничения рассчитаны на обеспечение защиты в разумных пределах от вредоносных воздействий при установке в жилом помещении. Данное оборудование создает, использует и может излучать энергию в радиодиапазоне, которая, при установке или использовании данного оборудования не в соответствии с инструкциями производителя, может создавать помехи в радиосвязи. Тем не менее, невозможно гарантировать отсутствие помех в каждом конкретном случае. В случае, если данное оборудование действительно вызывает помехи в радио или телевизионном приеме, что можно проверить, включив и выключив данное оборудование, пользователю рекомендуется попытаться удалить помехи следующими средствами:

- Переориентировать или переместить принимающую антенну.
- Увеличить расстояние между данным прибором и приемником.
- Подключить данное оборудование к розетке другой электроцепи, нежели та, к которой подключен приемник.
- Проконсультироваться с продавцом или квалифицированным радио/ТВ техником.

**Как партнер Energy Star® Partner, наша компания решила что этот продукт будет соответствовать энергетическим требованиям Energy Star®.**

## Удостоверение Департамента по средствам связи Канады

Данное цифровое устройство не превышает ограничения класса B по выделению радиошума от цифровых устройств, установленных в правилах по радиопомехам департамента по средствам связи Канады.

**Данное цифровое устройство класса B соответствует стандарту ICES-003.**

## Техника безопасности

- Перед установкой монитора, тщательно прочитайте всю документацию, поставляемую в комплекте.
- Для предотвращения возгорания или короткого замыкания, оберегайте монитор от дождя и сырости.
- Никогда не открывайте корпус монитора. Высокое напряжение внутри монитора может нанести вам серьезные повреждения.
- Если источник питания неисправен, не пытайтесь отремонтировать его самостоятельно. Обратитесь в сервис или к вашему продавцу.
- Перед использованием продукта, убедитесь, что все кабели правильно подключены и питающий кабель не поврежден. Если вы обнаружили любое повреждение немедленно обратитесь к вашему продавцу.
- Щели и отверстия сзади и вверху корпуса предназначены для вентиляции. Не блокируйте их. Никогда не помещайте продукт рядом с радиаторами отопления, если не обеспечена соответствующая вентиляция.
- Монитор следует подключать только к источнику питания, указанному на этикетке. Если вы не уверены в типе электропитания в вашем доме, проконсультируйтесь с местной энергетической компанией
- Монитор имеет трехштырьковую вилку с третьим (заземляющим) контактом. Для подключения используйте только заземленные розетки для обеспечения заземления прибора.
- Не перегружайте розетки питания и удлиннители. Перегрузка может привести к возгоранию или удару током.
- Избегайте пыли влажностьи и крайних темпрератур. Не помещайте монитор туда, где он может намокнуть. Устанавливайте монитор на устойчивую поверхность.
- Отключайте монитор во время грозы или если он не используется долгий период времени. Это защитит монитор от повреждений из-за скачков напряжения.
- Никогда не помещайте объекты и не проливайте жидкости в отверстия монитора.
- Для гарантии нормальной работы используйте монитор только с компьютерами, соответствующими требованиям UL, имеющими соответствующую маркировку.
- Если вы встретили технические проблемы, обратитесь в сервис или к вашему продавцу.

## Забота и чистка

- Перед перемещением или установкой монитора лучше отключить кабели и шнур питания. Следуйте правильным методикам при позиционировании монитора. Снимая или неся монитор, держите его за края. Не поднимайте его за основание или шнур.
- Очистка. Выключите монитор и отключите питание. Чистите поверхность монитора мягкой тканью. Большие пятна могут быть удалены с помощью ткани, смоченной мягким очистителем.
- Избегайте использования очистителя, содержащего алкоголь или ацетон. Используйте очиститель предназначенный для очистки LCD. Никогда не распыляйте очиститель прямо на экран, так как он может попасть внутрь монитора и вызвать удар током.

### Следущие симптомы являются нормальными для монитора:

- Экран может мерцать во время инициации из-за природы флюоресцентного света. Выключите и включите монитор снова, чтобы убедиться, что мерцание исчезло.
- Вы можете обнаружить неравномерную яркость на экране в зависимости от от картинки, используемой на рабочем столе.
- Когда несколько часов отображается одно и тоже изображение, после переключения изибажения, остаточное изображение предыдущего экрана может остаться. Экран медленно восстановится.
- Когда экран становится черным или вспыхивает или не может больше работать, свяжитесь с вашим дилером или сервис-центром. Не ремонтируйте сами!

### Соглашения, используемые в этом руководстве

**ВНИМАНИЕ**: Информация для предохранения вас от повреждений при выполнении задач.

**ПРЕДУПРЕЖДЕНИЕ**: Информация для предотвращения повреждений компонентов при выполнении задач.

**ВАЖНО**: Информация, которой вы должны следовать при выполнении задач.

**ПРИМЕЧАНИЕ**: Советы и дополнительная информация для помощи.

## Где найти дополнительную информацию

За дополнительной информацией о продукте обратитесь к следующим источникам.

1. **Сайт ASUS**

   Сайт ASUS предоставляет обновленную информацию о продуктах и программном обеспечении ASUS. Смотрите http://www.asus.com

2. **Дополнительная документация**

   В комплект поставки может быть включена дополнительная документация, например гарантийный талон, который может быть добавлен вашим дилером. Эти документы не являются частью стандартного комплекта.

## Комплект поставки

В комплект поставки PW191входит следущее:

- ✓ LCD монитор
- ✓ Руководство пользователя
- ✓ Компакт-диск поддержки
- ✓ 1 x Шнур питания
- ✓ 1 x Блок питания
- ✓ 1 x VGA кабель
- ✓ 1 x DVI кабель
- ✓ 1 x Аудиокабель
- ✓ 1 x Задняя крышка

Если что-либо отсутствует или повреждено, немедленно свяжитесь с вашим продавцом.

# Глава 1

В этой главе дается общее описание LCD монитора ASUS PW191. В главе перечислены функции монитора, включая обзор передней и задней панелей.

# Введение

## 1.1 Добро пожаловать!

Спасибо за приобретение LCD монитора ASUS® PW191!

Последний широкоэкранный LCD монитор от ASUS обеспечивает четкое, широкое и более яркое изображение, плюс ряд функций, которые улучшают качество просмотра. Вы можете повернуть LCD монитор ASUS® PW191 против часовой стрелки для вертикальной ориентации, предоставляющей вам полный просмотр документов и веб-страниц, и избавляя вас от необходимости прокрутки когда вы читаете или занимаетесь серфингом в Интернет. PW191 также имеет регулировку наклона и высоты и антибликовую панель, защищающую ваши глаза и делающую ваш монитор легким для очистки. Сенсорные кнопки на передней панели слабо подсвечены, пока вы не коснетесь их, предоставляя элегантное и стильное управление PW191.

С этими функциями, вы можете наслаждаться удобством и восхитительным изображением PW191!

## 1.2 Возможности

- 19” широкоэкранный LCD монитор
- Рекомендуемое разрешение: 1440 X 900
- Антибликовая панель
- Время отклика 8мс (Tr+Tf)
- Технология SPLENDID™
- 5 режимов изображения, переключаемых горячей клавишей
- 3 режима настройки цвета
- Гибкая вертикальная/горизонтальная ориентация изображения
- Регулировка наклона/высоты
- Поворот на 90°
- Совместимость с Microsoft Windows® 2000/XP
- Совместимость с VESA Display Data Channel DDC2B
- Совместимость с VESA wall mount (100x100мм)
- EPA ENERGY STAR® и эргономичный дизайн
- Сенсорные кнопки
- Входы VGA и DVI-D
- Стереоколонки 2 x 2Вт и выход на наушники
- Совместимость с RoHS

## 1.3 Изучение монитора

### Вид спереди

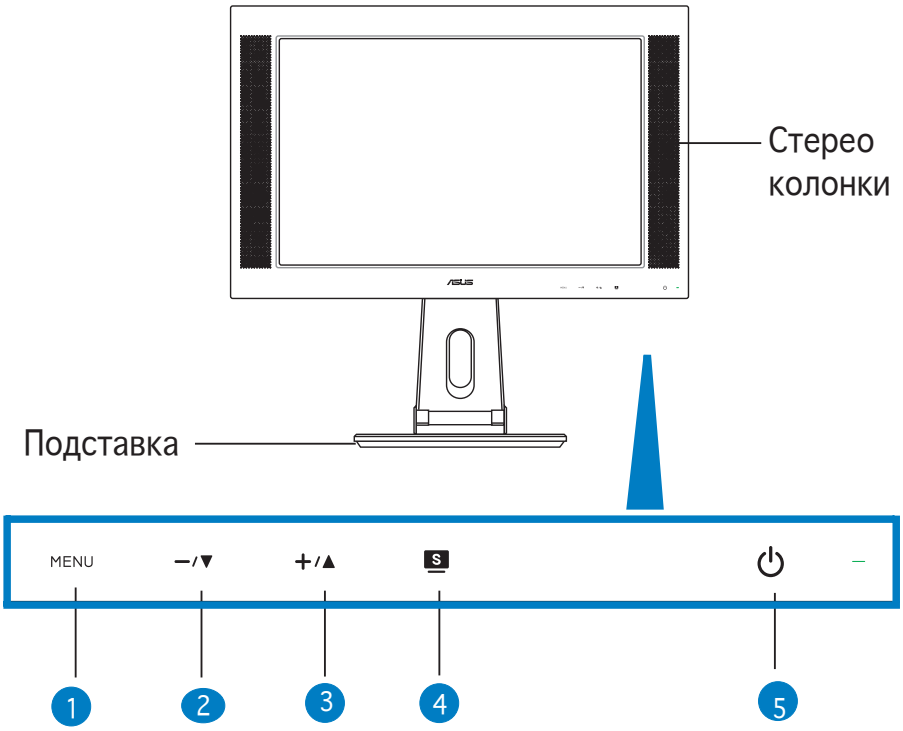

Сенсоры очень чувствительны. Легко коснитесь для включения функции. Не нажимайте слишком сильно для предотвращения повреждений сенсоров.

1. **MENU сенсор:**
   - Коснитесь этой кнопки для входа/выбора иконки(функции) при активации экранного меню.

2. **–/▼ сенсор:**
   - Коснитесь этой кнопки для уменьшения значения выбранной функции или перехода к предыдущей функции.
   - Это также горячяя клавиша для регулировки громкости.

3. **+/▲ сенсор:**
   - Коснитесь этой кнопки для увеличения значения выбранной функции или перехода к следущей функции.
   - Это также горячяя клавиша для регулировки яркости.

4. **сенсор:**

- Используйте эту горячую клавишу для переключения пяти видеорежимов с технологией SPLENDID™ (Режимы: игра, ночной просмотр, пейзаж, стандарт, театр).
- Выход из меню или возврат в предыдущее меню.
- Автоматическая настройка изображения при нажатии на датчик 2-4 секунды.

5. **сенсор/индикатор питания**

- Коснитесь этой кнопки для включения монитора.

| Сотояние | Описание |
|---|---|
| Голубой | Включен |
| Оранжевый | Спящий режим |
| Не горит | Выключен |

## Вид сзади

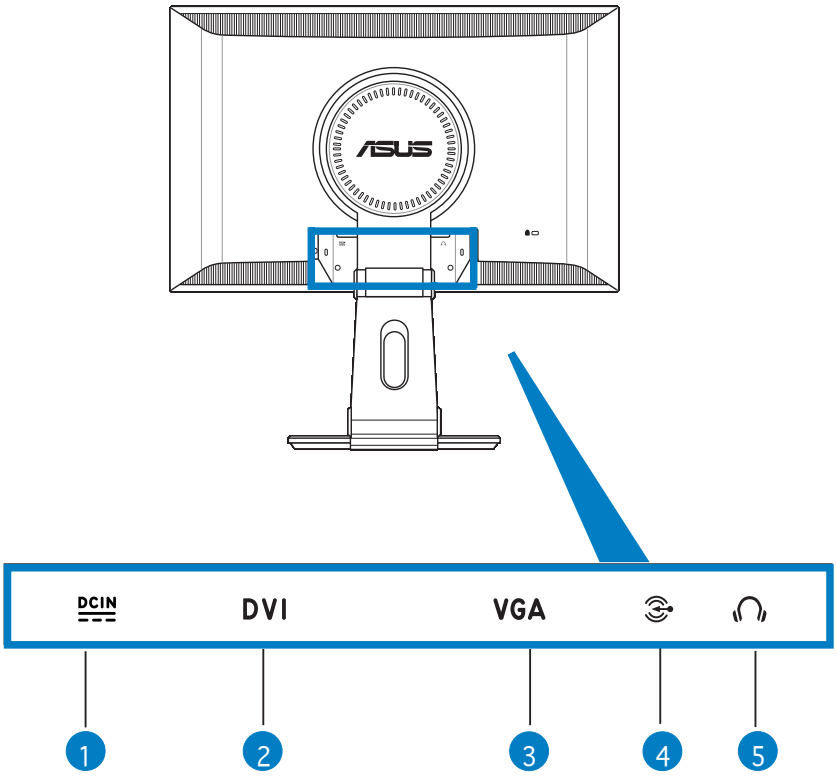


1. **Разъем DC.** К этому разъему подключается блок питания.
2. **Разъем DVI.** 24-контактный разъем для подключения к ПК через цифровой интерфейс DVI-D.
3. **Разъем VGA.** 15-котактный разъем для аналогового подключения к ПК.
4. **Вход аудио** . Разъем, к которому подключается выход звуковой карты компьютера.
5. **Разъем для наушников** . К этому разъему подключаются наушники с помощью стереоразъема (3.5мм).

Наушники приобретаются отдельно.

# Глава 2

В этой главе предоставлены инструкции по правильному подключению кабелей и регулировке наклона LCD монитоа.

Установка

## 2.1 Разворачивание монитора

Монитор поставляется в сложенном виде. Для того, чтобы подготовить монитор к использованию, удерживайте основание одной рукой и осторожно наклоните монитор вперед другой рукой.

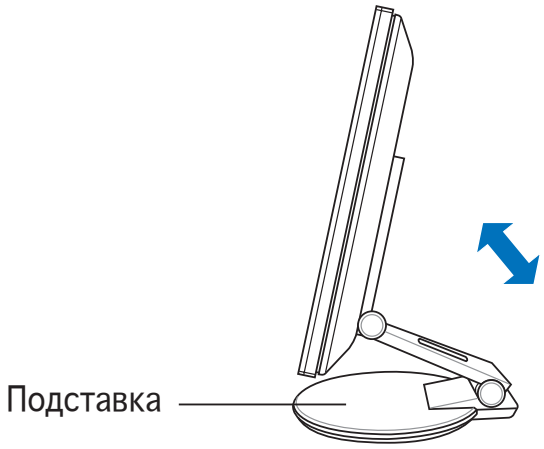


## 2.2 Подключение кабелей

Для подключения кабелей:

1. Установите желаемую высоту и наклон монитора.

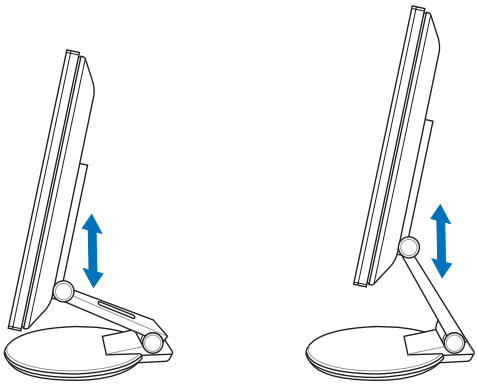

2. Поверните монитор на 90° против часовой стрелки, таким образом вы можете хорошо видеть раъемы, расположенные в нижней части задней панели.

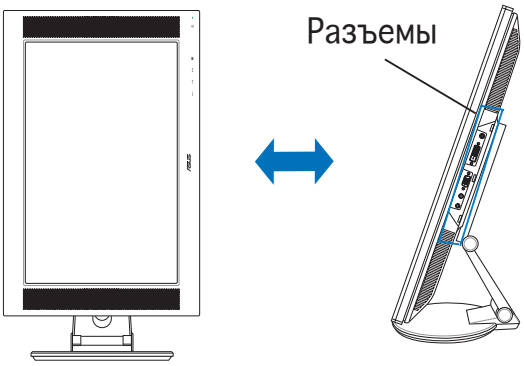


Вид спереди Вид сбоку

3. Подключите кабели как показано:

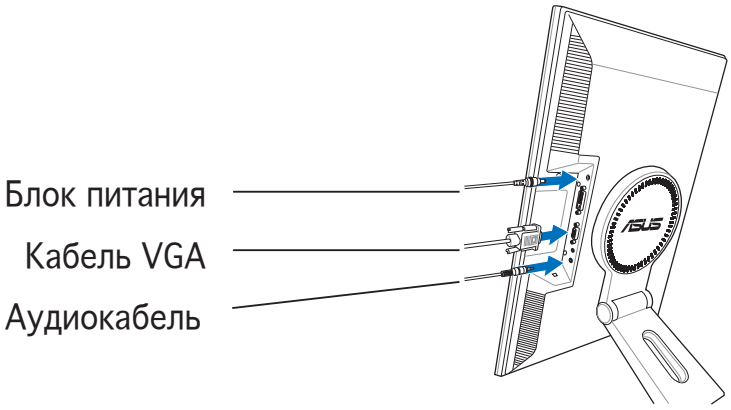


- **Подключение аудиокабеля:** подключите один конец кабеля к разъему монитора Audio-in, затем подключите другой конец к выходу звуковой карты компьютера.
- **Подключение блока питания:** сначала подключите шнур адаптера к разъему DC-in монитора. Затем подключите шнур питания к блоку питания а другой конец к розетке.
- **Подключение VGA кабеля:**
  a. Подключите кабель к разъему VGA/DVI монитора.
  b. Подключите другой конец кабеля к разъему VGA/DVI вашего компьютера.
  c. Закрепите кабель двумя винтами.

4. Закройте заднюю крышку. Выровняйте и осторожно закройте крышку. Щелчок означает, что крышка встала на место.

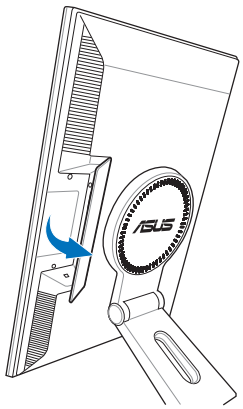

## 2.3 Включение монитора

Мягко коснитесь кнопки питания ⏻. Расположение кнопки смотрите на странице 1-4. Индикатор питания ⏻ загорится зеленым светом, показывая, что монитор включен.

## 2.4 Регулировка монитора

Вы можете регулировать монитор в различных направлениях, как показано ниже.

- Для оптимального просмотра, мы рекомендуем, что бы смотрели на всю поверхность монитора, затем установите удобный для вас угол.
- При изменении угла, удерживайте монитор за основание.
- Вы можете регулировать угол наклона монитора от -5° до 25°.

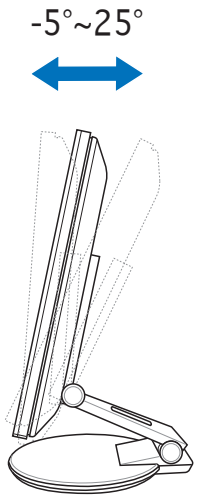


- Также вы можете повернуть монитор на 90° против часовой стрелки.

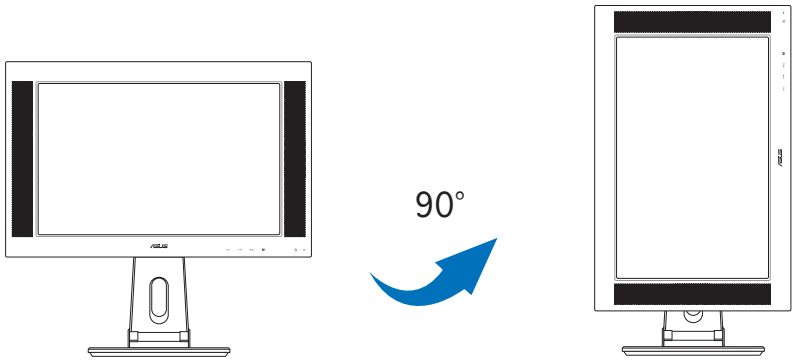

- Основание позволяет вам разворачивать монитор влево/вправо на120°.

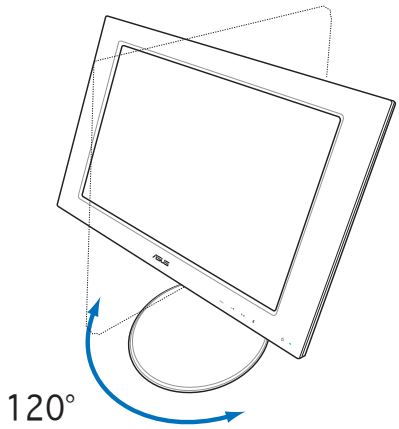


## 2.5 Снятие основания для крепления на стену (VESA wall mount)

Съемное основание монитора PW191 специально предназначено для крепления на стену VESA wall mount.

Снятие основания:

1. Для снятия крышки VESA поверните ее против часовой стрелки.
2. Снимите крышку VESA с основания.

Для удобного снятия крышки осторожно положите монитор экраном вниз на ровную поверхность. Мы рекомендуем застелить поверхность мягкой тканью для предотвращения повреждения монитора.

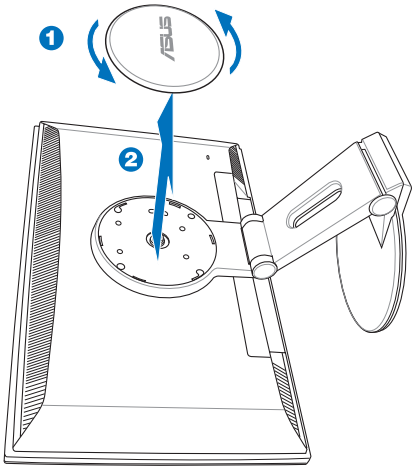

3. С помощью отвертки открутите четыре винта на основании монитора.

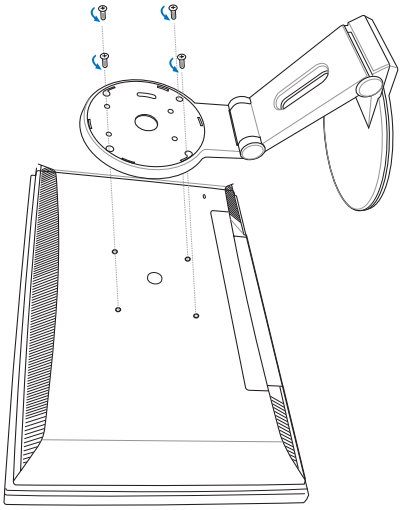

VESA wall mount (100 мм x 100 мм) приобретается отдельно.

# Глава 3

В этой главе представлены инструкции по эксплуатации монитора, включая использование экранного меню(OSD) и программное обеспечение Pivot®Pro.

Общая инструкция

## 3.1 Экранное меню (OSD)

### 3.1.1 Для изменения настроек

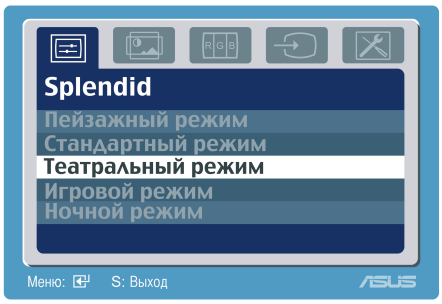


1. Коснитесь кнопки MENU для активации экранного меню.
2. Коснитесь +/▲ и −/▼ для перемещения по функциям. Выделите и активируйте желаемую функцию, коснувшись кнопки MENU . Если выбранная фукция имеет подменю, снова коснитесь +/▲ и −/▼ для перемещения по функциям подменю. Выделите и активируйте желаемую функцию подменю, коснувшись кнопки MENU.
3. Коснитесь +/▲ и −/▼ для изменения параметров выбранной функции.
4. Для выхода из экранного меню, коснитесь кнопки S. Повторите шаги 2 и 3 для настройки другой функции.

### 3.1.2 Введение в функции экранного меню

1. **Spendid**

   Эта функция содержит пять подфункций, которые вы можете выбрать.

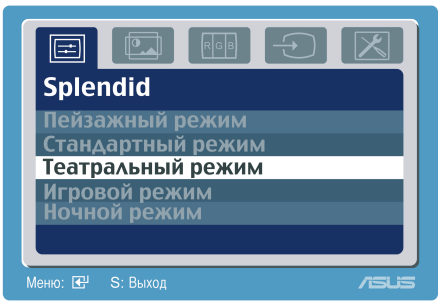


- **Пейзажный режим:** для пейзажей используется с технологией SPLENDID™ Video Enhancement.
- **Стандартный режим:** обычный для Window используется с технологией SPLENDID™ Video Enhancement.
- **Театральный режим:** для кино используется с технологией SPLENDID™ Video Enhancement.
- **Игровой режим:** для игр используется с технологией SPLENDID™ Video Enhancement.
- **Ночной режим:** при темном изображении используется с технологией SPLENDID™ Video Enhancement.

## 2. Изображение

Здесь вы можете настроить яркость, контрастность, резкость, насыщенность, позицию (только при подключении по D-Sub) и фокус (только при подключении по D-Sub).

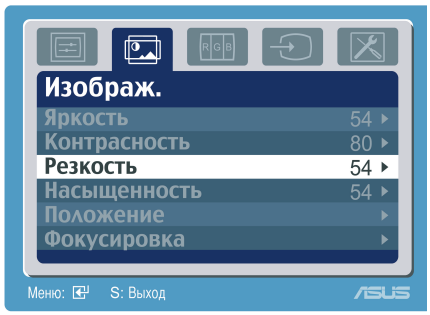


- **Яркость:** регулируется в диапазоне от 0 до 100. кнопка +/▲ для активации этой функции.
- **Контрасность:** регулируется в диапазоне от 0 до 100.
- **Резкость:** регулируется в диапазоне от 0 до 100.
- **Насыщенность:** регулируется в диапазоне от 0 до 100.
- **Положение:** регулирует горизонтальное положение и вертикальное положение изображения. Регулируется в диапазоне от 0 до 100.
- **Фокусировка:** уменьшает шум горизонтаольных и вертикальных линий изображения, отдельно регулируя (фазу) и (частоту). Регулируется в диапазоне от 0 до 100.

- Фаза регулирует фазу сигнала синхронизации пикселей. При неправильной настройке фазы, экран показывает изображение, нарушенное по горизонтали.
- Синхронизация (частота пикселей) управляет количеством пикселей сканированных за один горизонтальный ход луча. Если частота неправильна, экран показывает вертикальные полосы и изображение не пропорционально.

## 3. Цвет

Здесь вы можете выбрать желаемый цвет изображения.

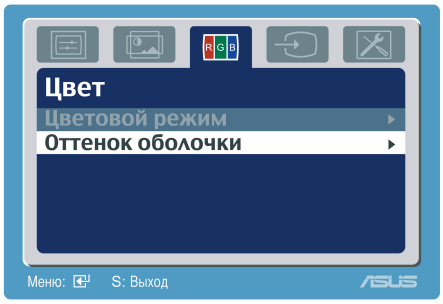


- **Цветовой режим:** содержит пять режимов настройки изображения, включая холодный, нормальный, теплый, sRGB и режим пользователя.
- **Оттенок оболочки:** содержит три режима настройки цвета включая красноватый, естесственный и желтоватый.

- В режиме пользователя цвета R (красный), G (зеленый) и B (синий) настраиваются пользователем; регулируются в диапазоне 0-100.

## 4. Выбор входного сигнала

Здесь вы можете выбрать источник входного сигнала VGA или DVI.

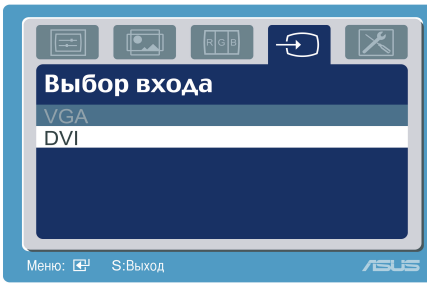


## 5. Настройка системы

Позволяет вам настроить систему.

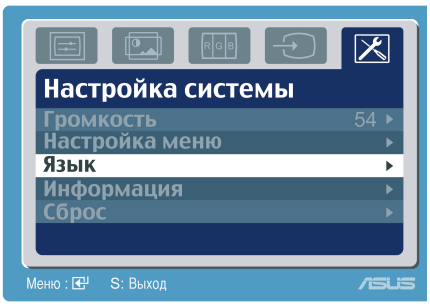


- **Громкость:** диапазон регулирования от 0 до 100. **–/▼** клавиша для активации этой функции.
- **Настройка меню:** регулирует горизонтальное положение и вертикальное положение экранного меню. Регулировка в диапазоне от 0 до 100. Пункт Timeout экранного меню позволяет вам настраивать таймаут от 10 до 120.
- **Язык:** имеется десять языков для вашего выбора, включая английский, немецкий, итальянский, французский, испанский, голландский, русский, китайский и японкий.
- **Информация:** показывает информацию о мониторе.
- **Сброс:** Да - позволяет вам вернуться к заводским параметрам. Нет - сохраняет текущее состояние.

## 3.2 Программное обеспечение Pivot®Pro

- Pivot®Pro - это пограммное обеспечение предназначенное для поворачиваемых мониторов. С помощью этого программного обеспечения, вы можете поворачивать изображение на 90°, 180°, and 270° для соответствия ориентации монитора.
- Перед использованием этого программного обеспечения, установите Pivot®Pro на ваш ПК.
- Программное обеспечение Pivot®Pro находится на компакт-диске поддержки.
- Инструкции по установке:
  1. Сначала закройте все другие приложения.
  2. Перед установкой программного обеспечения Pivot®Pro убедитесь, что драйвера на видеокарту уже установлены.
  3. Вставьте компакт-диск в оптический привод и запустите программу START_PIVOT.
- Это программное обеспечение поддерживает только ОС Windows® 98SE, ME, NT 4.0, 2000 и XP.
- После установки, вы можете назначить горячие клавиши для различных положений поворота монитора, нажав правую клавишу мыши -->выбрав Properties --> Settings --> Advanced -->Pivot Software -->Hotkeys.
- По умолчанию горячие клавиши для каждого положения монитора следущие:

  Поворот - Ctrl + Shift + R
  0° - Ctrl + Shift + 0
  90° - Ctrl + Shift + 9
  180° - Ctrl + Shift + 8
  270° - Ctrl + Shift + 7
- За помощью или дополнительной информацией пожалуйста обращайтесь на www.portrait.com.

## 3.3 Устранение неисправновностей (FAQ)

| Проблема | Возможное решение |
|---|---|
| Индикатор питания не горит | • Коснитесь кнопки ⏻ чтобы проверить, что монитор включен.<br>• Проверьте, что шнур питания надежно подключен к монитору и розетке питания. |
| Индикатор питания горит оранжевым и на экране нет изображения | • Проверьте, что монитор и компьютер включены.<br>• Убедитесь, что сигнальный кабель правильно подключен к монитору и компьютеру.<br>• Проверьте сигнальный кабель и убедитесь, что погнутых штырьков нет.<br>• Подключите компьютер к другому монитору для проверки, что компьютер работает. |
| Изображение слишком светлое или темное | • Настройте контрасность и яркость через экранное меню. |
| Изображение не по центру или неправильного размера | • Коснитесь кнопки S на две секунды для автоматической настройки изображения.<br>• Настройте параметры H-Position или V-Position через экранное меню. |
| Изображение прыгает или неправильной формы | • Убедитесь, что сигнальный кабель правильно подключен к монитору и компьютеру.<br>• Переместите электроустройства, которые могут быть причиной помех. |
| Изображение имеет дефекты цвета (белый не выглядит белым) | • Проверьте сигнальный кабель и убедитесь, что погнутых штырьков нет.<br>• Выполните сброс через экранное меню.<br>• Настройте цвета R/G/B или выберите настройку цвета через экранное меню. |
| Изображение расплывчатое или нечеткое | • Коснитесь кнопки S на две секунды для автоматической настройки изображения.<br>• Настройте фазу и синхронизацию через экранное меню. |
| Нет звука или звук слишком тихий | • Убедитесь, что аудиокабель правильно подключен к монитору и компьютеру.<br>• Отрегулируйте громкость в вашем мониторе и компьютере.<br>• Проверьте, что драйвер звуковой карты на компьютере установлен. |
| Pivot®Pro не работает | • Убедитесь, что программное обеспечение Pivot®Pro установлено на вашем ПК.<br>• Убедитесь, что ОС на вашем ПК Windows® 98SE, ME, NT4.0, 2000 или XP. |

## 3.4 Спецификация PW191

| | |
|---|---|
| Тип панели | TFT LCD (антибликовая панель) |
| Размер панели | Широкоэкранная 19” |
| Максимальное разрешение | WXGA + 1440 x 900 |
| Шаг пикселя | 0.285мм |
| Яркость (макс.) | 300сд/м$^2$ |
| Контрасность (макс.) | 500:1 |
| Угол обзора(Г/В) | 150°/130° |
| Количество цветов | 16.2M |
| Время отклика | 8мс (Tr+Tf) |
| ZBD (Zero Bright Dot) | Да |
| SPLENDID™ Video Enhancement | Да |
| Выбор Splendid | 5 видеорежимов (клавишей S ) |
| Автонастройка | Да (клавишей S ) |
| Выбор настройки цвета | Холодный/норм./теплый/sRGB/режим польз. |
| Выбор оттенка | 3 оттенка |
| Разъем DVI | 24-контактный DVI-D |
| Разъем VGA | 15-контактный D-Sub |
| Разъем Audio-in | 3.5мм mini-jack |
| Разъем наушников | 3.5мм mini-jack |
| Цвета | Серебряный + черный |
| Колонки (встроенные) | 2 x 2 Вт стерео |
| Индикатор питания | Синий (включен)/оранжевый (спящий режим) |
| Наклон | +90° ~ -5° |
| Поворот | +60° ~ -60° |

(продолжение на следующей странице)

## 3.4 Спецификация PW191

| | |
|---|---|
| Вращение | 0° / 90° (против часовой стрелки) |
| Регулировка высоты | Да |
| VESA wall mount | 100 x 100 мм |
| Замок kensington | Да |
| Напряжение | 100~240В 50/60Гц |
| Энергопотребление | Включен: < 48 Вт, Спящий режим: < 2 Вт, Выключен: < 1 Вт |
| Вес | 8.5 Кг (прибл.) |
| Габариты | 520 мм (Ш) x 490 мм (В) x 285 мм (Д) |
| Многоязыковое меню | Английский, немецкий, итальянский, французский, испанский, голландский, русский, китайский и японкий |
| Аксессуары | VGA кабель, DVI кабель, аудиокабель, блок питания, шнур питания, компакт-диск (Pivot® Pro), руководство пользователя, гарантийный талон (опционально) |
| Соответствие | Energy Star®, UL/cUL, CB, CE, FCC, CCC, BSMI, Gost-R, C-Tick, VCCI, RoHS, MIC |

* Спецификация может быть изменена без уведомления.

## 3.5 Поддерживаемые режимы работы

| Стандарт | Разрешение | Горизонтальная развертка | Вертикальная развертка | Pixel Frequency |
|---|---|---|---|---|
| DOS | 720 x 400 | 31.47KHz | 70Hz | 28.32MHz |
| VGA | 640 x 480 | 31.47KHz | 60Hz | 25.18MHz |
| | 640 x 480 | 37.90KHz | 72Hz | 31.50MHz |
| | 640 x 480 | 37.50KHz | 75Hz | 31.50MHz |
| SVGA | 800 x 600 | 35.16KHz | 56Hz | 36.00MHz |
| | 800 x 600 | 37.90KHz | 60Hz | 40.00MHz |
| | 800 x 600 | 48.10KHz | 72Hz | 50.00MHz |
| | 800 x 600 | 46.90KHz | 75Hz | 49.50MHz |
| XGA | 1024 x 768 | 48.40KHz | 60Hz | 65.00MHz |
| | 1024 x 768 | 56.50KHz | 70Hz | 75.00MHz |
| | 1024 x 768 | 60.02KHz | 75Hz | 78.75MHz |
| SXGA | 1280 x 1024 | 64.00KHz | 60Hz | 108.00MHz |
| | 1280 x 1024 | 78.00KHz | 75Hz | 135.00MHz |
| VESA | 1152 x 864 | 67.50KHz | 75Hz | 108.00MHz |
| VESA (первичный) | 1440 x 900 | 55.94KHz | 60Hz | 106.00MHz |

* Режимы не указанные в таблице могут не поддерживаться. Для оптимального разрешения, мы рекомендуем выбрать режим из вышеуказанной таблицы.