Declaration of Conformity

We, Manufacturer/Importer
(full address)

ASUS COMPUTER GmbH HARKORT STR. 25
40880 RATINGEN, BRD. GERMANY

declare that the product
(description of the apparatus, system, installation to which it refers)
is in conformity with

(reference to the specification under which conformity is declared)

in accordance with 2004/108/EC-EMC Directive and 1995/5 EC-R &TTE Directive

Product name: ASUS SuperSpeedN Wireless Router
Model name : RT-N13

☐ **EN 50392**	Generic standard to demonstrate the compliance of electronic and electrical apparatus with the basic restrictions related to human exposure to electromagnetic fields (0 Hz-300GHz)	☒ **EN 61000-3-2***	Disturbances in supply systems caused
		☒ **EN 61000-3-3***	Disturbances in supply systems caused
☐ **EN 50360** **EN 50361**	the limitation of exposure of the general public to electromagnetic network equipment fields (0 Hz to 300 GHz) International Commission on Non-Ionizing Radiation Protection (1998), Guidelines for limiting exposure in time-varying electric, magnetic ,and electromagnetic fields	☐ **EN 301893**	Broadband Radio Access Networks (BRAN); 5 GHz high performance RLAN; Harmonized EN covering essential requirements of article 3.2 of the R&TTE Directive
		☒ **EN 300328**	Electromagnetic compatibility and Radio spectrum Matters (ERM); wideband transmission equipment operating in the 2.4GHz ISM band and using spread spectrum modulation techniques. Harmonized EN covering essential requirements under article 3.2 of the R&TTE Directive
☐ **EN50081-1**	Generic emission standard Part 1: Residual, commercial and light industry	☐ **EN300440-1** ☐ **EN300440 -2**	Electromagnetic compatibility and Radio spectrum Matters (ERM);Short Range Devices (SRD);Radio equipment to be used in the 1 GHz to 40 GHz frequency range Part 1: Technical characteristics and test methods Part 2: Harmonized EN under article 3.2 of the R&TTE Directive
☐ **EN50082-2**	Generic immunity standard Part 2: Industrial environment		
☐ **EN 55020**	Immunity from radio interference of broadcast receivers and associated equipment	☐ **EN 301511**	Global System for Mobile communications (GSM);Harmonized EN for mobile stations in the GSM 900 and GSM 1800 bands covering essential requirements under article 3.2 of the R&TTE directive (1999/5/EC)
☒ **EN 55022**	Limits and methods of measurement of radio disturbance characteristics of information technology equipment		
☒ **EN 55024**	Information Technology equipment-Immunity characteristics-Limits and methods of measurement	☐ **EN 301 908-1** ☐ **EN 301 908-2**	Electromagnetic compatibility and Radio spectrum Matters (ERM);Base Stations (BS), Repeaters and User Equipment (UE) for IMT-2000 Third-Generation cellular networks; Part 1: Harmonized EN for IMT-2000, introduction and common requirements, covering essential requirements of article 3.2 of the R&TTE Directive
☐ **EN 55013**	Limits and methods of measurement of radio disturbance characteristics of broadcast receivers and associated equipment		
☒ **EN 50385**	Product standard to demonstrate the compliances or radio Base stations and fixed terminal stations for wireless telecommunication systems with the basic restriction or the reference level to human exposure to radio frequency electromagnetic) field (110MHZ-40GHZ) -General public	☒ **EN 301489-1** ☒ **EN 301489-17**	Electromagnetic compatibility and Radio spectrum Matters (ERM); Electromagnetic compatibility(EMC) standard for radio equipment and services; Part1: Common technical requirements Part 17: Specific conditions for wideband data and HIPERLAN equipment,

☒ **CE marking**

(EC conformity marking)

The manufacturer also declares the conformity of above mentioned product with the actual required safety standards in accordance with LVD 2006/95/EC

☐ **EN 60065**	Safety requirements for mains operated electronic and related apparatus for household and similar general use	☒ **EN 60950-1**	Safety for information technology equipment including electrical business equipment

Manufacturer/Importer

Signature: _____

(Stamp) **Date : Oct. 27 , 2008** Name : Jonathan Tseng

Index

1 English 1

2 Bahasa Indonesia 5

3 ไทย 8

4 Türkçe 11

5 한국어 14

6 Bahasa Malaysia 17

7 繁體中文 20

8 简体中文 24

RT-N13 SuperSpeed N Wireless Router

Quick Start Guide

English

1. Setting up the hardware

Wired connection

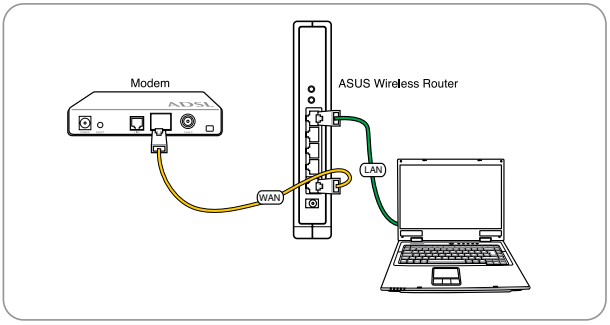

Wireless connection

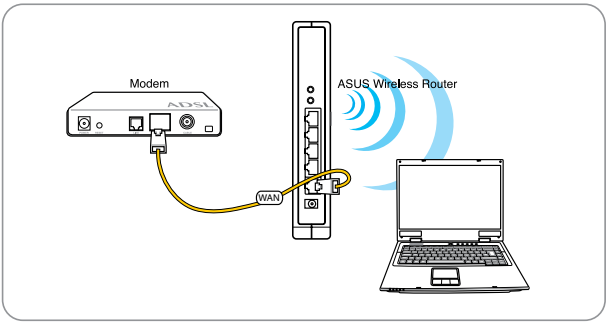

Note: For establishing a wireless connection, use an IEEE 802.11b/g/n compatible WLAN card. Refer to your wireless adapter user manual for wireless connection procedures.

English

2. Accessing the wireless router

Setting an IP address for wired or wireless client

To access the RT-N13 Wireless Router, you must have the correct TCP/IP settings on your wired or wireless clients. Set the IP addresses of the clients within the same subnet of RT-N13.

Getting an IP address Automatically

The ASUS Wireless Router integrates the DHCP server functions, hence, your PC can automatically obtain an IP address from the ASUS Wireless Router.

Note: Before rebooting your PC, switch ON the wireless router and ensure that the router is in ready state.

3. Configuring the wireless router

If your PC connects to the router using a cable, launch a web browser and the login page of the router's web interface automatically appears.

Note: For initial configuration, we recommend that you use wired connection to avoid possible setup problems due to wireless uncertainty.

If your PC connects to the router wirelessly, you have to select the network first.

To select the network:

1. Click **Start** > **Control Panel** > **Network Connections** > **Wireless Network Connection**.
2. Select a network from the **Choose a wireless network** window. Wait for it to connect.

Note: By default, the SSID of RT-N13 is **default**. Connect to this default SSID.

3. After establishing a wireless connection, launch a web browser.

English

Configuring via the web interface

1. After setting up a wired or wireless connection, launch a web browser. The login page automatically appears.

Note: You may also manually key in the router's default IP address (**192.168.1.1**) to launch the router's web interface.

2. On the login page, key in the default user name (**admin**) and password (**admin**). The ASUS Wireless Router homepage appears. The homepage displays quick links to configure the main features of the wireless router.

Note: For more details on the features of the wireless router, refer to the user manual included in the support CD.

Setting up WAN using the Quick Internet Setup (QIS)

The Quick Internet Setup (QIS) function automatically detects the Internet connection type. It guides you in setting up your WAN when encountering special Internet connection types.

To set up your WAN using QIS:

1. Under **Internet status**, click **GO** in the **QIS** field.

2. The router supports five types of ISP services: **Automatic IP**, **PPPoE**, **PPTP**, **L2TP**, and **Static IP**. Select your connection type and follow the onscreen instructions in setting up your WAN.

Note: For more details on QIS, refer to the user manual included in the support CD.

1. Mempersiapkan perangkat keras

Sambungan berkabel

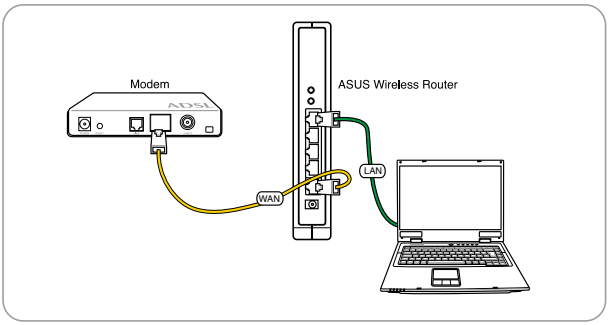

Sambungan nirkabel

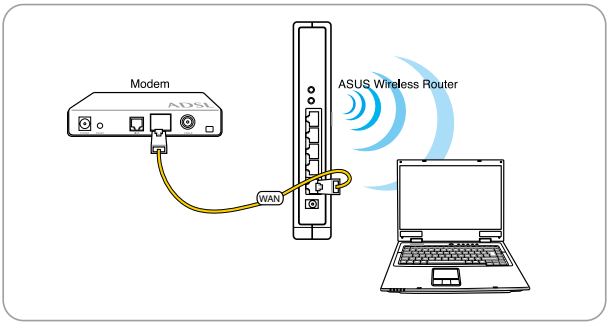

Catatan: Untuk membuat sambungan nirkabel, gunakan kartu WLAN IEEE 802.11b/g/n yang kompatibel. Untuk prosedur pembuatan sambungan nirkabel, lihat panduan pengguna tentang adapter nirkabel.

Bahasa Indonesia

2. Mengakses wireless router

Menetapkan alamat IP untuk klien berkabel atau nirkabel

Agar dapat mengakses RT-N13 Wireless Router, Anda harus memiliki pengaturan TCP/IP yang tepat untuk klien berkabel atau nirkabel. Tetapkan alamat IP klien dalam subnet RT-N13 yang sama.

Mendapatkan alamat IP secara otomatis

ASUS Wireless Router terintegrasi dengan fungsi server DHCP, sehingga PC dapat memperoleh alamat IP dari ASUS Wireless Router secara otomatis.

Catatan: Sebelum menjalankan boot ulang pada PC, aktifkan wireless router, kemudian pastikan bahwa router tersebut telah berada dalam status siap.

3. Mengkonfigurasi wireless router

Jika PC tersambung ke router menggunakan kabel, buka browser Web agar halaman login antarmuka Web router ditampilkan secara otomatis.

Catatan: Untuk konfigurasi awal, sebaiknya gunakan sambungan berkabel agar terhindar dari kemungkinan masalah pemasangan karena ketidakpastian nirkabel.

Jika PC terhubung ke router secara nirkabel, pilih jaringan terlebih dulu.

Untuk memilih jaringan:

1. Klik **Start (Mulai)** > **Control Panel (Panel Kontrol)** > **Network Connections (Sambungan Jaringan)** > **Wireless Network Connection (Sambungan Jaringan Nirkabel)**.
2. Pilih jaringan dari jendela **Choose a wireless network (Pilih jaringan nirkabel)**. Tunggu hingga terhubung ke jaringan.

Catatan: Secara default, SSID RT-N13 adalah **default**. Sambungkan ke SSID default tersebut.

3. Setelah membuat sambungan nirkabel, buka browser Web.

Mengkonfigurasi melalui antarmuka Web

1. Setelah membuat sambungan berkabel atau nirkabel, buka browser Web. Halaman login akan ditampilkan secara otomatis.

Catatan: Untuk membuka antarmuka Web router, Anda juga dapat memasukkan alamat IP default router (**192.168.1.1**) tersebut secara manual.

2. Pada halaman login, masukkan sandi (**admin**) dan nama pengguna (**admin**) default. Halaman muka ASUS Wireless Router akan terbuka. Halaman muka tersebut menampilkan link cepat untuk mengkonfigurasi fitur utama pada router nirkabel.

Catatan: Untuk informasi lebih rinci tentang fitur router nirkabel, lihat panduan pengguna yang disertakan dalam CD dukungan.

Mengkonfigurasi WAN menggunakan QIS (Quick Internet Setup)

Fungsi QIS (Quick Internet Setup) akan secara otomatis mendeteksi jenis sambungan Internet. Fungsi tersebut memberikan panduan untuk mengkonfigurasi WAN bila jenis sambungan Internet tertentu ditemukan.

Untuk mengkonfigurasi WAN menggunakan QIS:

1. Dalam **Internet status (Status Internet)**, klik **GO (Mulai)** pada bidang **QIS**.

2. Router tersebut mendukung lima jenis layanan ISP: **Automatic IP (IP Otomatis)**, **PPPoE**, **PPTP**, **L2TP**, dan **Static IP (IP Statis)**. Pilih jenis sambungan, kemudian ikuti petunjuk pada layar untuk mengkonfigurasi WAN.

Catatan: Untuk informasi lebih rinci tentang QIS, lihat panduan pengguna yang disertakan dalam CD dukungan.

1. การตั้งค่าฮาร์ดแวร์

การเชื่อมต่อแบบมีสาย

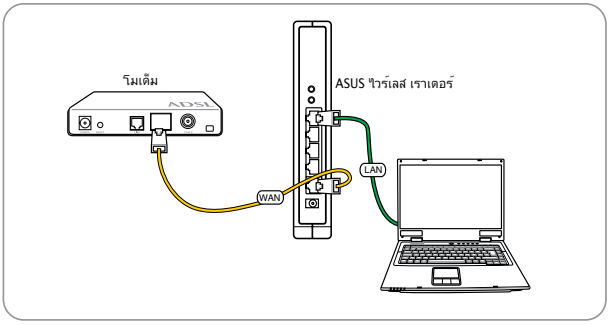

การเชื่อมต่อไร้สาย

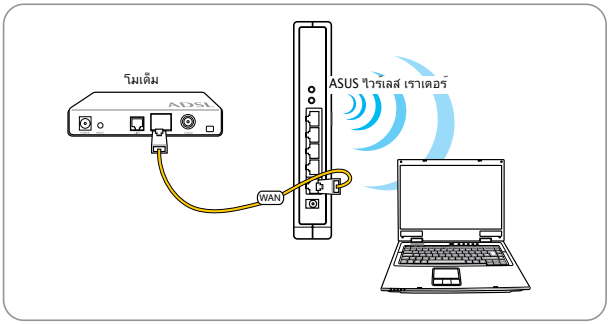

หมายเหตุ: ในการสร้างการเชื่อมต่อแบบไร้สาย ให้ใช้การ์ด WLAN ที่คอมแพทิเบิลกับมาตรฐาน IEEE 802.11b/g/n ให้อ่านคู่มือผู้ใช้อะแดปเตอร์ไร้สายของคุณสำหรับขั้นตอนการเชื่อมต่อแบบไร้สาย

2. การเข้าถึงไวร์เลส เราเตอร์

การตั้งค่า IP แอดเดรสสำหรับไคลเอ็นต์แบบมีสาย และไร้สาย

ในการเข้าถึงไวร์เลส เราเตอร์ RT-N13 คุณต้องมีการตั้งค่า TCP/IP ที่ถูกต้องบนไคลเอ็นต์ทั้งแบบมีสายหรือไร้สายของคุณ ตั้งค่า IP แอดเดรสของไคลเอ็นต์ภายในซับเน็ตเดียวกันของ RT-N13

การรับ IP แอดเดรสโดยอัตโนมัติ

ไวร์เลส เราเตอร์ ASUS ประกอบด้วยฟังก์ชั่น DHCP เซิร์ฟเวอร์ ดังนั้น PC ของคุณสามารถรับ IP แอดเดรสโดยอัตโนมัติจากไวร์เลส เราเตอร์ ASUS ได้

หมายเหตุ: ก่อนที่คุณจะบูต PC ใหม่ ให้เปิดเครื่องไวร์เลส เราเตอร์ และตรวจดูให้แน่ใจว่าเราเตอร์อยู่ในสถานะพร้อมใช้งาน

3. การตั้งค่าคอนฟิกไวร์เลส เราเตอร์

ถ้า PC ของคุณเชื่อมต่อไปยังเราเตอร์โดยใช้สายเคเบิล ให้เปิดเว็บเบราเซอร์และหน้าเข้าระบบของระบบติดต่อบนเว็บของเราเตอร์ จะปรากฏขึ้นโดยอัตโนมัติ

หมายเหตุ: สำหรับการตั้งค่าคอนฟิกครั้งแรก เราแนะนำให้คุณใช้การเชื่อมต่อแบบมีสายเพื่อหลีกเลี่ยงปัญหาในการตั้งค่าที่อาจเกิดขึ้นเนื่องจากความไม่แน่นอนของระบบไร้สาย

ถ้า PC ของคุณเชื่อมต่อไปยังเราเตอร์แบบไร้สาย คุณต้องเลือกเครือข่ายก่อน

ในการเลือกเครือข่าย:

1. คลิก **Start (เริ่ม)** > **Control Panel (แผงควบคุม)** > **Network Connections (การเชื่อมต่อเครือข่าย)** > **Wireless Network Connection (การเชื่อมต่อเครือข่ายไร้สาย)**
2. เลือกเครือข่ายจากหน้าต่าง **Choose a wireless network (เลือกเครือข่ายไร้สาย)** รอให้ระบบเชื่อมต่อ

หมายเหตุ: ตามค่าเริ่มต้น SSID ของ RT-N13 คือ **default** เชื่อมต่อไปยัง SSID เริ่มต้นนี้

3. หลังจากการสร้างการเชื่อมต่อไร้สาย ให้เปิดเว็บเบราเซอร์

การตั้งค่าคอนฟิกผ่านระบบติดต่อบนเว็บ

1. หลังจากการตั้งค่าการเชื่อมต่อแบบมีสายหรือไร้สาย ให้เปิดเว็บเบราเซอร์ หน้าเข้าระบบจะปรากฏขึ้นโดยอัตโนมัติ

หมายเหตุ: คุณอาจต้องป้อน IP แอดเดรสของเราเตอร์ **(192.168.1.1)** เข้าไปด้วยตัวเองเพื่อเปิดระบบติดต่อบนเว็บของเราเตอร์

2. บนหน้าเข้าระบบ ให้ป้อนชื่อผู้ใช้เริ่มต้น **(admin)** และรหัสผ่าน **(admin)** เข้าไป โฮมเพจของ ASUS ไวร์เลส เราเตอร์จะปรากฏขึ้น โฮมเพจจะแสดงลิงค์ด่วนเพื่อตั้งค่าคอนฟิกคุณสมบัติหลักของไวร์เลส เราเตอร์

หมายเหตุ: สำหรับรายละเอียดเพิ่มเติมเกี่ยวกับคุณสมบัติต่างๆ ของไวร์เลส เราเตอร์ ให้ดูในคู่มือผู้ใช้ที่ให้มาในแผ่น CD สนับสนุน

การตั้งค่า WAN โดยใช้การตั้งค่าอินเตอร์เน็ตด่วน (QIS)

ฟังก์ชั่น การตั้งค่าอินเตอร์เน็ตด่วน (QIS) จะตรวจจับชนิดการเชื่อมต่ออินเตอร์เน็ตโดยอัตโนมัติ ซึ่งจะแนะนำคุณเกี่ยวกับการตั้งค่า WAN ของคุณเมื่อพบชนิดการเชื่อมต่ออินเตอร์เน็ตพิเศษ

ในการตั้งค่า WAN ของคุณโดยใช้ QIS:

1. ภายใต้ **Internet status (สถานะอินเตอร์เน็ต)**, คลิก **GO (ไป)** ในช่อง **QIS**

2. เราเตอร์สนับสนุนบริการ ISP 5 ชนิด: **Automatic IP (IP อัตโนมัติ)**, **PPPoE**, **PPTP**, **L2TP** และ **Static IP (สแตติก IP)** เลือกชนิดการเชื่อมต่อของคุณ จากนั้นปฏิบัติตามขั้นตอนบนหน้าจอในการตั้งค่า WAN ของคุณ

หมายเหตุ: สำหรับรายละเอียดเพิ่มเติมเกี่ยวกับ QIS ให้ดูคู่มือผู้ใช้ที่ให้มาในแผ่น CD สนับสนุน

1. Donanımı kurma

Kablolu bağlantı

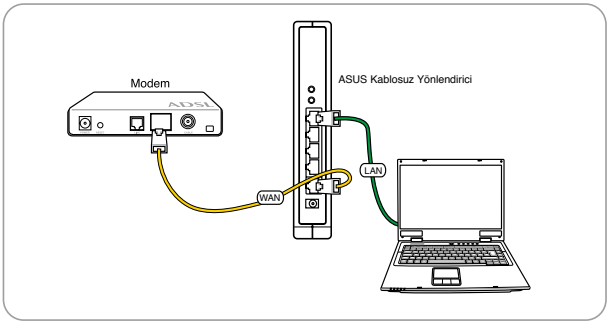

Kablosuz Bağlantı

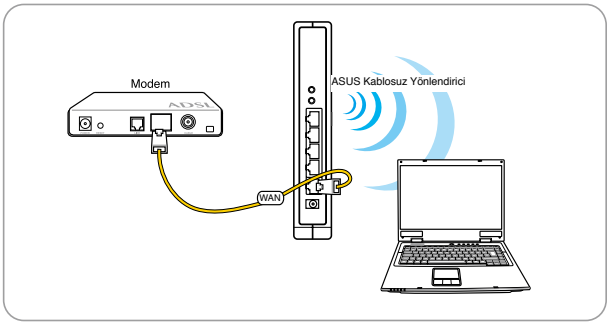

Not: Kablosuz bağlantı sağlamak için, IEEE 802.11b/g/n uyumlu bir WLAN kartı kullanın. Kablosuz bağlantı prosedürleri için kablosuz adaptörü kullanım kılavuzuna bakın.

Türkçe

2. Kablosuz yönlendiriciye erişme

Kablolu veya kablosuz istemci için IP adresi ayarlama

RT-N13 Kablosuz Yönlendiriciye erişmek için, kablolu veya kablosuz istemcinizde doğru TCP/IP ayarlarına sahip olmalısınız. İstemcilerin IP adreslerini RT-N13 ile aynı alt ağdan ayarlayın.

Otomatik olarak IP adresi Alma

ASUS Kablosuz Yönlendirici DHCP sunucu işlevlerini kullanır, bu yüzde PC'niz ASUS Kablosuz Yönlendiriciden otomatik olarak IP adresi alabilir.

Not: PC'nizi yeniden başlatmadan önce, kablosuz yönlendiriciyi AÇIN ve yönlendiricinin hazır durumda olduğundan emin olun.

3. Kablosuz yönlendiriciyi yapılandırma

PC'niz yönlendiriciye kablo kullanarak bağlanıyorsa, web tarayıcısını başlatın, yönlendiricinin web arayüzünün oturum açma sayfası otomatik olarak çıkar.

Not: İlk yapılandırmada, kablosuz belirsizlik nedeniyle olası kurulum sorunlarından kaçınmak için kablolu bağlantı kullanmanızı tavsiye ederiz.

Türkçe

PC'niz yönlendiriciye kablosuz olarak bağlanırsa, ilk önce ağı seçmeniz gerekir.

Ağı seçmek için:

1. **Start (Başlat)** > **Control Panel (Kontrol Paneli)** > **Network Connections (Ağ Bağlantıları)** > **Wireless Network Connection (Kablosuz Ağ Bağlantısı)** tıklayın.
2. **Choose a wireless network (Kablosuz ağ seçme)** penceresinden bir ağ seçin. Bağlanmasını bekleyin.

Not: Varsayılan olarak, RT-N13'nin SSID'si **default (varsayılan)** olarak ayarlıdır. Bu varsayılan SSID'ya bağlan.

3. Kablosuz bağlantıyı sağladıktan sonra, web tarayıcısını başlatın.

Web arayüzü ile yapılandırma

1. Kablolu veya kablosuz bağlantı sağladıktan sonra, web tarayıcısını başlatın. Oturum açma sayfası otomatik olarak çıkar.

Not: Yönlendiricinin web arayüzünü başlatmak için yönlendiricinin varsayılan IP adresini manuel olarak girebilirsiniz (**192.168.1.1**).

2. Oturum açma sayfasında, varsayılan kullanıcı adını (**admin**) ve parolayı (**admin**) girin. ASUS Kablosuz Yönlendirici anasayfası çıkar. Anasayfa, kablosuz yönlendiricinin ana özelliklerini yapılandırmak için hızlı bağlantılar gösterir.

Not: Kablosuz yönlendiricinin özellikleri hakkında daha fazla ayrıntı için, destek CD'sinde bulunan kullanım kılavuzuna bakın.

Hızlı Internet Ayarı (QIS) kullanılarak WAN'ı ayarlama

Hızlı İnternet Ayarı (QIS) işlevi internet bağlantı türünü otomatik olarak saptar. Özel İnternet bağlantı türleriyle karşılaştığınızda WAN'ınızı ayarlamanıza yardımcı olur.

QIS kullanarak WAN'ınızı ayarlamak için:

1. **Internet status (İnternet durumu)** altında, **QIS** alanında **GO (Git)** öğesine tıklayın.

2. Yönlendirici beş tür ISP hizmetini desteklemektedir: **Automatic IP (Otomatik IP)**, **PPPoE**, **PPTP**, **L2TP**, ve **Static IP (Statik IP)**. Bağlantı türünüzü seçin ve WAN'ınızı ayarlarken ekrandaki talimatları takip edin.

Not: QIS hakkında daha fazla bilgi için, destek CD'sindeki kullanım kılavuzuna bakın.

Türkçe

1. 하드웨어 설정

유선 연결

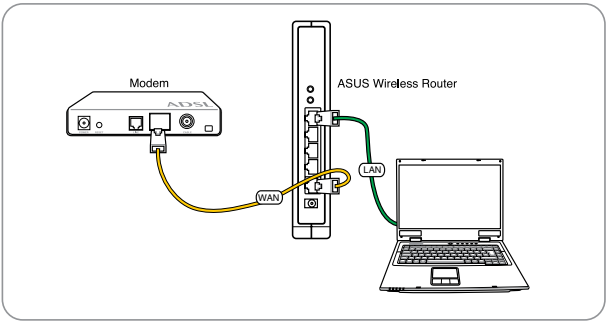

무선 연결

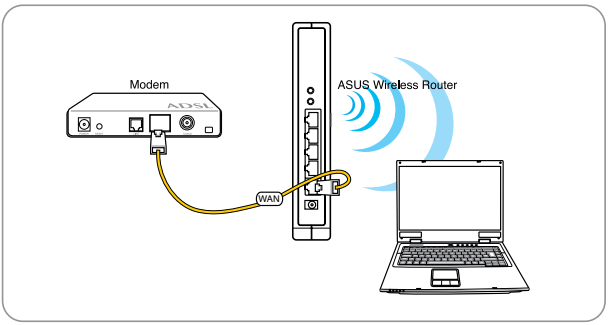

참고 : 무선 연결의 경우 IEEE 802.11b/g/n 와 호환 가능한 WLAN 카드를 사용해 주십시오 . 무선 연결 절차는 무선 어댑터의 사용자 설명서를 참고해 주십시오 .

2. 무선 라우터 접속

유무선 클라이언트를 위한 IP 설정

RT-N13 무선 라우터에 접속하려면 유선 또는 무선 클라이언트에 올바른 TCP/IP 설정을 가지고 있어야 합니다. 클라이언트의 IP 주소를 RT-N13 와 같은 서브넷에 위치하도록 설정해야 합니다.

IP 주소 자동으로 얻기

ASUS 무선 라우터는 DHCP 서버를 통합하여 사용자의 PC 가 ASUS 무선 라우터로부터 자동으로 IP 주소를 얻어오도록 해 줍니다.

참고 : PC 를 재부팅하기 전에 무선 라우터의 전원을 켜고, 라우터가 대기 상태에 있는지 확인해 주십시오.

3. 무선 라우터 구성

사용자의 PC 가 케이블을 이용하여 라우터와 연결되어 있는 경우 웹 브라우저를 실행하면 라우터 웹 인터페이스의 로그인 페이지가 자동으로 나타납니다.

참고 : 무선 연결을 통해 설정시 문제가 발생할 소지가 있기 때문에 유선 연결을 사용하여 라우터를 설정하시기를 권장합니다.

PC 를 무선으로 라우터와 연결하려는 경우 목록에서 연결 할 네트워크를 선택해야 합니다.

네트워크 선택하기 :

1. **시작** > **제어판** > **네크워크 연결** > **무선 네트워크 연결**을 클릭해 주십시오.
2. **무선 네트워크 선택** 창에서 네트워크를 선택해 주십시오. 연결하는 동안 기다려 주십시오.

참고 : RT-N13 의 기본 SSID 값은 **default** 입니다. 이 기본 SSID 로 이름된 라우터를 찾아 연결해 주십시오.

3. 무선 연결을 생성한 후에 웹 브라우저를 실행해 주십시오.

웹 인터페이스를 통해 구성하기

1. 유무선 연결을 설정한 후에 웹 브라우저를 실행해 주십시오. 로그인 페이지가 자동으로 나타납니다.

참고 : 사용자가 라우터의 기본 IP 주소 (192.168.1.1) 를 수동으로 입력해야만 라우터의 웹 인터페이스가 실행될 수도 있습니다.

2. 로그인 페이지에서 기본 User Name (사용자 이름) 에 **admin** 를 Password (비밀번호) 에 **admin** 을 입력해 주십시오. ASUS 무선 라우터의 홈페이지가 나타납니다. 홈페이지는 무선 라우터의 주요 기능을 구성 가능한 빠른 링크를 보여줍니다.

참고 : 무선 라우터의 기능에 관한 추가 정보는 지원 CD 에 포함된 사용자 설명서를 참고해 주십시오.

QIS(빠른 인터넷 설정) 을 통한 WAN 설정

QIS(빠른 인터넷 설정) 기능은 자동으로 인터넷 연결 방식을 감지하여 특정 인터넷 연결 방식에 대한 사용자의 WAN 설정을 안내해 줍니다.

QIS 를 이용해 WAN 설정하기 :

1. **Internet status**(인터넷 상태) 의 **QIS** 항목에서 **GO** 를 클릭해 주십시오.

2. 라우터는 5 가지 방식의 ISP 서비스를 지원합니다 : **자동 IP**, **PPPoE**, **PPTP**, **L2TP**, **고정 IP**. 사용자의 연결 방식을 선택하고, 이어지는 화면의 지시에 따라 사용자의 WAN 을 설정해 주십시오.

참고 : QIS 에 대한 추가 정보는 지원 CD 에 포함된 사용자 설명서를 참고해 주십시오.

1. Menyediakan perkakasan

Sambungan berwayar

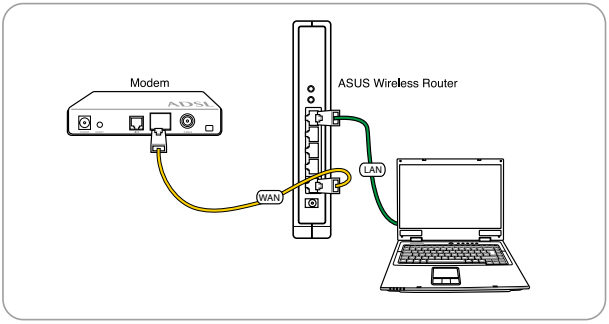

Sambungan wayarles

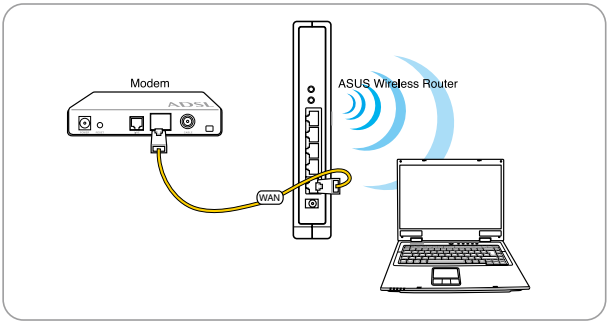

Nota: Untuk mewujudkan sambungan wayarles, gunakan kad WLAN serasi IEEE 802.11b/g/n. Rujuk dalam manual pengguna penyesuai wayarles anda untuk prosedur sambungan wayarles.

2) Mengakses penghala wayarles

Menetapkan alamat IP bagi klien berwayar atau wayarles

Untuk mengakses Penghala Wayarles RT-N13, anda mesti mempunyai tetapan TCP/IP yang betul pada klien berwayar atau wayarles anda. Tetapkan alamat IP klien dalam subnet RT-N13 yang sama.

Mendapatkan alamat IP secara Automatik

Penghala Wayarles ASUS menyepadukan fungsi pelayan DHCP, dengan itu, PC anda boleh mendapatkan alamat IP secara automatik dari Penghala Wayarles ASUS.

Nota: Sebelum but semula PC anda, HIDUPKAN penghala wayarles dan pastikan penghala dalam keadaan sedia.

3. Mengkonfigurasi penghala wayarles

Jika PC anda bersambung dengan penghala melalui kabel, lancarkan penyemak imbas web dan halaman log masuk antara muka web penghala akan muncul secara automatik.

Nota: Bagi konfigurasi awal, kami menyarankan agar anda menggunakan sambungan berwayar untuk mengelakkan masalah persediaan yang mungkin berlaku disebabkan ketakpastian wayarles.

Jika PC anda bersambung dengan penghala secara wayarles, anda perlu memilih rangkaian terlebih dahulu.

Untuk memilih rangkaian:

1. Klik **Start** > **Control Panel** > **Network Connections** > **Wireless Network Connection**.
2. Pilih rangkaian dari tetingkap **Choose a wireless network**. Tunggu sehingga ia bersambung.

Nota: Secara lalai, SSID bagi RT-N13 adalah **default**. Sambungkan kepada SSID lalai ini.

3. Selepas mewujudkan sambungan wayarles, lancarkan penyemak imbas web.

Mengkonfigurasi melalui antara muka web

1. Selepas menyediakan sambungan berwayar atau wayarles, lancarkan penyemak imbas web. Halaman log masuk muncul secara automatik.

Nota: Anda boleh juga memasukkan alamat IP lalai penghala secara manual (**192.168.1.1**) untuk melancarkan antara muka web penghala.

2. Pada halaman log masuk, masukkan nama pengguna lalai (**admin**) dan kata laluan (**admin**). Laman utama Penghala Wayarles ASUS muncul. Laman utama ini memaparkan pautan pantas untuk mengkonfigurasi ciri-ciri utama penghala wayarles.

Nota: Untuk mendapatkan maklumat lanjut mengenai ciri penghala wayarles, rujuk manual pengguna yang disertakan dalam CD sokongan ini.

Menyediakan WAN dengan menggunakan Persediaan Internet Pantas (QIS)

Fungsi Persediaan Internet Pantas (QIS) mengesan secara automatik jenis sambungan Internet. Ia memberi anda panduan untuk menyediakan WAN anda apabila berhadapan dengan jenis sambungan Internet khas.

Untuk menyediakan WAN anda dengan menggunakan QIS:

1. Di bawah **Internet status**, klik **GO** dalam medan **QIS**.

2. Penghala menyokong lima jenis perkhidmatan ISP: **Automatic IP**, **PPPoE**, **PPTP**, **L2TP**, dan **Static IP**. Pilih jenis sambungan dan ikuti arahan pada skrin untuk menyediakan WAN anda.

Nota: Untuk mendapatkan maklumat lanjut mengenai QIS, rujuk manual pengguna yang disediakan dalam CD sokongan.

1. 設定硬體

有線連接

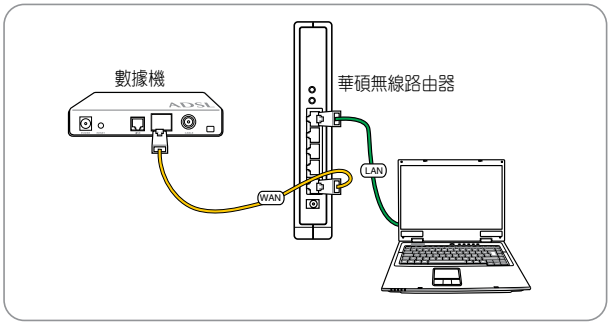

無線連接

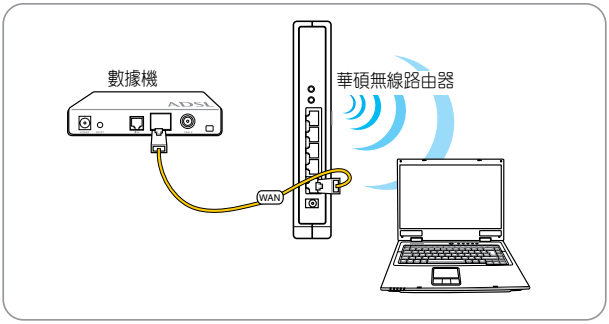

注意：要建立無線連接，請使用相容 IEEE 802.11b/g/n 無線網路卡。無線連接步驟請參考無線網路卡使用手冊。

2. 連接無線路由器

透過有線或無線連接的電腦來設定 IP 位址

若要與 RT-N13 無線路由器連接，您必須在您所連線（不論是透過有線或無線的方式連接）的客戶端，並採用正確的 TCP/IP 設定。請設定使用與 RT-N13 相同的子網路（subnet）IP 位址。

自動取得 IP 位址

由於華碩無線路由器支援 DHCP 伺服器功能，因此，您的電腦可自動從華碩無線路由器取得 IP 地址。

注意：在您重新啟動您的個人電腦前，華碩無線路由器必須已開啟並處於待命狀態。

3. 設定無線路由器

若您使用線纜連接電腦與無線路由器，打開一個網路瀏覽器，路由器的網路介面登入頁面會自動出現。

注意：初始設定時建議使用有線連接，以避免無線連接造成不明設定問題。

若您使用無線方式連接電腦與路由器，您需要先選擇網路。

請依照以下步驟選擇網路：

1. 點選【開始】>【控制臺】>【網路連接】>【無線網路連接】。
2. 在“選擇一個無線網路”視窗中選擇一個網路。然後等待連接。

注意：預設設定時，RT-N13 的 SSID 為 [default]。連接到這一預設 SSID。

3. 建立無線連接後，打開一個網路瀏覽器。

透過網路介面設定

1. 建立有線或無線連接後，打開一個網路瀏覽器。登入頁面會自動出現。

注意：您可以手動輸入路由器預設 IP 位址（192.168.1.1）來開啟路由器網路介面。

2. 在登入頁面中，輸入預設使用者名稱（admin）與密碼（admin），接著會出現華碩無線路由器主頁。 主頁顯示快速連接，可設定無線路由器的主要功能。

注意：關於路由器功能的詳細資訊，請參考驅動程式與公用程式光碟中的使用手冊。

使用快速網路連接（QIS）設定 WAN

快速網路連接（QIS）功能自動偵測網路連接類型。當遇到特殊網路連接類型時，幫助您設定 WAN。

請依照以下步驟使用 QIS 設定 WAN：

1. 在“網際網路狀態”（Internet status）下，點選 QIS 中的【前往設定】（GO）。

2. 此路由器支援 5 種 ISP 服務：Automatic IP, PPPoE, PPTP, L2TP, 與 Static IP。選擇您的連接類型，再依據螢幕上的指示設定 WAN。

注意：關於 QIS 的詳細資訊，請參考驅動程式與公用程式光碟中的使用手冊。

注意事項

當您購買本產品後，為保障購買人權益，請於購買後壹個月內務必上網填寫完整個人資料及產品資訊並完成註冊手續。

1・透過網路註冊，請您先加入華碩會員，在進行產品登入之作業（ 網址：http://member.asus.com ）。
2・妥善保留購買當時之發票或是發票憑證(影本亦可)經銷商之售貨單據(加蓋經銷商店章始生效力)，於機台故障送修時出示,始享有保固服務之權益；
若不慎遺失相關證明單據且於購買華碩無線網路產品壹個月內，未上網進行註冊，本公司將以華碩「出貨日」為保固啟始日期。
3・無論在任何情況下，您都不可以自行拆解修理本機,這將導致本機的保固作廢。

註冊步驟

註冊網址： http://member.asus.com

步驟 1：加入會員（ 如已是會員，請跳到步驟 5，直接”登入會員”可註冊新購買的產品 ）

步驟 2：個人資料填寫完成後按”同意並且繼續”

步驟 3：註冊系統將會發送啟用帳號的”確認碼”認證信件

步驟 4：請依據確認碼信件指示進行帳號認證，以確保您會員權益

步驟 5：選擇產品註冊，填寫完整的產品資訊即可完成註冊

DGT 警語

經型式認證合格之低功率射頻電機，非經許可，公司、商號或使用者均不得擅自變更頻率、加大功率或變更原設計之特性及功能。

低功率射頻電機之使用不得影響飛航安全及干擾合法通信；經發現有干擾現象時，應立即停用，並改善至無干擾時方得繼續使用。

前項合法通信，指依電信法規定作業之無線電通信。

低功率射頻電機須忍受合法通信或工業、科學及醫療用電波輻射性電機設備之干擾。

简体中文

1. 设置硬件

有线连接

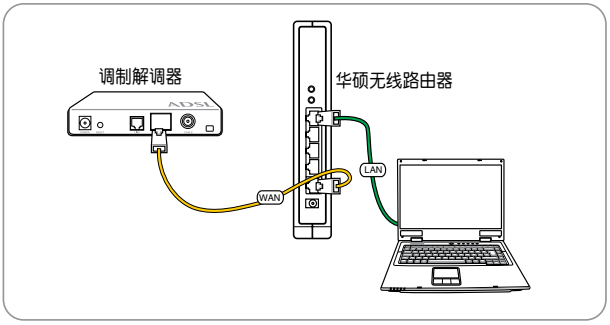

无线连接

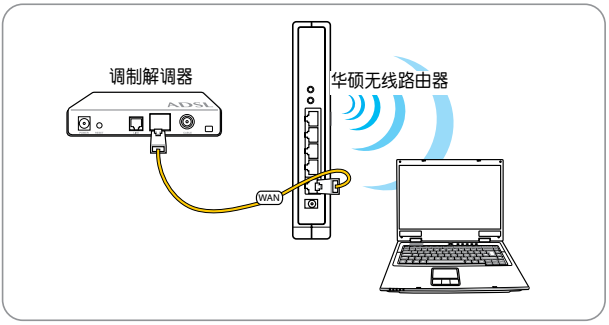

注意：要建立无线连接，请使用兼容 IEEE 802.11b/g/n 无线网卡。无线连接步骤请参考无线网卡用户手册。

2. 连接无线路由器

通过有线或无线连接的电脑来设置 IP 地址

若要与 RT-N13 无线路由器连接，您必须在您所连接（不论是通过有线或无线的方式连接）的用户端，采用正确的 TCP/IP 设置。请设置使用与 RT-N13 相同的子网（subnet）IP 地址。

自动取得 IP 地址

由于华硕无线路由器支持 DHCP 服务器功能，因此，您的电脑可自动从华硕无线路由器取得 IP 地址。

注意：在您重新启动您的个人电脑前，华硕无线路由器必须已开启并处于待命状态。

3. 设置无线路由器

若您使用线缆连接电脑与无线路由器，打开一个网络浏览器，路由器的网络介面登录页面会自动出现。

注意：初始设置时建议使用有线连接，以避免无线连接造成不明设置问题。

若您使用无线方式连接电脑与路由器，您需要先选择网络。

请依照以下步骤选择网络：

1. 点击【开始】>【控制面板】>【网络连接】>【无线网络连接】。
2. 在“选择一个无线网络”窗口中选择一个网络。然后等待连接。

注意：默认设置时，RT-N13 的 SSID 是默认的。连接到这一默认 SSID.

3. 建立无线连接后，打开一个网络浏览器。

简体中文

通过网络介面设置

1. 建立有线或无线连接后，打开一个网络浏览器。登录页面会自动出现。

注意：您可以手动输入路由器默认 IP 地址（192.168.1.1）来开启路由器网络介面。

2. 在登录页面中，输入默认用户名（admin）与密码（admin），接着会出现华硕无线路由器主页。 主页显示快速连接，可设置无线路由器的主要功能。

注意：关于路由器功能的详细信息，请参考驱动程序与应用程序光盘中的用户手册。

使用快速网络连接（QIS）设置 WAN

快速网络连接（QIS）功能自动检测网络连接类型。当遇到特殊网络连接类型时，帮助您设置 WAN。

请依照以下步骤使用 QIS 设置 WAN：

1. 在“Internet status”下，点击 QIS 中的“GO”。

2. 此路由器支持 5 种 ISP 服务：Automatic IP, PPPoE, PPTP, L2TP, 与 Static IP。选择您的连接类型，再依据屏幕上的指示设置 WAN。

注意：关于 QIS 的详细信息，请参考驱动程序与应用程序光盘中的用户手册。

Federal Communications Commission Statement

This device complies with Part 15 of the FCC Rules. Operation is subject to the following two conditions:

- This device may not cause harmful interference.
- This device must accept any interference received, including interference that may cause undesired operation.

This equipment has been tested and found to comply with the limits for a class B digital device, pursuant to part 15 of the FCC Rules. These limits are designed to provide reasonable protection against harmful interference in a residential installation.

This equipment generates, uses and can radiate radio frequency energy and, if not installed and used in accordance with the instructions, may cause harmful interference to radio communications. However, there is no guarantee that interference will not occur in a particular installation. If this equipment does cause harmful interference to radio or television reception, which can be determined by turning the equipment off and on, the user is encouraged to try to correct the interference by one or more of the following measures:

- Reorient or relocate the receiving antenna.
- Increase the separation between the equipment and receiver.
- Connect the equipment into an outlet on a circuit different from that to which the receiver is connected.
- Consult the dealer or an experienced radio/TV technician for help.

Caution: Any changes or modifications not expressly approved by the party responsible for compliance could void the user's authority to operate the equipment.

Prohibition of Co-location

This device and its antenna(s) must not be co-located or operating in conjunction with any other antenna or transmitter.

Safety Information

To maintain compliance with FCC's RF exposure guidelines, this equipment should be installed and operated with minimum distance 20cm between the radiator and your body. Use on the supplied antenna.

Declaration of Conformity for R&TTE directive 1999/5/EC

Essential requirements – Article 3

Protection requirements for health and safety – Article 3.1a

Testing for electric safety according to EN 60950-1 has been conducted. These are considered relevant and sufficient.

Protection requirements for electromagnetic compatibility – Article 3.1b

Testing for electromagnetic compatibility according to EN 301 489-1 and EN 301 489-17 has been conducted. These are considered relevant and sufficient.

Effective use of the radio spectrum – Article 3.2

Testing for radio test suites according to EN 300 328- 2 has been conducted. These are

considered relevant and sufficient.

CE Mark Warning

This is a Class B product, in a domestic environment, this product may cause radio interference, in which case the user may be required to take adequate measures.

DGT 警語

經型式認證合格之低功率射頻電機，非經許可，公司、商號或使用者均不得擅自變更頻率、加大功率或變更原設計之特性及功能。

低功率射頻電機之使用不得影響飛航安全及干擾合法通信；經發現有干擾現象時，應立即停用，並改善至無干擾時方得繼續使用。

前項合法通信，指依電信法規定作業之無線電通信。

低功率射頻電機須忍受合法通信或工業、科學及醫療用電波輻射性電機設備之干擾。